令和４年度

水 道 事 業 年 報

石巻地方広域水道企業団

目　　次

◇給水区域と主な水道施設

Ⅰ　事業の沿革と推移
1　企業団設立の背景とその経緯---------- 1
○企業団設立の背景---------- 1
○国の特定事業に採択---------- 1
○企業団設立までのあゆみ---------- 1
○市町合併---------- 2
2　公営簡易水道の推移---------- 3
3　石巻市及び旧町の水道事業の推移---------- 5
4　水道のあゆみ(年表)---------- 18
○石巻市水道事業所のあゆみ---------- 18
○企業団のあゆみ---------- 21

Ⅱ　事業概況
1　総括事項---------- 33
○給水状況---------- 33
○建設改良事業---------- 33
○財政状況---------- 34
○東日本大震災について---------- 34
2　予算決算比較表---------- 35
○収益的収入---------- 35
○収益的支出---------- 36
○資本的収入---------- 37
○資本的支出---------- 38
3　収入支出の状況---------- 39
○収益的収入及び支出---------- 39
○資本的収入及び支出---------- 39
4　水道の普及状況---------- 40
5　施設能力の状況---------- 40
6　給水の状況---------- 40
7　使用水量の状況---------- 40
8　水道水 1m^{3}当りの供給単価と給水原価---------- 41
9　業務状況---------- 41

Ⅲ　主要事業
1　創設事業---------- 43
○事業計画の概要---------- 43
○創設事業実績総括表---------- 44
2　配水管整備事業---------- 46
○第 1 次配水管整備事業実績表---------- 46
○第 2 次配水管整備事業実績表---------- 47

○第３次配水管整備事業実績表---------- 48
3　漏水防止対策事業---------- 49
○漏水防止対策事業費---------- 49
○配水実態分析---------- 53
○有効率・有収率の推移---------- 58
○漏水調査状況（上水道）---------- 59
○漏水調査状況（簡易水道）---------- 59
○漏水調査状況（構成比率図）---------- 60
○漏水修繕工事状況---------- 60
4　浄水施設等改良事業---------- 61
○浄水施設等改良事業年度別事業費及び財源内訳---------- 61
5　市町合併に伴う施設整備事業---------- 62
○簡易水道統合施設整備事業年度別事業費及び財源内訳---------- 62
○鮎川統合簡易水道施設整備事業年度別事業費及び財源内訳---------- 63
○旧簡易水道統合施設整備事業年度別事業費及び財源内訳---------- 63
○上水道施設整備事業年度別事業費及び財源内訳---------- 64
○雄勝簡易水道施設整備事業年度別事業費及び財源内訳---------- 64
6　石巻大橋送水管整備事業---------- 65
○石巻大橋送水管整備事業年度別事業費及び財源内訳---------- 65
7　石綿セメント管更新事業---------- 66
○石綿セメント管更新事業年度別事業費及び財源内訳---------- 66
8　蛇田浄水場移転復旧事業---------- 67
○蛇田浄水場移転復旧事業年度別事業費及び財源内訳---------- 68

Ⅳ　施設の概況

1　施設系統図---------- 69
○主要施設系統図---------- 69
○鹿又取水場系統図---------- 70
○須江山浄水場浄水・送水・配水系統図---------- 71
○須江山浄水場送水・配水系統図１---------- 72
○須江山浄水場送水・配水系統図２---------- 73
○大街道浄水場浄水・送水・配水系統図---------- 74
○荻浜系配水系統図１---------- 75
○荻浜系配水系統図２---------- 76
○山崎ポンプ場送配水系統図---------- 77
○六本木浄水場送配水系統図（河北系）---------- 77
○六本木浄水場送配水系統図（北上系）---------- 78
○神取山浄水場送配水系統図---------- 78
○原浄水場送配水系統図---------- 79
○坊ケ沢浄水場送配水系統図---------- 80
○水浜浄水場送配水系統図---------- 80
○波板浄水場送配水系統図---------- 80
○大原浄水場送配水系統図---------- 81
○寄磯浄水場送配水系統図---------- 81
○鮎川浄水場送配水系統図１---------- 82

○鮎川浄水場送配水系統図２ ---------- 83
○泊浄水場送配水系統図 ---------- 83
○新山浄水場送配水系統図 ---------- 83
2　施設概要 ---------- 84
○取水施設 ---------- 84
○浄水施設 ---------- 84
○送配水施設 ---------- 85
3　布設延長 ---------- 89
○導水管布設延長 ---------- 89
○送水管布設延長 ---------- 90
○配水管布設延長 ---------- 91

Ⅴ　取水・配水状況
1　取水状況 ---------- 93
○年度別取水状況 ---------- 93
2　系統別配水状況 ---------- 94
○年度別配水状況 ---------- 94
○配水状況 ---------- 96
3　薬品使用状況 ---------- 97
○主要４浄水場状況 ---------- 97

Ⅵ　給水装置工事状況
1　給水装置工事 ---------- 99
○地区別給水装置工事申込状況 ---------- 99
○地区別給水装置工事しゅん工状況 ---------- 100
2　水道加入金 ---------- 101
○口径別 ---------- 101
○地区別 ---------- 102
3　図面管理ファイリングシステム ---------- 105
○しゅん工図等入力件数 ---------- 105
○しゅん工図等複写・閲覧料 ---------- 105
4　給水装置関係手数料 ---------- 106
○設計審査手数料 ---------- 106
○工事検査手数料 ---------- 107
5　鉛給水管撤去状況 ---------- 108

Ⅶ　業務状況
1　検針状況 ---------- 109
○検針実績表 ---------- 109
2　調定状況 ---------- 110
○地区別使用水量・水道料金(全地区総計) ---------- 110
○地区別使用水量・水道料金(石巻市) ---------- 110
○地区別使用水量・水道料金(東松島市) ---------- 112
○月別使用水量・水道料金(総計) ---------- 114
3　メーターの設置状況 ---------- 116

○メーター設置状況---------- 116
○検定満期メーター取替状況---------- 116
4　収納状況---------- 117
○水道料金収納区別調定状況---------- 117
○水道料金収入状況---------- 117
○コンビニエンスストア納入状況---------- 117
5　使用開始・中止・名義変更等の受付処理状況---------- 118
○地区別受付処理状況---------- 118
○月別地区別受付処理状況---------- 119

Ⅷ　水道料金及び手数料等
1　水道料金及び手数料等---------- 121
○現行水道料金表---------- 121
○各種手数料・加入金---------- 121
2　凍結破裂処理件数---------- 122
○年度別凍結破裂処理件数---------- 122

Ⅸ　財務状況
1　収入及び支出---------- 123
○収益的収入---------- 123
○収益的支出---------- 124
○資本的収入---------- 125
○資本的支出---------- 126
2　比較損益計算書---------- 127
3　項目別給水原価---------- 128
○給水原価費構成---------- 128
○供給単価---------- 128
4　比較貸借対照表---------- 129
○資産の部---------- 129
○負債・資本の部---------- 130
5　企業債償還予定表---------- 131
6　経営及び財務分析---------- 132
○経営状況---------- 132
○財務分析---------- 133

Ⅹ　機構と職制
1　機構図---------- 135
2　職員配置表---------- 136
3　給料・手当の状況---------- 137
○年間支給額---------- 137
○職員１人当たり平均月額---------- 137
○会計年度任用職員に係る年間支給額---------- 137
○会計年度任用職員１人当たり平均月額---------- 138
○災害応援派遣職員に係る年間支給額及び平均月額---------- 138

XI　参考資料

1　特別職報酬推移---------- 139
2　各種名簿---------- 140
○企業団議会議員名簿---------- 140
○企業団経営審議会委員名簿---------- 140
○企業団監査委員名簿---------- 140

給水区域と主な水道施設
石巻市
東松島市
女川町
追波湾
石巻湾
相川配水場
小滝配水場
城内配水場
入沢配水場
万歳山配水場
月迫配水場
山崎配水場
神取取水場
中津山霞豚配水場
山崎取水場
神取山配水場
神取山浄水場
六本木浄水場
八幡山配水場
横川配水場
北部地区管理事務所
坊ヶ沢浄水場
雄勝配水場
船越配水場
名振寺配水場
荒配水場
大須青木配水場
和田配水場
立浜寺配水場
熊沢配水場
水浜浄(配)水場
羽坂配水場
桑浜配水場
原浄(配)水場
波板浄(配)水場
前山配水場
鹿又取水場
旭山公園配水場
関ノ入配水場
須江山浄水場
須江山配水場
水沼配水場
南境配水場
水道企業団庁舎
大塩配水場
小松配水場
沢田配水場
流留配水場
牧山配水場
大街道浄水場
湊配水場
鮎山配水場
サンファン配水場
蛤浜配水場
桃浦配水場
佐須浜配水場
折浜配水場
寄磯配水場
寄磯浄水場
小野配水場
月浦配水場
荻浜配水場
小竹浜配水場
侍浜配水場
野蒜配水場
牧浜・竹浜配水場
小積浜配水場
泊浄(配)水場
狐崎浜配水場
福貴浦配水場
牡鹿配水場
小網倉配水場
大原浄(配)水場
新山浄(配)水場
宮戸配水場
給水区域
取水施設
浄水施設
配水施設
庁舎・営業所
鮎川浄(配)水場
大泊配水場
清崎配水場
家族旅行村配水場
仁斗田配水場
牡鹿営業所
山鳥配水場
内山配水場
金華山
南配水場
御番所配水場
黒崎配水場
七ツ森配水場
長渡配水場
合併前の給水区域図
北上町
桃生町
河北町
雄勝町
河南町
石巻市
女川町
矢本町
鳴瀬町
牡鹿町

Ⅰ　事業の沿革と推移

1　企業団設立の背景とその経緯

2　公営簡易水道の推移

3　石巻市及び旧町の水道事業の推移

4　水道のあゆみ(年表)

１　企業団設立の背景とその経緯

○企業団設立の背景

企業団を設立した石巻市、矢本町及び鳴瀬町の１市２町は、石巻地方広域都市圏の構成員として、古くから社会的にも経済的にも緊密な連携を保ちながら、一体的に発展してきた。

とりわけ、仙塩経済圏と石巻経済圏の交流が進展している中にあって、１市２町はその延長線上に位置し、しかも市街地が連たん状態となって物的、人的交流にも一段と活発化の様相を呈してきていた。

こうしたことから、当地域の中核都市石巻市に隣接している両町はその影響をまともに受け、産業経済の発展はめざましいものがあり、水需要も毎年増加の一途をたどってきたところである。

このため、両町においては、住民ニーズに対応するための水道施設の設置が急務となり、その対策を講じてきたわけであるが、両町はいずれも町内での水源確保が困難なため、石巻市からの分水による水道事業を計画し、昭和 40 年の分水契約締結に基づき同年 12 月に厚生大臣の水道事業経営認可を得て水道施設の建設工事に着手した。

昭和 43 年５月から行政の枠を越えた広域行政の一環として､石巻市から給水量の全量分水を受けた。

○国の特定事業に採択

石巻市においては第５次拡張事業の完成によって施設能力は 71,000 ㎥/日となったが、一日最大給水量はすでに 68,000 ㎥を記録、施設の稼働率は 96%に達し、その余力はわずかとなったため、昭和 53 年度に策定した「石巻市水道事業長期基本計画」を基調とし、昭和 54 年度から引き続き、第６次拡張事業に着手することとして、昭和 54 年６月に議会の意思決定を得た。

一方、拡張事業の認可申請にかかる厚生省との協議の段階で、昭和 43 年以来、矢本、鳴瀬両町に行ってきている給水量の全量分水は全国的にも類を見ないもので、変則的な水道経営となっていることから、これを改め両町を石巻市の給水区域に包含して給水区域の拡大を図るか、それとも水道事業を統合して企業団を設立し、水道経営の一元化を図るか、二者択一による行政指導がなされた。

このため、国県当局の指導、助言を得ながら、市、町でも鋭意調査、検討を重ね、その方策を模索してきたところであるが、単なる水道経営の一元化ということでは、市、町議会はもとより地域住民のコンセンサスを得るための説得力に乏しいことから、当時、用水供給事業にのみ適用されている「広域的水道施設整備」の特定事業に採択されるよう国に対して要請した。

国においても、将来の末端給水による広域水道事業の積極的かつ効率的な運営を図るためのテストケースとして容認し、その結果末端給水事業としては、全国でも初めてのケースとして昭和 55 年度における国の広域的水道施設整備の特定事業に採択された。

○企業団設立までのあゆみ

特定事業に採択されたことに伴い、水道広域化の実現に向けて本格的に取り組むことになったが、水道施設整備の推進にあたっては水道法に基づく「広域的水道整備計画」の策定が前提となるため、石巻地方の１市９町においては、県に対し早急に整備計画を策定するよう要請した。

一方、１市２町においては、水道経営の一元化に向けて協議を重ねるため 「(仮称) 石巻地方広域水道企業団設立協議会」を設置し、企業団設立に向け継続的に協議したところ、昭和 55 年９月６日に従来の１市２町の水道事業を統合し、新たに「石巻地方広域水道企業団」を設立することに基本的に合意し、その調印式が行われた。

このため、市、町は９月定例議会において従来の水道事業の設置等に関する条例を廃止し、新たに企業団を設立するために必要な規約を制定後、知事に対し企業団設立認可の申請をした。

また、県においても「石巻地方広域的水道整備計画」を策定し、厚生大臣に報告したことに伴い昭和 55 年 10 月９日付けをもって知事から設立に関する許可がなされた。

これによって、ただちに企業団の臨時議会を開会し、水道事業設置条例をはじめとする関係諸条例並

びに予算について企業団議会の議決を得て厚生大臣に対し水道事業の経営認可申請をし、昭和 55 年 10 月 14 日に認可を得たので、同日付けをもって「石巻地方広域水道企業団」の経営業務を開始した。

鹿又取水塔　　1 号取水塔（施設能力　160,000 ㎥/日）
　　2 号取水塔（施設能力　 80,000 ㎥/日）

○市町合併

本企業団の構成団体である石巻市、矢本町及び鳴瀬町は、平成 17 年４月１日の市町合併に伴い石巻市、河北町、河南町、桃生町、北上町、雄勝町、牡鹿町の１市６町が新市「石巻市」に、矢本町と鳴瀬町が新市「東松島市」に、それぞれ合併し本企業団の構成団体は新２市となったところである。

このことから、旧町の各水道事業を継承し本企業団が共同処理することとなった。河北町、河南町、桃生町の各上水道事業は企業団の上水道事業に統合するため、平成 17 年３月 29 日厚生労働大臣へ事業変更の届出を行い、北上町、雄勝町、牡鹿町の 15 簡易水道事業は企業団が共同処理するため、平成 17 年３月 31 日宮城県知事へ経営変更届出を行ったところである。

2　公営簡易水道の推移

区分＼簡水名		荻浜	小竹浜	田代浜	福貴浦	月浦	小積浜
簡易水道布設工事	着工	S30.3.1	S42.8.5	S45.8.17	S46.9.6	S51.6.25	S59.6.25
	竣工	S31.5.31	S43.3.25	S46.3.26	S47.11.30	S52.12.31	S60.10.19
総事業費		2,200 千円	10,362 千円	128,358 千円	22,214 千円	37,103 千円	307,562 千円
同上財源	国庫補助金	550 千円	3,955 千円	81,075 千円	7,907 千円	267 千円	114,153 千円
	起債	1,000 千円	5,600 千円	33,200 千円	11,500 千円	700 千円	154,000 千円
	一般会計補助金	650 千円	398 千円	3,650 千円	2,057 千円	136 千円	39,419 千円
	その他	－千円	409 千円	10,433 千円	750 千円	－千円	－千円
施設能力	給水人口	800 人	600 人	900 人	320 人	260 人	440 人
	一日最大給水量	96 ㎥	90 ㎥	150 ㎥	48 ㎥	52 ㎥	100 ㎥
	一人一日最大給水量	120 ℓ	150 ℓ	150 ℓ	150 ℓ	200 ℓ	227 ℓ
認可年月日	創設認可	S31.2.21 県指令 1023	S42.6.3 県指令 9983	S45.8.13 県指令 3891	S46.9.4 県指令 5596	S51.6.22 県指令 3576	S59.6.12 県指令 12
	変更認可	S55.10.14 県指令 6849	S55.10.14 県指令 6850	S55.10.14 県指令 6851	S55.10.14 県指令 6852	S55.10.14 県指令 6853	〃
	変更認可	平成 2 年 3 月 30 日厚生省衛生 244 （公営簡易水道を上水道の給水の給水区域に含める）					

区分＼簡水名		北上	相川	大原	大谷川	寄磯
簡易水道布設工事	着工	－	－	S41.7	S39.8	S40.9
	竣工	S33.3	－	S42.3	S40.3	S41.3
施設能力	給水人口	4,500 人	1,530 人	1,470 人	220 人	800 人
	一日最大給水量	1,313 ㎥	713 ㎥	470 ㎥	40 ㎥	130 ㎥
	一人一日最大給水量	292 ℓ	466 ℓ	320 ℓ	182 ℓ	163 ℓ
認可年月日	創設認可	S54.5.18 県指令 1546	S53.11.15 県指令 11098	S41.6.16 県指令 6552	S39.9.3 県指令 11136	S40.9.28 県指令 11386
	変更認可	〃	S59.9.1 県（環）指令 27	S59.6.8 県（環）指令 9	〃	〃
	変更認可	平成 17 年 3 月 31 日県知事へ経営変更届出 （公営簡易水道を企業団が共同処理）				
	変更認可	平成 21 年 3 月 24 日厚生労働省発(健)　324006 （公営簡易水道を上水道の給水の給水区域に含める）				

区分＼簡水名		鮫浦	谷川	雄勝	水浜	波板
簡易水道布設工事	着工	S47.1	S57.7	S34.12	―	―
	竣工	S48.3	S58.2	S35.10	―	―
施設能力	給水人口	170 人	320 人	4,300 人	1,500 人	200 人
	一日最大給水量	25.5 ㎥	100 ㎥	1,818 ㎥	250 ㎥	30 ㎥
	一人一日最大給水量	150 ℓ	313 ℓ	423 ℓ	167 ℓ	150 ℓ
認可年月日	創設認可	S47.9.1 県指令 6290	S57.6.1 県指令 1390	S60.6.3 県指令 22	S37.8.15 県指令 8410	S39.9.3 県指令 11147
	変更認可	〃	〃	H14.3.26 県（衛）指令 27	〃	〃
	変更認可	平成 17 年 3 月 31 日県知事へ経営変更届出 （公営簡易水道を企業団が共同処理）				
	変更認可	平成 21 年 3 月 24 日厚労省(健)324006（公営簡易水道を上水道の給水の給水区域に含める）				
	変更認可			平成 28 年 3 月 30 日厚生労働省発生食 0330 第 3 号(公営簡易水道を上水道の給水の給水区域に含める)		

区分＼簡水名		鮎川	十八成	網地島	泊	新山
簡易水道布設工事	着工	H20.4	―	―	S33.11	S37.8
	竣工	H27.3	―	―	S34.2	S38.3
施設能力	給水人口	2,370 人	―人	―人	350 人	250 人
	一日最大給水量	2,100 ㎥	―㎥	―㎥	130 ㎥	40 ㎥
	一人一日最大給水量	886 ℓ	―ℓ	―ℓ	371 ℓ	160 ℓ
認可年月日	創設認可	S27.2.20 県指令 607	S34.8.14 県指令 10198	S38.8.28 県指令 10855	S33.9.8 県指令 8210	S37.8.24 県指令 8414
	変更認可	S49.10.1 県指令 9752	S55.6.30 県指令 21624	S51.10.18 県指令 8621	S58.6.13 県（環）指令 19	〃
	変更認可	平成 17 年 3 月 31 日県知事へ経営変更届出 （公営簡易水道を企業団が共同処理）				
	変更認可	平成 20 年 3 月 31 日県指令 27 （3 公営簡易水道を統合し、鮎川公営簡易水道とする）				
	変更認可	平成 28 年 3 月 30 日厚生労働省発生食 0330 第 3 号 （公営簡易水道を上水道の給水の給水区域に含める）				

３　石巻市及び旧町の水道事業の推移

１．石巻市水道事業の推移

はじめに

石巻旧市内の地勢は北上川をはさんで、東西の地質が異なり東部の湊地区は地質学三畳紀の砂質粘板岩（井内石）によって形成されている。

これに対し西部日和山、鰐山の礫岩層とこれをめぐる平野部一帯は、河流がもたらした沖積層に属しているが、大河の沿岸に位置しながら平坦地帯や丘陵地も良質の地下水に恵まれなかった。

わずかに湊牧山連峰の山裾や、門脇、日和山鰐山の周辺に少数の井戸を掘って、これを利用するという実情であった。

したがって、汲み取り運搬の不便から、やむを得ず濁井を砂越ししたり、あるいは、北上川の流水をそのまま飲用していたものである。

このように、衛生的適良水の不足は町民の日常的生活に非常な不便を感じさせるばかりでなく、恐るべき伝染病の発生、まん延を招き、年々腸チフス、赤痢、コレラ、その他の伝染病の患者が絶えることがなかった。時には、大量の患者を出して町民を脅かした例も少なくなかった。

また、水利の不便は防火上にも累を及ぼし、過去において大火により数百戸を灰じんに帰した例などは消火用水の欠乏によって招いた悲惨な災禍であった。

日常生活に直結する環境整備の立遅れから、不測の事態を招くことは民生の安定を欠き、結果的には町勢の発展をも根底から揺がすことになるため、行政当局をはじめとして住民全体の上水道布設機運がしだいに高まりつつあった。

○創設事業

着　工	昭和５年４月	竣　工	昭和８年３月
事業費	1,290 千円	起債額	1,290 千円

石巻市の上水道は、大正 13 年９月当時の石巻町会において大正 14 年４月から５年間継続工事として布設することを議決し、大正 14 年２月内務大臣の事業認可を受けたが、実際に工事に着手したのは昭和５年度であった。

水源地を桃生郡河南町鹿又字内田地内に求め、北上川右岸に取水塔を設け取水した後、これを沈砂池に導き沈砂後導水ポンプにより約 7.6 ㎞隔てた石巻市双葉町の大街道浄水場（緩速ろ過方式採用）に送り、沈澱、ろ過、塩素消毒するものである。これより送水ポンプで、約 0.5 ㎞離れた石巻市泉町三丁目の鰐山配水場配水池に送水し、低区には自然流下で、また、日和が丘、泉町、羽黒町、双葉町、大手町、宜山町、南光町方面の高台には配水場内のポンプで配水し、その残余の水は日和が丘の高区配水塔に貯水しようとするものであった。

○第１次拡張事業

着　工	昭和 26 年 10 月	竣　工	昭和 34 年 10 月
事業費	71,980 千円	起債額	55,500 千円

事業開始時の昭和８年における給水区域内人口は 27,715 人であったが、給水人口は 11,728 人で給水普及率は 42.3％、一人一日最大給水量 191ℓ、一日最大給水量は 2,249 ㎥と施設能力の 1/3 であった。

その後、年々水道の普及率が向上すると共に一日最大給水量も増加の傾向をたどったものの、長い間当初計画の一日最大給水量となるまでには至らず、戦後の昭和 22 年に初めて一日最大給水量が 6,665 ㎥に達し、施設能力を上回る給水量となった。

このように、年々増加する水需要に対応するため第１次拡張事業計画を樹立し、市議会の議決を得て、次のような増補工事を行なった。

鹿又水源地においては、沈砂池１池増設、導水ポンプ３台を取り替えた。（既設４台）また、大街道浄水場においては、凝集池増設、沈澱池改造２池、送水ポンプ３台取替（既設４台）送水管１条増設し計２条とし、ろ過池１池増設し計４池とした。さらに、鰐山配水場においては、配水池１池増設し計３池となり、同ポンプ既設２台を３台に増設した。

本拡張事業計画は計画給水人口 50,000 人、計画一人一日最大給水量 200ℓ、計画一日最大給水量 10,000 ㎥の規模とした。

○第 2 次拡張事業

着　工	昭和 34 年４月	竣　工	昭和 39 年３月
事業費	78,673 千円	起債額	61,000 千円

戦後における人口の増加、地場産業の発展などにより水需要は増加の一途をたどり、加えて昭和 30 年には町村合併促進法に基づき蛇田村が合併したことから水需要が急増する要因となり、第１次拡張事業が完成する直前の昭和 32 年に計画一日最大給水量 10,000 ㎥を超える 10,821 ㎥を記録した。

このため、第１次拡張事業に引き続き第２次拡張事業に着手することになった。

工事の概要としては、鹿又水源地に導水ポンプ１台増設、大街道浄水場に凝集池１池増設、沈澱池改造、ろ過池１池増設し計５池となり、送水ポンプ１台増設した。また、鰐山配水場に配水池１池増設し計４池とし、施設の増強を図った。

本拡張事業計画は、計画給水人口 53,500 人、計画一人一日最大給水量 280ℓ、計画一日最大給水量 15,000 ㎥の規模とした。

○第 3 次拡張事業

着　工	昭和 39 年４月	竣　工	昭和 44 年３月
事業費	790,000 千円	起債額	690,000 千円

給水人口の順調な伸びや高度経済成長による発展、さらには昭和 34 年渡波町、昭和 42 年稲井町の合併により給水区域が拡大したことから急激に水需要が増加した。

一方、第１次、第２次の拡張工事によって、施設の増補改良を行い、給水量の増加に対処してきたが、各用地とも余地がなくなったため、第３次拡張事業では従来の取水地の隣接地を取得し、新たに取水塔、沈砂池、導水ポンプを設け、これより約 4.8 ㎞の石巻市蛇田字新上沼地内に新設した蛇田浄水場（急速ろ過方式採用）に導水管を布設した。この浄水場において、薬品沈澱、急速ろ過、塩素消毒した浄水をポンプにより約 4.6 ㎞離れた石巻市湊字不動沢山地内の湊配水場へ送水し、配水池に貯水したのち自然流下により湊、渡波方面に配水することとし、さらに釜、大街道、蛇田方面には配水ポンプ直送による配水方式とした。

本拡張事業計画は、計画給水人口 95,500 人、計画一人一日最大給水量 330ℓ、計画一日最大給水量 31,500 ㎥とし、給水区域は石巻、蛇田、渡波及び稲井の一部とした。

○第 4 次拡張事業

着　工	昭和 44 年４月	竣　工	昭和 48 年３月
事業費	313,000 千円	起債額	200,000 千円

石巻工業港の開港、蛇田及び袋谷地ニュータウンの宅地造成の完成、並びに周辺町からの人口流入増などにより、石巻市の中規模都市の形態を備えるまでに至り、給水区域を変更することなく水需要の増加に対処するため第４次拡張事業に着手した。

本拡張事業計画は、計画給水人口 110,000 人、計画一人一日最大給水量 425ℓ、計画一日最大給水量 46,750 ㎥とした。加えて、矢本町、鳴瀬町への分水として、一日最大分水量 4,750 ㎥、一日平均分水量 3,800 ㎥とした。これらを合わせた施設の計画一日最大給水量を 51,500 ㎥、一日平均給水量を 41,200 ㎥の規模とした。

工事の概要としては、鹿又取水場に沈砂池、導水ポンプを増設し、蛇田浄水場に着水井、薬品混和池を改造、さらにフロック形成池、沈澱池（傾斜板式）、急速ろ過池、浄水池、配水ポンプ井、塩素滅菌機、送水ポンプ、配水ポンプを増設した。また、湊配水場に配水池を増設したことなどにより一日最大 20,000 ㎥の給水量の増加を図った。

○第 5 次拡張事業

着　工　　昭和 48 年４月　　竣　工　　昭和 54 年３月

事業費　　5,730,000 千円　　起債額　　5,630,000 千円

このころの給水普及率は 90％を超える高普及時代を迎える。また、生活水準の向上と共に都市形態の水の使用状況となり、さらに一人一日当たりの給水量の増加を見ることになる。

その後、新漁港の開港や周辺町からの人口流入の増加、並びに給水区域の変更（稲井地域の一部）とも合わせて計画一人一日最大給水量 500ℓ、計画一日最大給水量 64,500 ㎥、計画給水人口 129,000 人の規模とし、加えて矢本、鳴瀬両町への分水として、一日最大分水量 6,500 ㎥、一日平均分水量 5,200 ㎥とした。これらを合わせた施設の計画一日最大給水量を 71,000 ㎥（大沢水源予備 1,000 ㎥）計画一日平均給水量を 56,800 ㎥の規模とした。

工事の概要としては、鹿又取水場に沈砂池、導水ポンプ、蛇田浄水場に着水井、薬品混和池、フロック形成池、ろ過池、浄水池、ポンプ井を、さらに流留配水場系送水ポンプを増設した。

２．矢本町水道事業の推移

はじめに

矢本町は、北上山地の南端牡鹿山地と桃生丘陵の両隆起帯にはさまれた沈降帯になっている。また石巻湾北方に広がる石巻平野の両翼部および桃生丘陵の一部より形成され、その南は屈曲、出入の著しい牡鹿半島の海岸より数多くの島々からなる松島海岸に続く砂浜海岸線となっている。

町の東部に位置する中江川に青木川の合流した定川が貫流しているが、水量の不足な河川で、全町の生活用水としては乏しく、主として農業用排水路として利用する程度であった。

昭和１６年、矢本地内に松島海軍航空隊飛行場が設置され、翌年矢本町小松地区の地下水を水源として海軍航空隊専用水道の施設が建設されたことに伴い、町内の一部に分水を開始した。

戦後、米駐留軍管理下に入り、昭和 23 年ころ町内の公共施設および主要箇所（米駐留軍官舎等）へ専用栓、公共栓として米軍が給水管を布設し給水を開始した。また、主要箇所（米駐留軍官舎等）に消火栓３～４基設置した。

さらに、昭和 26 年町所在の国有水道（進駐軍専用）中、町民の使用にかかる部分の維持管理料等を徴収する水道維持管理条例を制定した。

その後、昭和 30 年に米駐留軍より防衛庁へ移管されたことに伴い、町内に分散した既存の米駐留軍官舎（給水装置も含む）が民間に払い下げとなった。

このような中で、給水区域を上町（１．２．３）、下町（２．３）、関ノ内（１．２）、下立沼（一部）、前柳、前里とし、一日最大 380 ㎥、給水人口 700 人で昭和 32 年、矢本町と防衛庁が給水契約を締結し、給水を開始した。

○創設事業

着　工　　昭和 33 年 10 月　　竣　工　　昭和 40 年 11 月

給水区域の一部拡大により給水人口 2,000 人、一日最大 420 ㎥として防衛庁と日量給水契約を締結し、さらに矢本町土木課水道係を設置し水道の本格的給水を開始した。

○第 1 次拡張事業

着　工　　昭和 41 年８月　　竣　工　　昭和 44 年４月

事業費　　107,918 千円

給水人口の増加に伴い水需要も増加し、既存の水源、施設では対応が困難となった。

このため、隣接する鳴瀬町と共同で石巻市より分水を受ける方向で検討し、石巻市、県知事の認可を得て昭和41年から本格的工事に着手した。

工事の概要としては、矢本町赤井字台82-４番地に792㎡の土地を取得し、矢本鳴瀬送配水ポンプを新設すると共に、送水ポンプ、滅菌機、配電設備等を設置、敷地内に有効容量1,130㎥の配水池（PCタンク）を建設した。

また、石巻市門脇字三番谷地内の配水管から分水を受け300㎜（鳴瀬町と共用）の導水管2,370mを布設、ポンプ場内で矢本、鳴瀬に分岐し、量水器を取り付け計量した。

配水管布設工事としては、75㎜～φ50㎜を20,400m布設し、給水区域の矢本地区、大曲地区、赤井地区へポンプ圧送方式による給水を開始、一日最大3,000㎥をもって矢本町上水道事業経営を開始した。

○第2次拡張事業

着　工　　昭和43年３月　　竣　工　　昭和45年４月

事業費　　15,891千円

第１次拡張事業に引き続き給水区域内の上小松、沢田、下小松、手招、大塩、山崎（小学校）各地区に給水するため配水管布設工事を行った。

工事の概要としては、50㎜～125㎜を6,735m布設し、上記区域内に給水を開始した。

○第3次拡張事業

着　工　　昭和47年８月　　竣　工　　昭和48年１月

事業費　　39,007千円

小松地区、大塩並びに塩入地区の水需要の増加に対応するため、第３次拡張事業では矢本町小松字上前柳94-２番地に小松ポンプ場を新設するとともに、矢本町大塩字山崎に有効容量500㎥の配水池（PCタンク）を建設した。

また、送水ポンプ２台（常用、予備）により配水池に送水したのち、自然流下方式で大塩地区の一部と小松地区に給水を開始した。

配水管布設工事としては、100㎜～150㎜を3,243m布設した。

○第4次拡張事業

着　工　　昭和49年８月　　竣　工　　昭和51年３月

事業費　　423,463千円

給水区域の拡大、並びに給水人口の増加により水需要が増加したため、第４次拡張事業では導水管400㎜（DIP）延長1,205m布設した。さらに、矢本ポンプ場においては、矢本町内中心部まで250㎜～350㎜（DIP）延長7,670m布設、配水ポンプ３台（2.5㎥/分）有効容量2,000㎥（PCタンク）の配水池を増設し計3,130㎥とし、施設の増強を図った。

また、大塩全域を給水区域に編入し、大塩地内主要幹線道路に50㎜～150㎜を12,900m布設、人口増加と給水区域の拡大に対応した。

○変更認可

昭和55年６月（防衛庁工事として施行）

松島基地松島第四航空団（基地の居住地）を給水区域に編入した。

松島第四航空団（基地）は、旧海軍航空隊専用水道を改修し利用していたが、水質の悪化により町水道の分水を受け、基地内の飲料水として給水を開始した。

３．鳴瀬町水道事業の推移

はじめに

鳴瀬町は、桃生郡の最南西部に位置しており、東は太平洋に面し、これより北東にわたり丘陵をもって矢本町と接しているが、とくに、南は松島湾を擁し日本三景の一つである松島の風光を形成している。

町の中央部を鳴瀬川が流れていて海岸近くの住民はこの川を利用し、長い間飲料水としていたが、増水、濁水のたびに付近の井戸水にも影響して悪水となり、飲料水には不適当となることが多かった。

また、海岸近くで井戸水を利用している地域においても年々水量が不足し、飲料水として不適当な箇所が多くなってきたため、豊富で安全な飲料水を供給する水道施設の設置が強く望まれていた。

○創設事業

着　工　　昭和 42 年６月　　竣　工　　昭和 45 年３月

事業費　　104,069 千円

ボーリングによる地下水量の調査や鳴瀬川からの取水量調査を実施した結果、町内において水源を求めることは不可能という結論に達した。

このために、隣町の矢本町と共同で石巻市からの分水による水道経営を計画し、昭和 40 年 12 月に厚生大臣の事業経営認可を得て昭和 42 年度から工事に着手した。

この結果、昭和 43 年５月から分水による水道事業の経営を開始した。

○第 1 次拡張事業

着　工　　昭和 46 年７月　　竣　工　　昭和 48 年２月

事業費　　45,000 千円

未給水区域となっている根古、高松、新田、西福田上、下、肘曲、上下堤地区から上水道布設の強い要望があったため、配水管延長 21,228m布設し、上記区域を給水区域に編入した。

○第 2 次拡張事業

着　工　　昭和 49 年５月　　竣　工　　昭和 53 年３月

事業費　　110,000 千円

第１次拡張事業の完成により全町給水区域となったが、夏の海水浴客等の増加や冬期における、のり生産の工場の稼働時間増加に伴い水需要が急増し、その時期における水の供給に最悪の支障をきたしたため、給水人口 12,000 人、一日最大給水量 2,450 ㎥の拡張事業を計画した。

工事の概要としては､鳴瀬町野蒜字神田 90 番地２に野蒜配水場(有効容量 1,500 ㎥ PC タンク１基)を、また、鳴瀬町宮戸字大高森１番地に宮戸配水場（有効容量 300 ㎥ PC タンク１基）を、さらに、鳴瀬町小野字鍛冶沢 17 番地-19 に宮前配水場（コンクリート受水槽 200 ㎥）をそれぞれ新設するとともに、矢本ポンプ場に送水ポンプ 30kw×２台を増設した。

一方、送水管布設工事においては、200 ㎜～400 ㎜を 6,027m布設、水の安定供給に対応する施設の拡充を図った。

拡張事業の推移表

区分		着工	竣工	計画						事業認可
				工事費（千円）	給水人口（人）	一人一日最大給水量（ℓ）	一人一日平均給水量（ℓ）	一日最大給水量（㎥）	一日平均給水量（㎥）	年月日
石巻	創設	昭和5年度	昭和7年度	1,290	40,000	166	111	6,640	4,400	大正14.2.28 内務省 城衛第1号
	第1次拡張	昭和26年度	昭和33年度	71,980	50,000	200	160	10,000	8,000	昭和26.3.23 厚生省 城衛第54号
	第2次拡張	昭和34年度	昭和38年度	78,676	53,500	280	220	15,000	11,770	昭和34.5.20 厚生省 城衛第924号
	第3次拡張	昭和39年度	昭和46年度	790,000	95,500	330	265	31,500	25,300	昭和40.12.81 厚生省 環 第894号
	第4次拡張	昭和44年度	昭和47年度	313,000	110,000	425	340	51,500	41,200	昭和44.9.10 厚生省 環 第572号
	第5次拡張	昭和48年度	昭和53年度	5,730,000	129,000	500	400	71,000	56,800	昭和48.3.31 厚生省 環 第279号
矢本	創設	昭和33年度	昭和40年度	－	700	15	12	410	380	昭和35.5.24 － －
	第1次拡張	昭和41年度	昭和44年度	107,918	1,200	250	142	3,000	649	昭和40.12.25 宮城県指令 第14、737号
	第2次拡張	昭和42年度	昭和45年度	15,981	13,600	250	188	3,415	924	昭和43.2.14 宮城県指令 第1、653号
	第3次拡張	昭和47年度	昭和47年度	39,007	18,400	250	140	4,600	2,321	昭和47.3.27 宮城県指令 第18、851号
	第4次拡張	昭和49年度	昭和50年度	423,463	20,000	285	150	5,700	2,684	昭和49.3.30 宮城県指令 第24、281号
鳴瀬	創設	昭和42年度	昭和44年度	104,069	7,000	150	100	1,200	800	昭和40.12.25 宮城県指令 第14、738号
	第1次拡張	昭和46年度	昭和47年度	45,000	9,000	150	100	1,350	900	昭和46.3.31 宮城県指令 第16、665号
	第2次拡張	昭和49年度	昭和52年度	110,000	12,000	210	140	2,450	1,700	昭和49.3.30 宮城県指令 第24、280号

４．河北町水道事業の推移

はじめに

河北町は、宮城県の北東部に位置する石巻市の北側にあり、東西21㎞・南北13㎞、総面積125.09㎢を有し、中央部を北上川が貫流している。

また、旧河北町は昭和30年３月21日の町村合併により飯野川町、二俣村、大谷地村、大川村が合併して河北町となっているため、旧町村を各地区として飯野川地区、二俣地区、大谷地地区・大川地区と呼称している。

事業創設年月日　　昭和29年１月13日
供用開始年月日　　昭和31年３月１日
法適用年月日　　昭和42年４月１日

事業認可	認可 年月日	認可 番号	起工	竣工	計画給水 人口（人）	計画一人一日 最大給水量 （ℓ）	計画一日 最大給水量 （㎥）	事業費 （千円）
事業創設	S29.11.13		S29.11	S30.7	3,000	100	300	12,000
○給水区域等		飯野川町地区						
改良増補	S39.8.18		S39.9	S40.3	4,000	125	500	15,539
○給水区域等		中野地区						
第1次拡張	S39.11.30	15163	S40.6	S41.12	8,000	150	1,300	51,707
○給水区域等		浄水場改良（旧八幡山浄水場）						
第2次拡張	S42.3.31	7981	S42.7	S42.10	8,000	150	1,300	3,078
○給水区域等		小船越（川の上、鶴家、五十五人）、大森の一部（辻堂）						
応急拡張	S45.11.10	7515	S45.11	S46.1	9,000	150	1,350	10,720
○給水区域等		岩崎、吉野、境						
第3次拡張	S50.6.6	2539	S50.8	S53.3	18,000	300	5,400	1,133,944
○給水区域等		取水・浄水施設新設、飯野川、二俣、大谷地						
第3次追加拡張	S53.5.24	2192	S53.6	S54.3	18,000	300	5,400	464,165
○給水区域等		大川地区						
第4次拡張	S55.3.3	16877	S55.3		18,500	300	5,550	3,273
○給水区域等		長面地区						

旧河北町の上水道事業は、昭和29年に飯野川町簡易水道として創設し、昭和39年に給水区域の拡張に伴い、上水道として経営認可されたもので、取水は北上川の表流水を成田字一本杉地先から取水、八幡山浄水場にて処理、認可当初の飯野川町に加え、昭和40年３月には飯野川地区の中野へ給水区域を拡張、昭和42年10月には大谷地地区のうち小船越地区及び二俣地区の大森地区の一部へ給水、昭和46年１月に大谷地地区のうち飯野地区へ事業認可を受け給水を拡張してきた。

昭和50年に計画給水人口を18,000人とした第３次拡張事業の認可を受け、山崎取水塔・六本木浄水場・八幡山配水池及び拡張工事により昭和53年３月から飯野川地区（相野谷・中島・皿貝・馬鞍）、二俣地区（梨の木舟渡・大土・大森・三輪田・三輪田中・三輪田下）、大谷地地区（新田）へ給水開始。昭和53年５月第３次追加拡張事業認可を受け、大川地区無水源地域簡易水道施設整備事業を実施、昭和54年４月から大川地区（福地・針岡・釜谷・尾の崎・長面（簡易水道区域を除く））へ給水開始。昭和55年３月、大川地区（長面）長面簡易水道区域を廃止し上水道へ編入。平成16年に給水区域内未普及地域解消事業により、大川地区（針岡（芦早地域））へ配水管を布設し、平成17年４月から給水開始。平成17年４月１日市町合併に伴い、河北町水道事業から石巻地方広域水道企業団に統合された。

・昭和29年11月13日事業創設認可	・計画給水人口3,000人 起工昭和29年11月～竣工昭和30年7月
・昭和31年3月1日供用開始	・飯野川町地区給水開始
・昭和39年8月18日改良増補認可	・計画給水人口4,000人 八幡山浄水場補強工事 拡張工事 起工昭和39年9月～竣工昭和40年3月
・昭和40年3月	・飯野川地区（中野地区）給水開始
・昭和39年11月30日第1次拡張事業認可	・計画給水人口8,000人

	八幡山浄水場改良 起工昭和 40 年 6 月～竣工昭和 41 年 12 月
・昭和 42 年 3 月 31 日第 2 次拡張事業認可	・計画給水人口 8,000 人 拡張工事 起工昭和 42 年 7 月～竣工昭和 42 年 10 月
・昭和 42 年 10 月	・大谷地地区（小船越地区（川の上・沢田・鶴家・五十五人・後谷地））給水開始 二俣（大森地区の一部（辻堂））給水開始
・昭和 45 年 11 月 10 日応急拡張事業認可	・計画給水人口 9,000 人 拡張工事 起工昭和 45 年 11 月～竣工昭和 46 年 1 月 大谷地地区（飯野地区（岩崎・吉野・境））
・昭和 50 年 6 月 6 日第 3 次拡張事業認可	・計画給水人口 18,000 人 山崎取水塔及び導水施設新設・六本木浄水場新設・八幡山配水池新設 ・山崎取水塔・導水管 着手　昭和 51 年 2 月 1 日 竣工　昭和 51 年 4 月 10 日 ・六本木浄水場 着手　昭和 50 年 8 月 20 日 竣工　昭和 51 年 7 月 10 日 ・送水管 着手　昭和 51 年 5 月 24 日 竣工　昭和 51 年 8 月 20 日 ・八幡山配水池 着手　昭和 51 年 6 月 20 日 竣工　昭和 51 年 11 月 30 日
・昭和 53 年 3 月	・飯野川地区（相野谷・中島・皿貝・馬鞍）給水開始 二俣地区（梨の木舟渡・大土・大森・三輪田・三輪田中・三輪田下）給水開始 大谷地地区（新田）給水開始
・昭和 53 年 5 月 24 日第 3 次追加拡張事業認可	・計画給水人口 18,000 人 大川無水源地域簡易水道施設整備事業 起工　昭和 53 年 6 月 竣工　昭和 54 年 3 月
・昭和 54 年　4 月	・大川地区（福地・針岡・釜谷・尾の崎・長面（長面簡易水道区域を除く）給水開始
・昭和 55 年 3 月 3 日第 4 次拡張事業認可	・計画給水人口 18,500 人 大川地区（長面）長面簡易水道区域を廃止し上水道へ編入
・平成 16 年　6 月	・給水区域内水道未普及地域解消事業 着手　平成 16 年 6 月 16 日 竣工　平成 17 年 3 月 10 日
・平成 17 年　4 月	・大川地区（針岡（芦早地域））給水開始

５．河南町水道事業の推移

はじめに

河南町は、昭和 30 年３月 21 日町村合併促進法に基づき、広淵村、須江村、北村、前谷地村、鹿又村の５か村が合併し、町制を施行した。

県都仙台市の北東部 40 ㎞、桃生郡の西に位置し、東は１級河川旧北上川を境に桃生町、河北町、南は石巻市、矢本町、西は南郷町、涌谷町にそれぞれ接している。

町域面積は、69.33㎢で、西部は県立自然公園旭山を中心に丘陵が町境に沿って連なり、北部と中央部に山地があるほかは、海抜 0.6ｍから 4.4ｍのゆるやかな勾配をなす平坦地である。

水道事業は昭和 29 年、旧前谷地村に簡易水道が布設されたのが始まりであり、その後各地区に簡易水道が布設され、昭和 40 年には全町に水道が普及した。昭和 43 年には、各簡易水道を上水道（計画給水人口 20,000 人・一日最大給水量 3,000 ㎥）に統合した。

しかし、主な水源が深井戸であったため、水量の減少や水質の悪化により、廃止に至る深井戸もあり、昭和 45 年頃より需要期には水不足をきたすようになった。

そのため、水源を旧北上川に求め、昭和 49 年から昭和 53 年まで第１次拡張事業（総事業費 10 億 3,100 万円）を行い、和渕取水場、山崎浄水場、山崎配水池等の主要設備を整備し、安定的に供給できるようになった。

その後、昭和 62 年には夏季時の藻臭対策として、活性炭ろ過装置（処理能力:一日当たり 7,000 ㎥）を設置した。また、平成４年から平成 12 年には、老朽管（石綿セメント管）更新事業（総事業費 257,200 万円）を実施し、町内の石綿セメント管（約 63,000ｍ）を全廃し、現在に至っている。

６．桃生町水道事業の推移

はじめに

桃生町は、宮城県の中核都市、仙台市から北東へ 65 ㎞、石巻市から 20 ㎞のところに位置し、東に河北町、西に涌谷町、南は河南町、北は豊里町と隣接し、南北 13 ㎞、東西７㎞、総面積 43.33㎢の純農村の町である。

○創設事業

着　工　　昭和 37 年９月　　竣　工　　昭和 38 年９月

事業費　　48,025 千円

桃生町の水道は、水源を北上川表流水に求めて、昭和 39 年４月に給水開始している。創設当初の計画は、給水人口 5,000 人、１日最大給水量 850 ㎥で簡易水道として発足しましたが、加入者の増加や生活様式の変革等で、水の需要も年々増加の一途をたどり水不足が生じたため、昭和 47 年４月に事業経営の変更を行い上水道へ移行するとともに、昭和 52 年度目標に町全域（山田地区を除く）を給水区域とする計画給水人口 8,500 人、一日最大給水量 1,800 ㎥としての第一次拡張事業を実施した。

更に増加する水の需要に対処するため、昭和 52 年度、昭和 53 年度の２か年にわたり、給水人口 9,500 人、一日最大給水量 4,275 ㎥としての第二次拡張事業を行い、現在も小口径管の増径布設替工事等を実施している。

○第 1 次拡張事業

着　工　　昭和 47 年９月　　竣　工　　昭和 48 年３月

事業費　　78,365 千円

○第 2 次拡張事業

着　工　　昭和 52 年９月　　竣　工　　昭和 54 年３月

事業費　　335,643 千円

７．北上町水道事業の推移

はじめに

北上町は、宮城県の北東部に位置する石巻市の北北東部に位置し、日本一を誇るヨシ原は「日本の音風景 100 選」にも選定されている。海あり山あり川ありと風光明媚な町で、産業としては、農業と漁業の町で特に追波湾のワカメ・コンブ・ホタテの養殖が有名である。

また、旧北上町は桃生郡橋浦村と本吉郡十三浜村とが合併した異色の町であり、橋浦地区、吉浜地区、相川地区の三地区に大別される。

水道事業については、橋浦地区の一部を除き無認可の水道組合（35 組合）が町内にあり、それぞれ管理されていた。しかし、滅菌設備がなく保健所からの指導もあり昭和 53 年に認可水道が完成（北上簡易水道は厚生省補助、相川簡易水道は水産庁補助事業）するまでの間、町が管理面をバックアップすることとし、滅菌設備設置並びに水質検査への補助を行ってきた。

１北上簡易水道

・昭和 32 年 9 月 6 日事業創設認可 （県指令第 8550 号）	・計画給水人口 1,200 人 竣工昭和 33 年 3 月
・昭和 33 年 4 月 1 日 供用開始	・橋浦地区の一部地区給水開始 200 ㎥/日
・昭和 41 年 8 月 24 日 変更認可 （県指令第 9232 号）	・竣工昭和 42 年 7 月 原水不足のため第二水源（深井戸）工事
・昭和 49 年 9 月 2 日 変更認可 （県指令第 7810 号）	・竣工昭和 50 年 10 月 30 日 旧水源 2 箇所を廃止し、水源改良（浅井戸）工事 263 ㎥/日
・昭和 50 年 11 月 6 日 変更認可 （県指令第 9504 号）	・計画給水人口 4,500 人 拡張工事 起工昭和 50 年～竣工昭和 57 年 3 月 1,576 ㎥/日
・昭和 57 年 5 月 31 日 供用開始	・橋浦地区・吉浜地区 給水開始

２相川簡易水道

・昭和 53 年 11 月 15 日事業創設認可 （県指令第 11098 号）	・計画給水人口 510 人 竣工昭和 56 年 3 月 397.3 ㎥/日
・昭和 56 年 4 月 1 日 供用開始	・相川地区の一部 給水開始
・昭和 59 年 9 月 1 日 変更認可 （県指令第 27 号）	・着工 昭和 59 年 9 月～竣工 昭和 63 年 3 月 計画給水人口 1,530 人 713 ㎥/日
・昭和 63 年 4 月 1 日	・相川地区全域 給水開始
・平成 17 年 3 月 30 日 変更認可	・計画給水人口 1,070 人 500 ㎥/日

８．雄勝町水道事業の推移

はじめに

雄勝町は宮城県の東端牡鹿半島の北方に位置し、北東部は太平洋に面している。町のほぼ中央から東部は小半島を形成し、その南西部に雄勝湾が北西の首部には名振湾、船越湾を形成している。

町は南三陸金華山国定公園の牡鹿半島の北側にあり、海と山の豊かな自然に恵まれている。

水道事業は、各地域で井戸水や表流水で生活をしていたが、昭和 22 年、伝染病（赤痢）が集団発生したことを機に、豊富で安全な飲料水を供給する水道施設の設置が強く望まれていた。

○創設事業

着　工　　昭和 29 年３月　　竣　工　　昭和 47 年３月

伝染病（赤痢）対策が機で、豊富で安全な飲料水を供給する水道施設が昭和 28 年度に大須地区に簡易水道を設置してから名振地区を最期に昭和 46 年度までに 13 箇所に設置完了した。

○拡張事業

着　工　　昭和 49 年８月　　竣　工　　昭和 52 年３月

事業費　　221,212 千円

山の荒廃等が進み、自然条件の変化によりほとんどの施設共に渇水時期には、所定の水量が得られず、特に本町東部地区の羽坂桑浜地区、大須地区は時間給水を余儀なくされ、水不足が深刻となり昭和 47 年度に大浜地区において、地下水のテストボーリングを実施したところ本計画による大須、羽坂桑浜、熊沢、船越、立浜、大浜の６地区簡易水道及び新たに計画している荒地区をあわせても、充分な水量を得られる事を確認したので、昭和 49 年９月５日、事業の認可を受け浄水場、取水ポンプ、送水ポンプ、送水管 13,761ｍの布設を完了した。

○拡張事業

着　工　　昭和 52 年９月　　竣　工　　昭和 53 年３月

事業費　　38,702 千円

増加するプールや給食センター等の施設への給水需用に対応するため、テストボーリングを実施、1,200 ㎥/日の水量確保が可能である事を確認できたことから、昭和 52 年６月 30 日事業の認可を受け受水槽、取水ポンプ、送水ポンプ、送水管 1,180m の布設を完了した。

○拡張事業

着　工　　昭和 54 年９月　　竣　工　　昭和 55 年３月

事業費　　9,000 千円

雄勝簡易水道に明神地区、小島地区を統合するため昭和 54 年３月 10 日事業の認可を受け送水管 392m の布設を完了した。

○小規模水道（原地区）

着　工　　昭和 55 年 10 月　　竣　工　　昭和 56 年３月

事業費　　14,400 千円

林業構造改善村落特別対策事業により昭和 55 年 11 月届出をして本町唯一の山村集落で、未給水地区である原地区（18 戸）に簡易水道による給水等を衛生、生活環境の改善を図るため布設整備した。

○拡張事業
　着　工　　昭和 60 年７月　　竣　工　　昭和 61 年３月
　事業費　　35,766 千円
　名振地区、小浜地区の水質の悪化、水量不足により雄勝簡易水道に統合するため昭和 60 年６月３日事業の認可を受け、受水槽、送水ポンプ、送水管 2,235mの布設を完了した。

○拡張事業
　着　工　　平成 14 年５月　　竣　工　　平成 22 年３月
　事業費　　1,837,000 千円
　近年全体的に渇水期の取水量の不足が問題となっており、この不足水量を仮設水源や小規模な予備水源により賄っていた。また、地下水の過剰取水による海水の混入やクリプトスポリジウム、ジアルジア等病原性原虫の恐れなどにより、新たな水源開発や浄水設備の改良が必要となっていた。
　さらに、水道の水源、浄水場、配水池、ポンプ場等の施設は約 50 箇所と多く、これが町内に広く配置されているため、施設の運転管理も容易でない状況となっている。平成 14 年３月 26 日に事業認可を受け、３つの簡易水道で事業経営を行うことになった。

９．牡鹿町水道事業の推移
はじめに
　牡鹿町は、牡鹿半島の先端に位置しており、前方は太平洋に面し、後方は山々をもって女川町と接し、紺碧の海と点在する美しい島々、そして南三陸金華山国定公園を中心としたリアス式特有の海岸美が牡鹿の風光を形成している。
　牡鹿町は旧鮎川町と旧大原村が合併し、地理的な関係から 10 の簡易水道が広く点在している。

各簡易水道事業推移

事業認可	認可 年月日	起工	竣工	事業費 （千円）	計画給水 人口（人）	計画１人１日 最大給水量 （ℓ）	計画１日 最大給水量 （㎥）
鮎川簡易水道施設推移							
新設	S27.2.20	S27.8	S29.9	28,000	5,000	170	850
第１次拡張	S49.10.1	S49.12	S50.3	30,000	3,300	300	2,500
泊簡易水道施設推移							
新設	S33.9.8	S33.11	S34.2	35,000	700	150	105
第１次拡張	S58.6.13	S58.7	S59.3	58,000	350	200	130
十八成簡易水道施設推移							
新設	S34.8.14	S34.9	S35.3	4,300	800	150	120
第１次拡張	S55.6.30	S55.7	S56.3	26,000	800	200	220
大原簡易水道施設推移							
新設	S41.6.16	S41.7	S42.3	15,000	1,800	150	270
第１次拡張	S59.6.8	S59.7	S60.3	284,300	1,470	320	470
新山簡易水道施設推移							
新設	S37.8.24	S37.8	S38.3	1,700	250	160	40
網地島簡易水道施設推移							
新設	S38.8.28	S38.9	S39.9	69,000	2,800	161	450
第１次拡張	S51.10.18	S51.10	S52.3	131,000	2,800	214	600

事業認可	認可 年月日	起工	竣工	事業費 （千円）	計画給水 人口（人）	計画１人１日 最大給水量 （ℓ）	計画１日 最大給水量 （㎥）
大谷川簡易水道施設推移							
新設	S39.9.3	S39.8	S40.3	2,000	220	182	40
寄磯簡易水道施設推移							
新設	S40.9.28	S40.9	S41.3	13,700	800	163	130
鮫浦簡易水道施設推移							
新設	S47.9.1	S47.10	S48.3	7,000	170	150	25.5
谷川簡易水道施設推移							
新設	S57.6.1	S57.7	S58.2	115,100	320	313	100

４　水道のあゆみ（年表）

○石巻市水道事業所のあゆみ

年	主な事業	主な制度など
大正 13 年		・石巻町会で町営上水道許可申請を議決
大正 14 年		・内務大臣から同事業認可される
昭和 3 年		・石巻町会で水道使用条例を議決 ・石巻町会で町営上水道布設を議決
昭和 4 年		・石巻町水道部を設置
昭和 5 年	・上水道起工式を挙行	
昭和 7 年	・鹿又取水場、大街道浄水場、鰐山配水場が完成（通水試験を実施） ・大街道浄水場で通水式を挙行	
昭和 8 年	・上水道布設全事業完成、給水を開始（施設能力 6,600 ㎥/日） ・市制施行（世帯数 5,380 戸、人口 30,995 人）	・水道部を廃止、水道課を設置
昭和 26 年	・第 1 次水道施設拡張事業着手	
昭和 27 年		・水道工事指定店制度を導入
昭和 29 年		・地方公営企業法の適用を受ける ・水道事業所を設置（庶務、業務、経理、工務） ・水道事業管理者制度を設置
昭和 30 年	・市営荻浜簡易水道新設事業着手	・蛇田村合併　(S30. 1. 1)（世帯数 11,703 戸、人口 59,313 人） ・荻浜村合併　(S30. 4. 10)（世帯数 12,534 戸、人口 64,311 人）
昭和 31 年	・市営荻浜簡易水道完成　(S31. 5. 31)（施設能力 96 ㎥/日）	
昭和 33 年		・水道事業所に課制を採用（管理課、工務課）
昭和 34 年	・第 1 次水道施設拡張事業完成（施設能力 10,000 ㎥/日） ・第 2 次水道施設拡張事業着手	・渡波町合併　(S34. 5. 15)（世帯数 16,017 戸、人口 78,218 人） ・石巻市長が日本水道協会宮城県支部長に選

年	主な事業	主な制度など
昭和 34 年		任され、事務局を設置
昭和 38 年	・渡波町上水道を統合	
昭和 39 年	・第 2 次水道施設拡張事業完成 （施設能力 15,000 ㎥/日） ・第 3 次水道施設拡張事業着手	・水道料金平均 48.4%改定
昭和 40 年	・矢本町、鳴瀬町から分水の要請	・水道料金収納委託制度を採用
昭和 41 年	・蛇田浄水場完成 （施設能力 55,000 ㎥/日）	・水道料金調定事務を電算委託
昭和 42 年	・蛇田浄水場供用開始 ・市営小竹浜簡易水道新設事業着手	・稲井町合併　（S42.3.23） （世帯数 24,330 戸、人口 103,552 人）
昭和 43 年	・市営小竹浜簡易水道完成（S43.3.25） （施設能力 90 ㎥/日）	・水道事業所新庁舎完成 ・水道料金メーター検針委託制度採用
昭和 43 年	・矢本町、鳴瀬町に分水を開始 ・湊配水場完成（有効容量 6,700 ㎥）	
昭和 44 年	・第 3 次水道施設拡張事業完成 （施設能力 31,500 ㎥／日） ・大瓜、井内を給水区域に編入 ・第 4 次水道施設拡張事業着手	
昭和 45 年	・市営田代浜簡易水道新設事業着手	
昭和 46 年	・市営田代浜簡易水道完成（S46.3.26） （施設能力 150 ㎥/日） ・市営福貴浦簡易水道新設事業着手	
昭和 47 年	・市営福貴浦簡易水道完成（S47.12.10） （施設能力 48 ㎥/日）	
昭和 48 年	・第 4 次水道施設拡張事業完成 （施設能力 51,500 ㎥/日） ・第 5 次水道施設拡張事業着手 ・鰐山配水場に遠隔装置を導入	・水道料金平均 45.0%改定 ・異常渇水 ・ろ過池清掃作業を委託（大街道浄水場）
昭和 50 年	・第 5 次水道施設拡張事業計画変更 （事業費 57 億 3 千万円に増額）	・水道事業管理者制度を廃止 ・市長の専決、部長制を廃止 ・水道事業所を水道部に改組

年	主な事業	主な制度など
昭和 50 年		・水道料金平均 60.0%改定 ・水道加入金制度を導入 ・水道部安全衛生委員会を設置
昭和 51 年	・市営月浦簡易水道新設事業着手	・水道部機構改革 （次長制、3 課制～総務、給水、施設課） 石巻市水道事業経営審議会を設置 ・水道部経営改善委員会を設置 ・水道料金の口座振替制度を導入 ・水道週間行事の一環として「一日水道部長」を委嘱
昭和 52 年	・市営月浦簡易水道完成　(S52.12.31) （施設能力 52 ㎥/日）	・水道料金平均 29.68%改定 ・簡易水道の料金の一本化 （荻浜、小竹浜、田代浜、福貴浦） ・給水課に漏水防止係を設置 ・水道部車両及び各施設に無線装置を設備
昭和 53 年	・流留配水場完成（有効容量 3,500 ㎥） ・排水処理施設完成 （大街道、蛇田浄水場） ・第 1 次配水管整備事業着手 （昭和 53 年度～昭和 57 年度） ・第 1 次漏水防止対策事業着手 （昭和 53 年度～昭和 57 年度） ・第 1 次配水管更生工事事業着手 （昭和 53 年度～昭和 57 年度）	・宮城県沖地震発生　(S53.6.12) （全市停電、鹿又取水場が取水不能、全市全域断水） ・異常渇水 ・給水装置工事竣工図をﾏｲｸﾛﾌｨﾙﾑ化 (S53.11.30)
昭和 54 年	・大沢水源廃止 ・第 5 次水道施設拡張事業完成 ・高区配水塔撤去　(S54.3)	・国の水道広域化施設整備の特定事業採択 （国庫補助 1/3） ・石巻市水道事業長期基本計画を策定 ・水道料金平均 20.62%改定 ・開発負担金制度を導入 ・石巻市水道資料館完成（大街道浄水場内） ・ﾏｲｸﾛﾌｨﾙﾑ化した給水装置工事竣工図の複写図交付・閲覧実施　(S54.4.1)

○企業団のあゆみ

年	主な事業	主な制度など
昭和 55 年	・石巻地方広域水道企業団創設事業に着手	・石巻地方広域水道企業団設立協議会を設置 ・石巻市、矢本町、鳴瀬町の 1 市 2 町が石巻地方広域水道企業団の設立に関し協定書に調印 ・石巻地方広域水道企業団設立、業務開始（S55.10.14）
昭和 56 年		・石巻市の水道料金（上水道、簡易水道）を平均 34.05%改定
昭和 57 年	・創設事業鹿又取水場（1 号取水塔）完成 ・大街道浄水場滅菌方式を次亜塩素酸ナトリウムへ改良	・宅地内修繕工事を全面的に水道工事指定店へ移行 ・納入組合奨励制度を改善
昭和 58 年	・蛇田浄水場滅菌方式を次亜塩素酸ナトリウムへ改良 ・第 2 次漏水防止対策事業着手（昭和 58 年度～昭和 62 年度） ・第 2 次配水管更生工事事業着手（昭和 58 年度～昭和 62 年度） ・沼津、裏沢田、真野地区配水管布設（S58.2.28　230 戸） ・小島地区配水管布設（S58.11.30　23 戸）	・水道料金の口座振替を郵便局でも実施
昭和 59 年	・須江山浄水場管理本館完成 ・須江山配水場配水池完成（緊急遮断弁設置）（PC タンク有効容量 6,800 ㎥） ・小積浜簡易水道新設事業着手 ・第 2 次配水管整備事業着手（昭和 59 年度～昭和 63 年度） ・南境地区配水管布設（S59.9　165 戸）	・水道料金統一（矢本町、鳴瀬町の料金を石巻市の料金に統一） ・水道料金調定収納事務にオンライン・システム導入
昭和 60 年	・小積浜簡易水道完成（S60.6　126 戸）（施設能力 100 ㎥/日） ・土和田地区配水管布設（S60.6.30　16 戸）	・企業団行政改革推進本部及び行政改善委員会設置 ・企業団団章を制定
昭和 61 年	・棚橋地区配水管布設（S61.3.25　56 戸） ・亀山地区配水管布設（S61.12　56 戸）	・大街道浄水場が石巻市緑化推進モデル事業所に指定

年	主な事業	主な制度など
昭和 62 年	・八津地区配水管布設（S62.6　63 戸） ・土和田地区配水管布設（S62.9　8 戸） ・創設事業（須江山浄水場）施設工事完成（施設能力 25,000 ㎥/日）	・企業団水道工事指定店の地域割撤廃 ・県公共料金等暴力対策協議会石巻地方支部設立
昭和 63 年	・須江山浄水場供用開始　（S63.6.1）	・企業団機構改革実施　（S63.4.1） 給水課を営業課に改組、施設課から浄水部門を分離、浄水課を新設し、４課制となる
平成元年	・石巻地方広域水道事業変更認可申請（創設変更事業着手） ・大瓜入地区配水管布設（H1.8　97 戸） ・沢田日影山地区水道施設移管（H1.8　14 戸） ・流留配水場配水池増設（PC タンク有効容量 4,000 ㎥） ・須江山浄水場非常用発電機装置完成（H1.2） ・鹿又取水場自家用発電機装置設置完成（H1.5） ・第 3 次漏水防止対策事業着手（平成元年度～平成 5 年度） ・第 3 次配水管整備事業着手（平成元年度～平成 5 年度）	・企業団機構改革実施　（H1.4.1） 工事検査監制度を新設 ・水道料金、水道加入金及び開発負担金に消費税相当額転嫁改定　（H1.4.1） 基本料金と水量料金の合計額に 103/100 を乗じて得た額（円未満端数切捨）に改定（水道料金は 6 月調定分より適用） ・簡易水道事業に関する協定の締結（H1.6.27） ・上水道の広域化対策に要する経費の負担に関する協定の締結　（H1.12.20） ・企業団企業用資産等の取り扱いに関する協定の締結　（H1.12.20） ・企業団職員に係る基礎年金搬出金に係る公的負担に要する経費の負担に関する協定の締結　（H1.12.20）
平成 2 年	・石巻地方広域水道事業変更認可（H2.3.30） ・新庁舎建設工事着手　（H2.6.11） ・荻浜系送水管布設工事着手　（H2.7） ・佐須浜地区配水管布設工事着手（H2.9） ・蛇田浄水場電気計装改良工事着手	・簡易水道事業に関係する協定の一部を改定する協定の締結　（H2.2.5） ・水道料金を平均 16.90%改定（6 月調定分より適用） ・穿孔業務の一部（口径 13 ㎜～40 ㎜）を水道工事指定店施工に改善　（H2.4.1） ・給水装置工事に使用する材料及び器具等の検査制度見直しの実施　（H2.4.1） ・給水装置工事竣工図に CAD システム導入（H2.4）
平成 3 年	・大街道浄水場 4 号ろ過池漏水防止工事完了　（H3.3.20） ・新庁舎建設工事竣工　（H3.3.25） ・荻浜系送水管布設工事（田代浜地区海底管）完成 4,142m　（H3.3） ・新庁舎開庁　（H3.6.4） ・新庁舎での業務開始　（H3.6.10）	・渡波営業所の廃止統合　（H3.3.31） ・営業部門の改善実施 電話受付による中止・再開業務の現地処理及び水道料金の現地精算方式の導入（H3.4.1） ・給水装置工事申請、設計審査等の事務処理の一元化　（H3.4.1）

年	主な事業	主な制度など
平成３年	・新庁舎落成式　(H3.7.20) ・佐須浜地区上水道給水開始 (H3.12.25　35戸)	・給水管の口径を最低20㎜以上と、給水栓数によりメーター口径を設定する旨改定 (H3.4.1)
平成４年	・須江山配水場配水池増設　(H4.9.30) (PCタンク有効容量 6,800㎥)	・委託集金制度廃止　(H4.3.31) ・水道料金未収金整理員を配置　(H4.4.1) ・水道料金の口座振替を漁業協同組合でも実施　(H4.4.1) ・検針業務にハンディ・ターミナル導入 (H4.7)
平成５年	・蛇田浄水場電気計装設備改良工事完了 (H5.3.19) ・小竹浜地区へ上水道給水開始 (H5.10.20　84戸) ・西部地区管理事務所建設工事に着手 (H5.11.2)	・企業団機構改革実施　(H5.4.1) 施設課を建設部門と管理部門に分離 建設課と施設管理課に改組し５課制
平成６年	・蛤浜地区へ上水道給水開始 (H6.3.10　14戸) ・西部地区管理事務所建設工事完了 (H6.3.15) ・折浜地区へ上水道給水開始 (H6.7.1　28戸) ・第４次漏水防止対策事業着手 (平成６年度～平成10年度)	・矢本、鳴瀬営業所を統合 西部地区管理事務所として業務開始 (H6.4.1) ・水道料金を平均15.74%改定 (６月調定分より適用) ・給水装置関係図書等に光ファイリングシステム導入　(H6.4.1) ・異常渇水　(対策本部設置H6.8.1～9.1)
平成７年	・石巻専修大学と官学共同研究着手 (H7.4.28) ・桃浦地区へ上水道給水開始 (H7.6.20　91戸) ・稲井系送水管布設工事着手　(H7.11) ・粉末活性炭供給装置工事着手 (H7.12.26)	・1/17阪神淡路大震災被災地へ応急復旧応援 (H7.2.2) ・企業団機構改革実施　(H7.4.1) 総合企画担当、防災対策担当職員を配置 ・浄水施設等特別警戒態勢と巡視の強化 (H7.4.6～4.20) ・石巻市管工事業協同組合と災害時応援体制協定書に調印　(H7.10.19)
平成８年	・粉末活性炭供給装置完成　(H8.6.25) ・荻浜地区へ上水道給水開始 (H8.12.20　54戸)	・企業団職員提案制度を制定　(H8.3.22) ・埼玉県南水道企業団と災害時における相互応援に関する協定書調印　(H8.4.24) ・設計積算システム導入　(H8.5.1) ・Ｏ－157対策として残留塩素0.2㎎／㍑以上保持処理実施　(H8.7.29)
平成９年	・防災倉庫完成　(H9.3)	・水道料金、水道加入金及び開発負担金に消

年	主な事業	主な制度など
平成 9 年	・月浦地区へ上水道給水開始 (H9.6.25　41 戸) ・侍浜地区へ上水道給水開始 (H9.6.25　17 戸)	費税相当額転嫁改定　(H9.4.1) 基本料金と水量料金の合計額に 105/100 を乗じて得た額（円未満端数切捨）に改定 （水道料金は 6 月調定分より適用） ・穿孔業務を指定店施工に移行（口径 50 ㎜以上）　(H9.4.1) ・企業団災害対策実施計画書（災害時職員行動マニュアル）作成　(H9.6) ・給与等口座振込開始　(H9.8)
平成 10 年	・小積浜、牧浜、竹浜、狐崎浜、各地区へ上水道給水開始 (H10.3.16　合計 106 戸) ・浄水施設等改良計画基本設計策定 (H10.8) ・水沼配水場配水池完成（緊急遮断弁設置）　(H10.10.28) （RC タンク有効容量 400 ㎥） ・小多田地区へ上水道給水開始 (H10.12.9　14 戸) ・福貴浦地区へ上水道給水開始 (H10.12.21　37 戸)	・横流式沈澱池水面の浮上遮光シートの使用により次亜塩素酸ナトリウムの低減化考案　(H10.2) ・指定給水装置工事事業者制度　(H10.4.1)
平成 11 年	・浄水施設等改良事業実施計画設定 (H11.1) ・田代浜地区へ上水道給水開始 (H11.3.17　77 戸) ・浄水施設等改良工事着手 （平成 11 年度～平成 20 年度） ・鹿又取水場警備業務無人化　(H11.4) ・牧浜地区へ上水道給水開始 (H11.4.23　4 戸) ・稲井未整備地区（高木、水沼）へ上水道給水開始　(H11.5.31　220 戸) ・第 5 次漏水防止対策事業着手 （平成 11 年度～平成 15 年度） ・南境配水場配水池完成（緊急遮断弁設置）　(H11.10.27) （PC タンク有効容量 2,000 ㎥） ・須江山配水場 3・4 号配水池増設 (H11.12.1) （PC タンク二重構造有効容量 11,500 ㎥）	・PH 低減化のための曝気装置設備試験設置（仁斗田配水場）　(H11.6.10) ・企業団コンピューター西暦 2000 年問題対策本部を設置し、全庁的な取り組みを図った。　(H11.8.1)

年	主な事業	主な制度など
平成 12 年	・創設変更事業完成 ・石巻専修大学と官学共同研究終了 (H12.3.31) ・南境地区給水開始 (H12.4.7)	・災害対策用小型造水機を田代島に配備 (H12.2.22) ・企業団機構改革実施 (H12.4.1) 総務課より財務会計係、企画広報係が分離し、新たに経営企画課を設置６課制となる ・水道意識調査を実施 (H12.8)
平成 13 年	・蛇田浄水場水質測定設備改良工事完成 (H13.3) ・蛇田浄水場薬品注入設備改良工事完成（ポリ塩化アルミニウム・次亜塩素酸ナトリウム・消石灰） (H13.9)	・企業団ホームページを開設 (H13.3.15) ・石巻地方広域水道整備計画の終息を関係７町と合意 (H13.3.31) ・中止・再開現地処理業務委託 (H13.4.1) ・図面管理ファイリングシステム稼動開始 (H13.4.1) ・コンビニエンスストア収納開始（6 月調定分より適用）
平成 14 年	・沢田送水ポンプ場及び沢田配水場給水開始 (H14.5.1) ・蛇田浄水場 1･2 号横流式沈澱池及び 1･2 号重力式急速ろ過池改良工事完成 (H14.11) ・蛇田浄水場須江山配水場系送水ポンプ送水開始（蛇田系直送ポンプによる配水区域を須江山配水場系に切替え） (H14.11)	・水道料金未収金整理員制度廃止 (H14.3.31) ・企業団機構改革実施 (H14.4.1) 営業課より審査係、検査係が分離し新たに給水装置課を設置、７課体制となる。 ・給水区域全域の現地精算を除く中止・再開現地処理業務を民間委託 (H14.4.1) ・財務会計システム稼動開始 (H14.7.1) ・水道使用者意識調査を実施 (H14.9) ・企業団情報公開条例施行 (H14.10.1)
平成 15 年		・企業団総合計画策定 (H15.2.6) ・平成 16 年 6 月から公共下水道等の使用料を水道料金と同時徴収するため石巻市矢本町及び鳴瀬町と「公共下水道等の使用料を水道料金と同時徴収する事務の共同処理に関する協定書」を締結 (H15.2.28) ・水道法改正による貯水槽水道設置状況調査 (H15.3.14) ・企業団例規集のデータベース化導入 (H15.4.1) ・7/26 宮城県北部地震発生 午前 0 時 13 分　石巻地区　震度 5 弱 矢本・鳴瀬　震度 6 弱 午前 7 時 13 分　石巻地区　震度 5 強 矢本・鳴瀬　震度 6 強 矢本・鳴瀬地区で 1,500 戸断水 （30 日午前 4 時復旧）

年	主な事業	主な制度など
平成 16 年	・大街道浄水場薬品注入設備（ポリ塩化アルミニウム・次亜塩素酸ナトリウム・消石灰）改良工事及び水質測定設備工事が完成し稼動開始　(H16.3) ・流留配水場緊急遮断弁設置工事完成 (H16.3.16) ・第 6 漏水防止対策事業着手（平成 16 年度～平成 20 年度）	・契約システム稼動開始　(H15.8.1) ・人事・給与システム稼動開始　(H16.1.1) ・公共下水道等使用料同時徴収開始（6 月調定分より適用） ・宮城県市町村職員退職手当組合に加入 (H16.4.1) ・10/23 新潟県中越地震被災地（長岡市）へ応急給水応援　(H16.10.25)
平成 17 年	・蛇田浄水場 3・4 号横流傾斜板式沈澱池及び 3 号重力式急速ろ過池改良工事完成　(H17.2) ・雄勝簡易水道原浄水場完成　(H17.3) ・企業団による公営簡易水道共同処理の事業変更認可　(H17.3) ・蛇田浄水場 2 号浄水池防食塗装工事完成　(H17.8)	・合併により給水区域の拡大 矢本町と鳴瀬町が合併により「東松島市」に、石巻市は近隣 6 町（河北町・河南町・桃生町・北上町・雄勝町・牡鹿町）と合併し新たな「石巻市」となり、新 2 市体制の広域水道事業が開始 企業長事務部局 8 課、6 営業所、1 管理事務所、25 係 議会事務部局　1 局、1 係 監査委員事務部局　1 局、1 係 (H17.4.1) ・災害対策用小型造水機を網地島に配備 (H17.4.1) ・水道料金統一（企業団構成市町の合併による給水区域の拡大に伴い、旧河北町・旧河南町・旧桃生町・旧北上町・旧雄勝町・旧牡鹿町の水道料金を企業団の料金に統一、6 月調定分より適用）　(H17.4.1)
平成 18 年	・須江山浄水場水質測定設備改良工事完成　(H18.3) ・湊配水場緊急遮断弁設置工事完成 (H18.3) ・相川簡易水道相川浄水場完成 (H18.3) ・大塩配水場緊急遮断弁設置工事完成 (H18.11) ・浄水場遠方監視制御設備工事完成 (H18.11)	・企業団機構改革実施　(H18.4.1) 浄水施設等改良事業により蛇田浄水場と大街道浄水場を混合体制とする（交替制勤務 33 人体制） 大街道浄水場長及び浄水係長を廃止 ・台風規模の低気圧通過　(H18.10.6) 雄勝、牡鹿地区に被害集中し、停電により送水ポンプ停止のため、給水活動開始（10 月 10 日完全通電）
平成 19 年	・蛇田浄水場 5・6 号沈澱池及び 4 号ろ過池改良工事完成　(H19.2) ・雄勝簡易水道三本松取水場完成 (H19.2)	・石巻地方広域行政組合と「小型動力ポンプ付水槽車による緊急飲料水の供給等に関する協定」を締結　(H19.3.15) ・企業団機構改革実施　(H19.4.1)

年	主な事業	主な制度など
平成 19 年	・鰐山配水場ポンプ設備改良工事完成 (H19.3) ・浄水場セキュリティ設備工事完成 (H19.3) ・雄勝簡易水道坊ヶ沢浄水場完成 (H19.3) ・大街道浄水場遠隔監視による無人化 (H19.4) ・上水道施設整備事業着手 (H19.4) ・野蒜配水場緊急遮断弁設置工事完成 (H19.12)	浄水施設等改良事業により蛇田浄水場と須江山浄水場を混合体制とする（交替制勤務 24 人体制） 須江山浄水場長及び浄水係長を廃止 浄水課蛇田浄水場に維持係新設 浄水課施設維持係を施設係に係名を改正 経営企画課経営企画係を企画係に係名を改正 6 営業所のうち 4 営業所を統合し、北部地区管理事務所とし石巻市河北総合支所内に設置 河南営業所を企業団本部内に統合 企業長事務部局 8 課、1 営業所、2 管理事務所 ・水道ビジョン策定 (H19.12.1)
平成 20 年	・鮎川簡易水道事業経営変更認可（簡易水道統合） (H20.3) ・十八成、網地島簡易水道事業経営廃止許可 (H20.3) ・須江山浄水場遠隔監視による無人化 (H20.4)	・企業団機構改革実施 (H20.4.1) 浄水施設等改良事業により須江山浄水場を無人化とする（交替制勤務 20 人体制） ・営業課業務係を廃止し、所管業務を調定係及び収納係に移管 (H20.4.1) 6/14 岩手・宮城内陸地震被災地（栗原市・大崎市）への応急給水応援 (H20.6.14)
平成 21 年	・北上・相川・大原・谷川・大谷川・鮫浦及び寄磯簡易水道事業経営廃止許可 (H21.2) ・雄勝簡易水道大浜浄水場完成（H21.2） ・石巻地方広域水道事業経営変更認可（簡易水道統合整備） (H21.3) ・雄勝地区中央監視設備設置工事完成 (H21.3) ・鰐山配水場築造工事完成（PC 造 4,000 ㎥　1 池） (H21.3) ・浄水施設等改良事業完了 (H21.3) ・第 7 次漏水防止対策事業着手（平成 21 年度～平成 25 年度） ・簡易水道統合施設整備事業及び鮎川統合簡易水道施設整備事業の国庫補助事業着手 (H21.4) ・基幹施設耐震診断（1 次診断）調査業務実施（鹿又取水場ほか 11 施設） (H21.7)	・浄水施設等改良事業完了に伴い、須江山及び大街道浄水場完全無人化（交替制勤務 17 人体制） (H21.4.1) ・㈱プレナスと「災害時における食糧等の供給協力に関する協定」を締結（H21.4.10）

年	主な事業	主な制度など
平成 22 年	・山崎浄水場及び和渕取水場休止により山崎系配水エリアを須江山系に変更 (H22.3) ・雄勝簡易水道大須浄水場休止 (H22.3) ・河南山崎系送水管布設工事完成 (H22.3) ・雄勝簡易水道施設整備事業完成 (H22.3) ・石巻大橋送水管整備事業着手 (H22.4) ・石綿セメント管更新事業の国庫補助事業着手 (H22.6) ・湊配水場耐震診断（2 次診断）調査業務実施 (H22.12)	・工事検査監を工事検査室に改正 (H22.4.1)
平成 23 年	・鰐山配水場 3 号配水池内面防食工事完成 (H23.1) ・南配水池築造工事完成 (H23.2) ・須江山浄水場耐震診断（2 次診断）調査業務実施 (H23.3) ・大原浄水場前処理設備工事完成 (H23.3) ・東日本大震災に係る水道施設災害復旧費調査 (H23.12～24.3) （石巻地方広域水道事業〈その 1～6〉）	・3/11 東北地方太平洋沖地震(東日本大震災) 発生午後 2 時 46 分　石巻市　震度 6 弱 東松島市　震度 6 強 （石巻市及び東松島市の全域が断水） ・開発負担金を廃止 (H23.3.11) ・東日本大震災に伴う水道料金の特例措置を実施（4 月から 6 月調定分） (H23.5.30) ・災害対策本部解散 (H23.7.12) ・企業団機構改革実施 (H23.8.1) 東日本大震災に伴い、被害を受けた蛇田浄水場の機能を須江山浄水場に移転するため蛇田浄水場復興計画室を新たに設置
平成 24 年	・台風 15 号に係る水道施設災害復旧費調査 (H24.2) (鮎川簡易水道事業) ・東日本大震災に係る水道施設災害復旧費調査 (H24.3) (鮎川簡易水道事業) ・東日本大震災に係る水道施設災害復旧費調査 (H24.3) (雄勝簡易水道事業) ・石綿セメント管更新事業を東日本大震災の発生に伴い継続事業を中止 (H24.3) ・蛇田浄水場移転復旧事業着手 (H24.4) ・石巻大橋送水管整備事業完成 (H24.7) ・東日本大震災に係る水道施設災害復旧	・東日本大震災に係る復旧事業等への災害応援派遣職員を受け入れ開始 (H24.4.1)

年	主な事業	主な制度など
平成 24 年	費調査 (H24.9) (石巻地方広域水道事業〈その 7〉) ・東日本大震災により被災した沿岸部の水道施設等に係る災害復旧費調査（特例査定） (H24.11) (石巻地方広域水道事業〈その 8〉) (雄勝簡易水道事業〈その 2〉) (水浜簡易水道事業) (波板簡易水道事業) (鮎川簡易水道事業〈その 2〉) (泊簡易水道事業) ・東日本大震災に係る水道施設災害復旧費調査 (H24.11) (石巻地方広域水道事業〈その 9〉)	
平成 25 年	・蛇田浄水場移転復旧事業起工式 (H25.2)	
平成 26 年	・上水道施設整備事業完成 (H26.3)	・営業関連業務を包括的に民間委託 (H26.4.1) 営業課調定係、収納係を廃止し、お客さまサービス係を設置 ・消費税率改定 5%→8% (H26.4.1) ・給水装置工事竣工検査及び穿孔立会業務を民間委託 (H26.7.1)
平成 27 年	・須江山浄水場増設工事完成 (H27.6) ・須江山浄水場増設設備供用開始 (H27.7)	
平成 28 年	・簡易水道統合施設整備事業及び鮎川統合簡易水道施設整備事業を大震災の影響により中断 (H28.3) ・石巻地方広域水道事業変更認可 （公営簡易水道を上水道の給水の給水区域に含める） (H28.3)	・企業団機構改革実施 営業課と給水装置課を統合し、給水課を設置 (H28.4.1) 4/14 熊本地震被災地（熊本市）への応急復旧応援 (H28.5.2) 給水課に給水係を設置 (H28.6.1) 8/30 平成 28 年台風 10 号被災地（岩手県岩泉町）への応急給水応援 (H28.9.16)
平成 29 年	・第 8 次漏水防止対策事業着手 （平成 29 年度～平成 33 年度） ・須江山浄水場既存施設改良工事完成 （耐震含む） (H29.7)	・企業団機構改革実施 (H29.4.1) 財務会計係を廃止し財務係及び会計係を新設 ・宮城県石油商業組合石巻支部と「災害時に

年	主な事業	主な制度など
平成 29 年	・須江山浄水場既存（改良）施設供用開始 (H29.8) ・送水管布設工事完成（須江山浄水場から流留配水場へ送水開始・蛇田浄水場運転停止） (H29.9) ・須江山浄水場への機能移転完了 (H29.10)	おける燃料等の供給協力に関する協定」を締結 (H29.7.6) ・㈱ウジエスーパーと「災害時における物資の供給協力に関する協定」を締結 (H29.11.27)
平成 30 年	・蛇田浄水場移転復旧事業完了しゅん工 (H30.2) ・蛇田浄水場移転復旧事業完成式典 (H30.3)	・石巻広域管工事業協同組合と「災害時における応急復旧活動等に関する協定」を締結 (H30.3.29) ・企業団機構改革実施 (H30.4.1) 蛇田浄水場・蛇田浄水場復興計画室及び西部地区管理事務所を廃止 経営企画課に広報広聴係、建設課に建設第三係、浄水課須江山浄水場に維持係を新設 浄水課施設維持係を施設係に改名 ・優良建設工事施工業者表彰制度 (H30.4.1)
平成 31 年	・東日本大震災により被災した沿岸部の水道施設等に係る災害復旧費調査（特例査定）のうち、水浜簡易水道事業、波板簡易水道事業、泊簡易水道事業の３事業が完了 (H31.3) ・中断していた簡易水道統合施設整備事業及び鮎川統合簡易水道施設整備事業を旧簡易水道統合施設整備事業と改め着手 (H31.4)	・石巻地方水道サービス共同企業体と「災害時おける応急復旧活動に関する協定」を締結 (H31.3.27) ・企業団機構改革実施 (H31.4.1) 総務課に職員係を新設
令和元年	・真野未給水地区（日向、日影）へ上水道給水開始 (R1.9.19　78 戸)	・消費税率改定 8%→10% (R1.10.1) ・指定給水装置工事事業者更新制度 (R1.10.1) ・10/12 令和元年東日本台風被災地（丸森町）への応急給水応援 (R1.10.22)
令和 2 年	・石巻地方広域水道事業変更認可（雄勝地域の三本松水源取水地点変更と、牡鹿地域の寺山地区を給水区域に含める） (R2.8.26)	・企業団機構改革実施 (R2.4.1) 牡鹿営業所の所管を総務課から施設管理課に改編 ・石巻赤十字病院と「災害時における水道水の供給協力に関する協定」を締結 (R2.8.7) ・水道ビジョン 2020 策定 (R2.12)

年	主な事業	主な制度など
令和３年	・相川送水ポンプ場運用開始 (R3.11.30) ・三本松取水場の移転復旧工事が完成し運用を開始（浅井戸 230 ㎥/日） (R3.11.30)	・水道事業経営戦略 2020～2029 策定 (R3.3)
令和４年	・大浜浄水場をポンプ場とする復旧工事が完成し、運用を開始 (R4.1.31) ・山崎ポンプ場運用開始　(R4.4.27) ・鹿又取水場非常用自家発電設備更新（ガスタービン式からディーゼル式に更新 625kVA・燃料 4950L） (R4.6.13) ・東日本大震災により被災した沿岸部の水道施設等に係る災害復旧費調査（特例査定）のうち、鮎川簡易水道事業が完了　(R4.8.30) ・長面残留塩素計復旧工事が完成し、運用を開始　(R4.11.25) ・大原浄水場へ牡鹿配水場系送水ポンプ設置工事が完成　(R4.11.30) ・清崎ポンプ場改良・配水場増設工事が完成し、運用を開始 （ステンレス造配水池容量 290 ㎥に増量） (R4.11.30) ・第９次漏水防止対策事業着手 （令和４年度～令和８年度） ・牡鹿配水池築造工事が完成し、運用を開始(RC 造配水池容量 790 ㎥) (R5.2.28)	・3/16 福島県沖地震被災地（涌谷町）への応急給水応援　(R4.3.18) ・東日本大震災に係る復旧事業等への災害応援派遣職員の受け入れ終了　(R4.3.31) ・企業団機構改革実施　(R4.4.1) 建設課の建設第三係を廃止 ・明和工業株式会社と「災害時における物資供給に関する包括協定書」を締結(R4.6.22)
令和５年	・牡鹿系送水ポンプ運用を開始 （施設能力 221 ㎥/日）　(R5.2.28) ・東日本大震災により被災した沿岸部の水道施設等に係る災害復旧費調査（特例査定）のうち、雄勝簡易水道事業が完了　(R5.3.13)	

（余白）

Ⅱ　事業概況

１　総括事項

２　予算決算比較表

３　収入支出の状況

４　水道の普及状況

５　施設能力の状況

６　給水の状況

７　使用水量の状況

８　水道水１㎥当りの供給単価と給水原価

９　業務状況

2　予算決算比較表

○収益的収入　　（消費税込み）

科目	予算		決算		増減額	執行率
	金額	構成比率	金額	構成比率		
	円	%	円	%	円	%
1　事業収益	6,602,086,000	100.00	6,590,912,652	100.00	△ 11,173,348	99.83
1　営業収益	4,953,155,000	75.03	4,971,534,027	75.43	18,379,027	100.37
(1)　水道料金	4,928,696,000	74.66	4,942,820,910	74.99	14,124,910	100.29
(2)　修繕工事収益	10,000	0.00	0	0.00	△ 10,000	0.00
(3)　手数料	13,030,000	0.20	12,433,500	0.19	△ 596,500	95.42
(4)　雑収益	11,419,000	0.17	16,279,617	0.25	4,860,617	142.57
2　営業外収益	1,617,065,000	24.49	1,592,130,607	24.16	△ 24,934,393	98.46
(1)　受取利息及び配当金	122,000	0.00	123,940	0.00	1,940	101.59
(2)　雑収益	10,276,000	0.16	12,552,643	0.19	2,276,643	122.15
(3)　関係市負担金	201,499,000	3.05	187,678,570	2.85	△ 13,820,430	93.14
(4)　長期前受金戻入	1,405,168,000	21.28	1,391,775,454	21.12	△ 13,392,546	99.05
3　特別利益	31,866,000	0.48	27,248,018	0.41	△ 4,617,982	85.51
(1)　固定資産売却益	1,000	0.00	127,600	0.00	126,600	12,760.00
(2)　過年度損益修正益	1,000	0.00	0	0.00	△ 1,000	0.00
(3)　関係市負担金	12,134,000	0.18	11,618,310	0.18	△ 515,690	95.75
(4)　その他特別利益	19,730,000	0.30	15,502,108	0.23	△ 4,227,892	78.57

○収益的支出　　（消費税込み）

科目	予算 金額	予算 構成比率	決算 金額	決算 構成比率	予算繰越額	不用額	執行率
	円	%	円	%	円	円	%
1 事業費用	6,724,087,000	100.00	6,057,910,657	100.00	268,762,654	397,413,689	90.09
1 営業費用	6,316,409,000	93.94	5,676,090,189	93.70	268,762,654	371,556,157	89.86
(1) 人件費	831,261,000	12.36	807,217,455	13.33	0	24,043,545	97.11
(2) 薬品費	143,056,000	2.13	120,184,231	1.98	0	22,871,769	84.01
(3) 材料費	60,462,569	0.90	40,734,588	0.67	0	19,727,981	67.37
(4) 動力費	358,002,000	5.33	337,357,095	5.57	0	20,644,905	94.23
(5) 修繕費	289,800,854	4.31	244,727,836	4.04	1,210,000	43,863,018	84.45
(6) 諸経費	1,436,424,577	21.36	1,280,808,047	21.14	11,440,000	144,176,530	89.17
(7) 減価償却費	2,531,114,762	37.64	2,472,258,149	40.81	0	58,856,613	97.67
(8) 資産減耗費	666,287,238	9.91	372,802,788	6.16	256,112,654	37,371,796	55.95
2 営業外費用	361,846,000	5.38	361,771,266	5.97	0	74,734	99.98
(1) 支払利息及び企業債取扱諸費	120,189,628	1.79	120,189,628	1.98	0	0	100.00
(2) 雑支出	196,956,372	2.93	196,888,838	3.25	0	67,534	99.97
(3) 消費税	44,700,000	0.66	44,692,800	0.74	0	7,200	99.98
3 特別損失	45,832,000	0.68	20,049,202	0.33	0	25,782,798	43.74
(1) 固定資産売却損	1,000	0.00	0	0.00	0	1,000	0.00
(2) 災害による損失	44,439,000	0.66	19,885,985	0.33	0	24,553,015	44.75
(3) 過年度損益修正損	1,000	0.00	0	0.00	0	1,000	0.00
(4) その他特別損失	1,391,000	0.02	163,217	0.00	0	1,227,783	11.73
4 予備費	0	0.00	0	0.00	0	0	—

（注）1. 事業費用、営業費用、修繕費の予算現額には、令和3年度予算繰越額660,000円を含む。

○資本的収入

（消費税込み）

科目	予算		決算		増減額	執行率
	金額	構成比率	金額	構成比率		
	円	%	円	%	円	%
1 資本的収入	2,228,045,517	100.00	2,374,987,184	100.00	146,941,667	106.60
1 企業債	221,500,000	9.94	147,200,000	6.20	△ 74,300,000	66.46
2 水道加入金	47,239,000	2.12	42,058,400	1.77	△ 5,180,600	89.03
3 工事負担金	177,076,994	7.95	190,129,663	8.01	13,052,669	107.37
4 関係市負担金	1,000,625,523	44.91	894,303,621	37.65	△ 106,321,902	89.37
5 補助金	781,603,000	35.08	1,101,213,000	46.37	319,610,000	140.89
6 固定資産売却代金	1,000	0.00	82,500	0.00	81,500	8,250.00

（注）

1. 資本的収入、工事負担金の予算現額には、令和3年度予算繰越額に係る財源充当額106,345,994円を含む。
2. 資本的収入、関係市負担金の予算現額には、令和3年度予算繰越額に係る財源充当額714,027,523円を含む。
3. 資本的収入、補助金の予算現額には、令和3年度予算繰越額に係る財源充当額759,353,000円を含む。

○資本的支出

（消費税込み）

科目	予算		決算		予算繰越額	不用額	執行率
	金額	構成比率	金額	構成比率			
	円	%	円	%	円	円	%
1 資本的支出	7,643,405,820	100.00	5,637,389,073	100.00	1,738,077,417	267,939,330	73.75
1 建設改良費	6,923,147,820	90.58	4,941,603,611	87.66	1,738,077,417	243,466,792	71.38
(1) 災害復旧事業費	2,082,360,340	27.24	1,711,552,380	30.36	167,755,110	203,052,850	82.19
(2) 旧簡易水道統合施設整備事業費	1,073,035,360	14.04	447,464,599	7.94	625,570,761	0	41.70
(3) 改良費	3,753,404,120	49.11	2,772,873,507	49.19	944,751,546	35,779,067	73.88
(4) メーター設備費	3,798,000	0.05	1,298,675	0.02	0	2,499,325	34.19
(5) 固定資産取得費	10,550,000	0.14	8,414,450	0.15	0	2,135,550	79.76
2 企業債償還金	700,258,000	9.16	695,785,462	12.34	0	4,472,538	99.36
3 予備費	20,000,000	0.26	0	0.00	0	20,000,000	0.00

（注）

1. 資本的支出、建設改良費、災害復旧事業費の予算現額には、令和3年度予算繰越額1,744,031,010円を含む。
2. 資本的支出、建設改良費、旧簡易水道統合施設整備事業費の予算現額には、逓次繰越額488,493,360円を含む。
3. 資本的支出、建設改良費、改良費の予算現額には、令和3年度予算繰越額1,246,453,450円を含む。

3　収入支出の状況

○収益的収入及び支出（消費税込み）

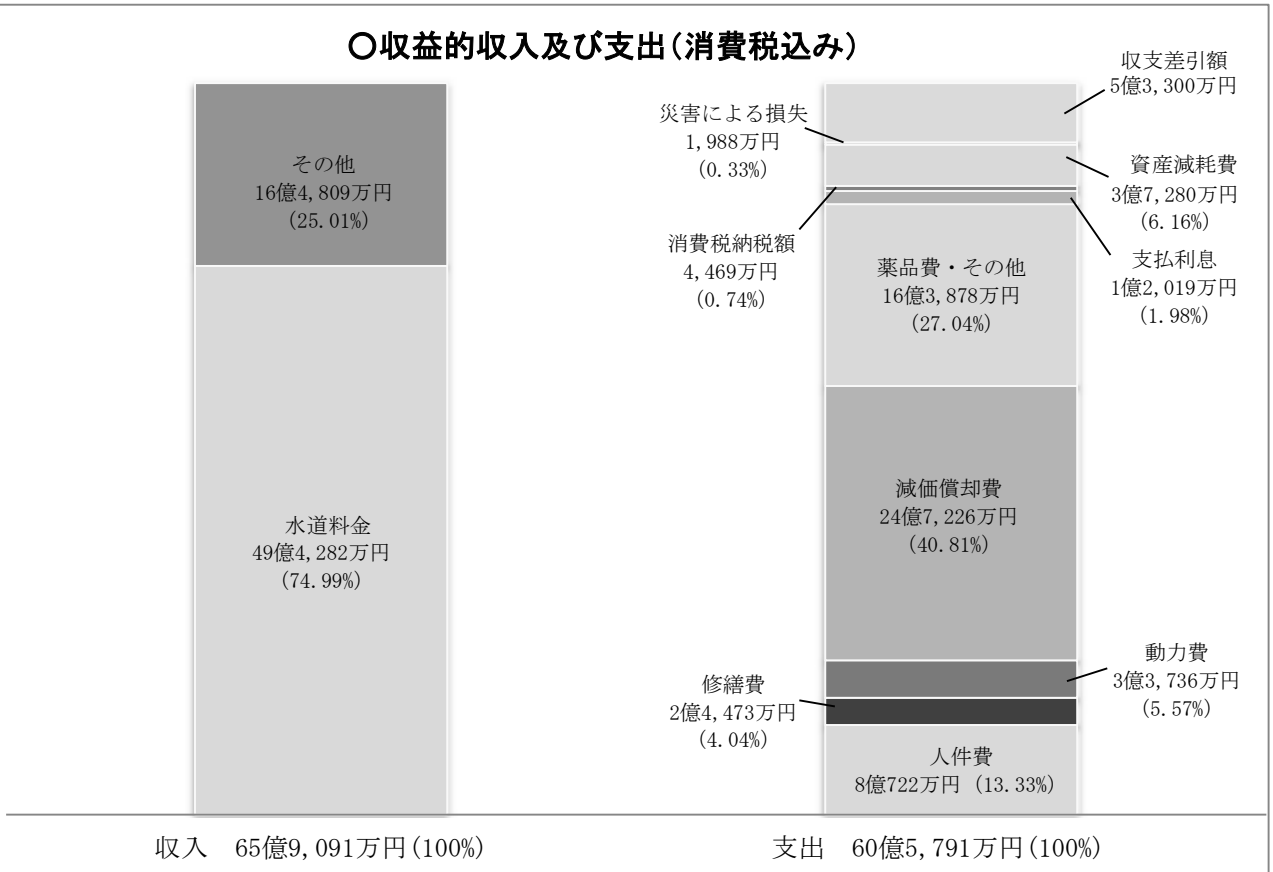

収入　65億9,091万円(100%)　　支出　60億5,791万円(100%)

○資本的収入及び支出（消費税込み）

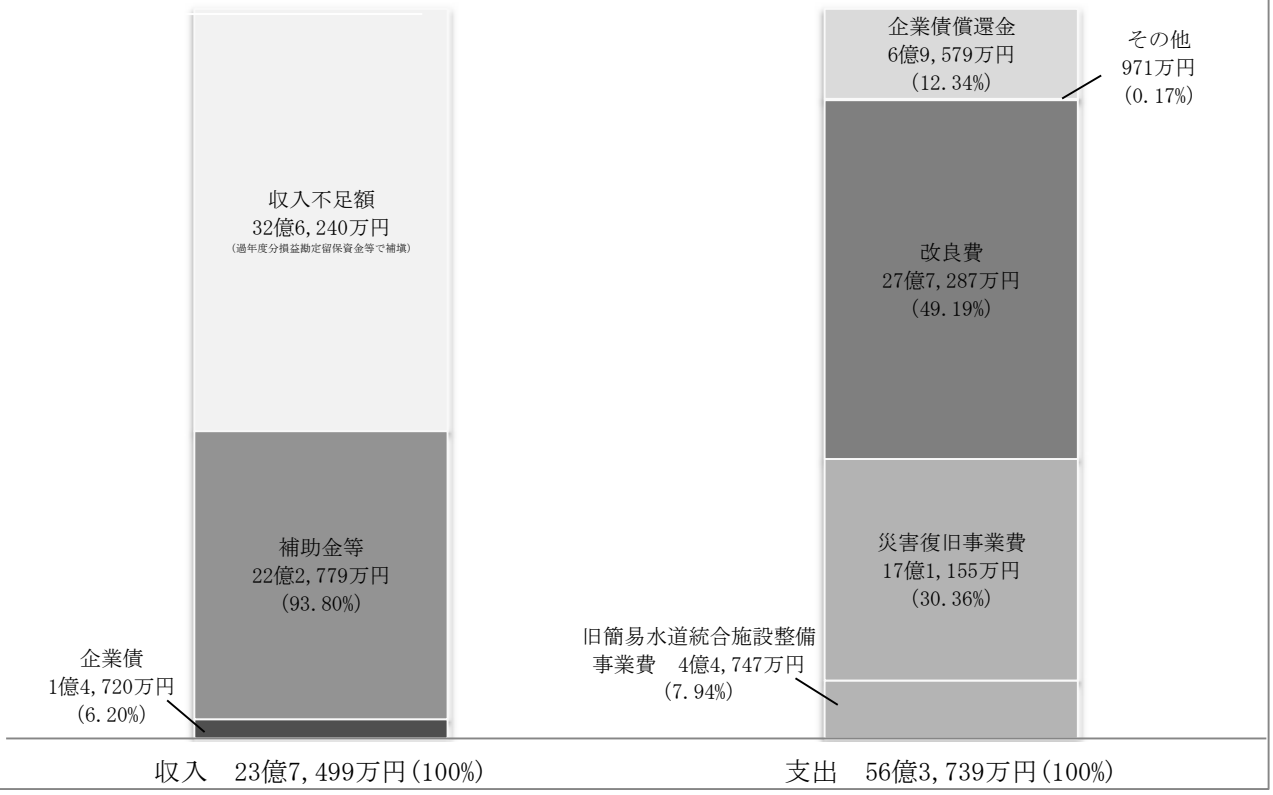

収入　23億7,499万円(100%)　　支出　56億3,739万円(100%)

4　水道の普及状況

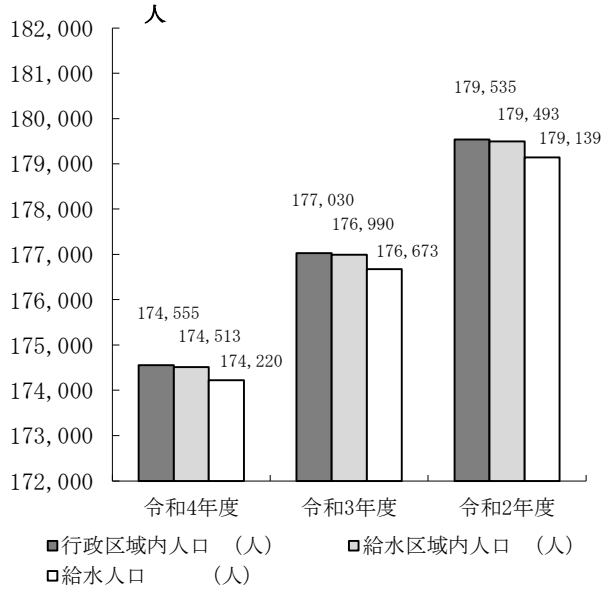

区　　分	令和4年度	令和3年度	令和2年度
行政区域内人口（人）	174,555	177,030	179,535
給水区域内人口（人）	174,513	176,990	179,493
給　水　人　口（人）	174,220	176,673	179,139
給水普及率（%）	99.83	99.82	99.80

5　施設能力の状況

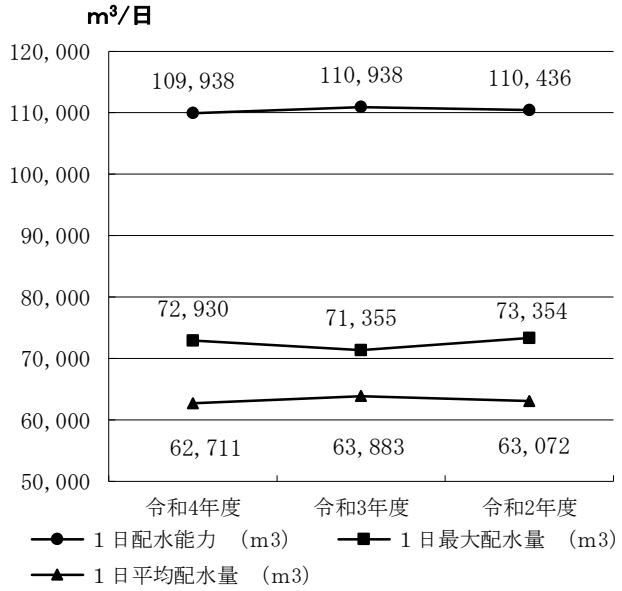

区　　分	令和4年度	令和3年度	令和2年度
1日配水能力（m^3）	109,938	110,938	110,436
1日最大配水量（m^3）	72,930	71,355	73,354
最大配水日（日）	3月16日	6月17日	1月13日
1日平均配水量（m^3）	62,711	63,883	63,072

6　給水の状況

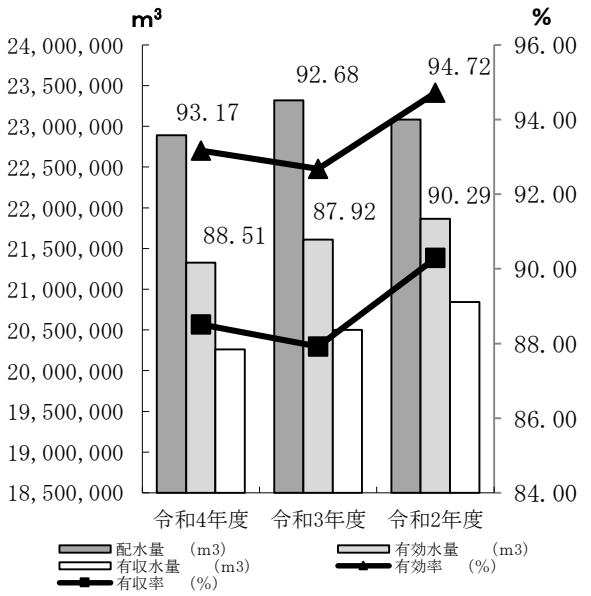

区　　分	令和4年度	令和3年度	令和2年度
配　水　量（m^3）	22,889,400	23,317,160	23,084,284
有効水量（m^3）	21,326,911	21,610,707	21,865,090
有収水量（m^3）	20,259,277	20,500,855	20,841,732
有　効　率（%）	93.17	92.68	94.72
有　収　率（%）	88.51	87.92	90.29

7　使用水量の状況

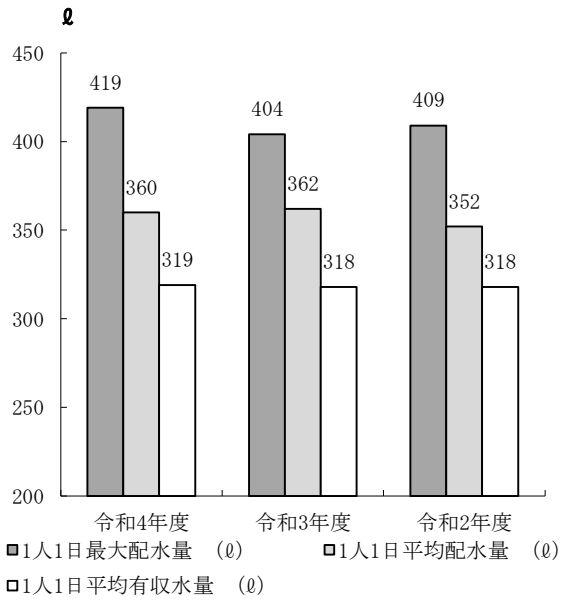

区　　分	令和4年度	令和3年度	令和2年度
1人1日最大配水量（ℓ）	419	404	409
1人1日平均配水量（ℓ）	360	362	352
1人1日平均有収水量（ℓ）	319	318	318

8　水道水1m^{3}当りの供給単価と給水原価

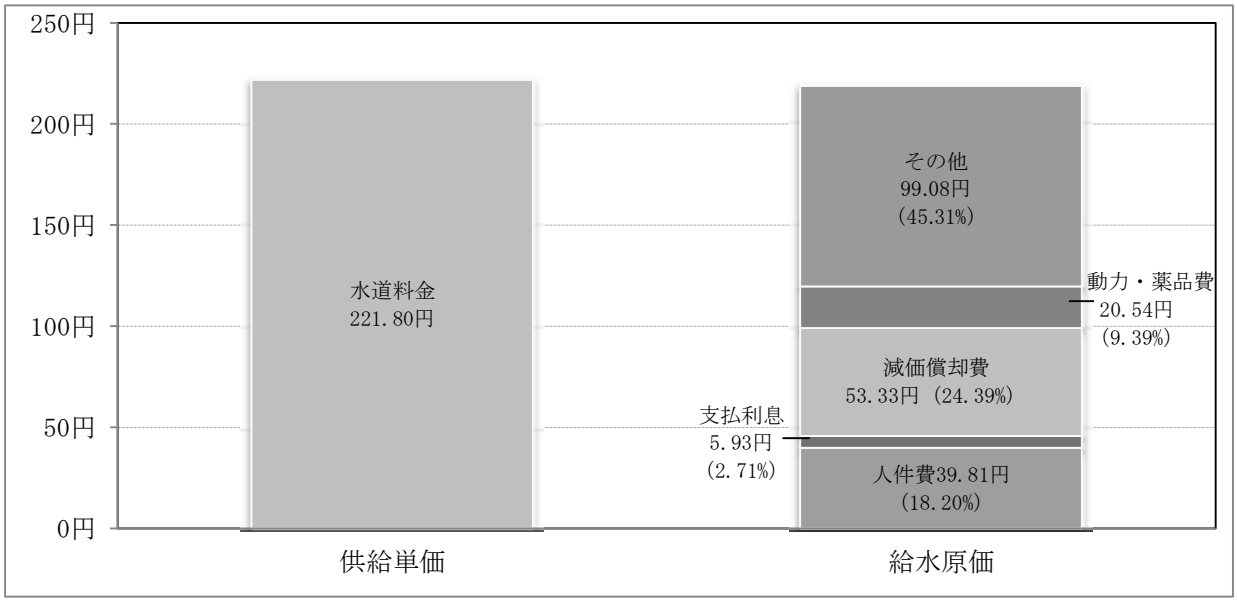

区　　分	令 和 4 年 度	令 和 3 年 度	令 和 2 年 度
供 給 単 価	221.80円	221.25円	220.63円
給 水 原 価	218.69円	223.48円	202.16円
差　　引	3.11円	△2.23円	18.47円

9　業務状況

区　　分	単位	令 和 4 年 度		令 和 3 年 度		令 和 2 年 度	
			対前年度比		対前年度比		対前年度比
行政区域内人口	人	174,555	△ 2,475	177,030	△ 2,505	179,535	△ 2,010
給水区域内人口	人	174,513	△ 2,477	176,990	△ 2,503	179,493	△ 1,980
計画給水人口	人	180,180	0	180,180	0	180,180	△ 8,980
給水人口	人	174,220	△ 2,453	176,673	△ 2,466	179,139	△ 1,983
給水普及率	%	99.83	0.01	99.82	0.02	99.80	△ 0.01
給水戸数	戸	78,641	409	78,232	108	78,124	631
給水栓数	栓	79,540	161	79,379	212	79,167	196
配水量	m^3	22,889,400	△ 427,760	23,317,160	232,876	23,084,284	△ 8,721
一日最大配水量	m^3	72,930	1,575	71,355	△ 1,999	73,354	2,068
一日平均配水量	m^3	62,711	△ 1,172	63,883	811	63,072	△ 197
一人一日最大配水量	ℓ	419	15	404	△ 5	409	15
一人一日平均配水量	ℓ	360	△ 2	362	10	352	3
有効水量	m^3	21,326,911	△ 283,796	21,610,707	△ 254,383	21,865,090	125,768
有効率	%	93.17	0.49	92.68	△ 2.04	94.72	0.58
有収水量	m^3	20,259,277	△ 241,578	20,500,855	△ 340,877	20,841,732	66,368
一日平均有収水量	m^3	55,505	△ 662	56,167	△ 778	56,945	26
一人一日平均有収水量	ℓ	319	1	318	0	318	4
有収率	%	88.51	0.59	87.92	△ 2.37	90.29	0.33
無収水量	m^3	1,067,634	△ 42,218	1,109,852	86,494	1,023,358	59,400
無効水量	m^3	1,562,489	△ 143,964	1,706,453	487,259	1,219,194	△ 134,489

（注）1. 各人口＝外国人登録人口及び行政区域外給水人口を含む。
　　2. 給水戸数＝住民基本台帳基準の世帯数であり、行政区域外給水世帯数を含む。

（余白）

Ⅲ　主要事業

１　創設事業

２　配水管整備事業

３　漏水防止対策事業

４　浄水施設等改良事業

５　市町合併に伴う施設整備事業

６　石巻大橋送水管整備事業

７　石綿セメント管更新事業

８　蛇田浄水場移転復旧事業

１　創設事業

創設事業は、１市２町（石巻市、矢本町、鳴瀬町）による企業団設立に伴い、水需要の増大に対処するため、施設の増強を図ったものである。

本事業は、国の広域的水道整備の特定補助事業では全国初の末端給水事業として、昭和 55 年度に採択され、当面の水需要に対処するため、計画（50,000 ㎥/日）の１/２にあたる 25,000 ㎥/日の須江山浄水場を建設し、昭和 63 年６月１日に一部給水を開始した。

更に、平成元年度に事業計画の変更認可を受け、従来の公営簡易水道給水区域（６箇所）と民営簡易水道地区（12 箇所）及び飲料水供給施設地区（２箇所）をすべて上水道の給水区域に編入、平成 11 年度までにこれらの地域を整備し、上水道未普及地域の解消を図ったものである。

○事業計画の概要

区分	当初計画	変更計画
許可年月日	昭和 55 年 10 月 14 日 厚生省環第 505 号	平成 2 年 3 月 30 日 厚生省生衛第 244 号
事業年度	昭和 55 年度～昭和 61 年度	平成 2 年度～平成 11 年度
給水区域	石巻市（一部地区を除く） 矢本町、鳴瀬町	石巻市、矢本町、鳴瀬町
計画給水年次	昭和 65 年度	平成 15 年度
総事業費	11,000,000 千円	17,500,000 千円
計画給水人口	188,000 人	174,000 人
計画最大給水量	120,000m^3/日（既計画 71,000m^3/日） 640　ℓ/人	120,000m^3/日（既計画 95,000m^3/日） 690　ℓ/人
計画日平均給水量	90,000m^3/日 480　ℓ/人	93,300m^3/日 540　ℓ/人

○創設事業実績総括表　　（単位：千円）

	全体実績			実績				
	事業内容	数量	金額	昭和55年度	昭和56年度	昭和57年度	昭和58年度	昭和59年度
施行事項	取水施設費	1式	841,952	127,274	288,900	360,734	1,230	12,829
	導水施設費	1式	1,356,865		127,820	281,100	259,716	116,164
	浄水施設費	1式	4,081,155		410,100	320,335	542,467	499,038
	送水施設費	1式	3,303,174				47,320	41,836
	配水施設費	1式	5,807,209			157,830	175,150	402,111
	庁舎建設費	1式	841,858					
	計		16,232,213	127,274	826,820	1,127,999	1,025,883	1,071,978
	委託費	1式	642,444	21,345	88,710	7,026	13,317	
	用地費	1式	493,566	423,492	5,825	3,750	11,104	230
	事務費	1式	116,090	4,301	4,249	5,764	6,181	4,342
	合計		17,484,313	576,412	925,604	1,144,539	1,056,485	1,076,550
国庫補助対象額			11,640,852	339,000	907,000	948,210	904,340	998,460
国庫補助基本額			11,503,692	339,000	900,000	945,000	900,000	960,000
財源内訳	国庫補助金		3,834,564	113,000	300,000	315,000	300,000	320,000
	国庫補助金（水質）		13,000					
	県費補助金		85,000		16,000	16,000	16,000	16,000
	起債 水道会計分		10,987,300	450,000	500,000	682,000	633,000	637,000
	起債 一般会計 石巻市		1,560,600		72,100	75,800	72,100	76,900
	起債 一般会計 矢本町		283,100		13,100	13,700	13,100	14,000
	起債 一般会計 鳴瀬町		103,000		4,800	5,000	4,800	5,100
	起債 一般会計 小計		1,946,700		90,000	94,500	90,000	96,000
	起債 計		12,934,000	450,000	590,000	776,500	723,000	733,000
	負担金（石巻市）		164					
	自己資金		532,341	13,412	19,604	37,039	17,485	7,550
	その他		77,828					
	逓次繰越額		15,516					

	全体実績			昭和60年度	昭和61年度	昭和62年度	昭和63年度	平成元年度
施行事項	取水施設費	1式	841,952	12,000	28,765	10,220		
	導水施設費	1式	1,356,865	123,903	157,250	119,210	135,000	36,702
	浄水施設費	1式	4,081,155	387,600	1,279,410	555,374	31,385	
	送水施設費	1式	3,303,174		64,000			
	配水施設費	1式	5,807,209	555,420	106,750	447,580	473,854	276,864
	庁舎建設費	1式	841,858					
	計		16,232,213	1,078,923	1,636,175	1,132,384	640,689	313,566
	委託費	1式	642,444	6,250	4,550	16,057	22,240	45,627
	用地費	1式	493,566	3,528	11,763			
	事務費	1式	116,090	4,944	4,740	4,723	4,846	4,949
	合計		17,484,313	1,093,645	1,657,228	1,153,164	667,775	364,142
国庫補助対象額			11,640,852	997,100	1,382,180	914,870	513,000	174,000
国庫補助基本額			11,503,692	960,000	1,350,000	900,000	513,000	174,000
財源内訳	国庫補助金		3,834,564	320,000	450,000	300,000	171,000	58,000
	国庫補助金（水質）		13,000		13,000			
	県費補助金		85,000	16,000	5,000			
	起債 水道会計分		10,987,300	635,000	1,040,000	742,000	425,000	243,000
	起債 一般会計 石巻市		1,560,600	76,900	108,200	72,100	41,200	14,000
	起債 一般会計 矢本町		283,100	14,000	19,600	13,100	7,400	2,500
	起債 一般会計 鳴瀬町		103,000	5,100	7,200	4,800	2,700	
	起債 一般会計 小計		1,946,700	96,000	135,000	90,000	51,300	16,500
	起債 計		12,934,000	731,000	1,175,000	832,000	476,300	259,500
	負担金（石巻市）		164					
	自己資金		532,341	26,645	14,228	21,164	20,475	54,742
	その他		77,828					
	逓次繰越額		15,516					

（単位：千円）

	全体実績			実績				
	事業内容	数量	金額	平成2年度	平成3年度	平成4年度	平成5年度	平成6年度
施行事項	取水施設費	1式	841,952					
	導水施設費	1式	1,356,865					
	浄水施設費	1式	4,081,155	15,905	12,654		18,437	
	送水施設費	1式	3,303,174	383,676	280,913	277,073	236,838	599,415
	配水施設費	1式	5,807,209	159,223	285,869	207,345	173,897	214,322
	庁舎建設費	1式	841,858	633,143	184,513	24,202		
	計		16,232,213	1,191,947	763,949	508,620	429,172	813,737
	委託費	1式	642,444	22,940	20,361	53,845	48,183	57,752
	用地費	1式	493,566	3,032	340	538	3,077	6,263
	事務費	1式	116,090	7,209	6,632	6,678	6,722	5,954
	合計		17,484,313	1,225,128	791,282	569,681	487,154	883,706
国庫補助対象額			11,640,852	390,000	281,400	378,000	240,000	609,000
国庫補助基本額			11,503,692	390,000	281,400	378,000	240,000	609,000
財源内訳	国庫補助金		3,834,564	130,000	93,800	126,000	80,000	203,000
	国庫補助金（水質）		13,000					
	県費補助金		85,000					
	起債 水道会計分		10,987,300	859,700	561,400	289,000	300,000	458,000
	起債 一般会計 石巻市		1,560,600	104,100	75,200	101,000	64,100	162,500
	起債 一般会計 矢本町		283,100	18,900	13,600	18,300	11,600	29,600
	起債 一般会計 鳴瀬町		103,000	7,000	5,000	6,700	4,300	10,900
	起債 一般会計 小計		1,946,700	130,000	93,800	126,000	80,000	203,000
	起債 計		12,934,000	989,700	655,200	415,000	380,000	661,000
	負担金（石巻市）		164					
	自己資金		532,341	27,600	42,282	28,681	27,154	19,706
	その他		77,828	77,828				
	逓次繰越額		15,516					

	全体実績			平成7年度	平成8年度	平成9年度	平成10年度	平成11年度
施行事項	取水施設費	1式	841,952					
	導水施設費	1式	1,356,865					
	浄水施設費	1式	4,081,155					
	送水施設費	1式	3,303,174	360,712	279,436	342,242	351,971	37,742
	配水施設費	1式	5,807,209	183,472	154,809	584,579	728,459	519,675
	庁舎建設費	1式	841,858					
	計		16,232,213	544,184	434,245	926,821	1,080,430	557,417
	委託費	1式	642,444	88,560	99,158	25,317	0	1,206
	用地費	1式	493,566	5,872	12,255	124	2,373	0
	事務費	1式	116,090	5,281	7,177	7,064	7,191	7,143
	合計		17,484,313	643,897	552,835	959,326	1,089,994	565,766
国庫補助対象額			11,640,852	150,000	215,700	541,761	486,831	270,000
国庫補助基本額			11,503,692	150,000	215,700	541,761	486,831	270,000
財源内訳	国庫補助金		3,834,564	50,000	71,900	180,587	162,277	90,000
	国庫補助金（水質）		13,000					
	県費補助金		85,000					
	起債 水道会計分		10,987,300	530,000	375,200	560,000	728,000	339,000
	起債 一般会計 石巻市		1,560,600	40,200	57,700	144,500	129,900	72,100
	起債 一般会計 矢本町		283,100	7,200	10,400	26,300	23,600	13,100
	起債 一般会計 鳴瀬町		103,000	2,600	3,800	9,700	8,700	4,800
	起債 一般会計 小計		1,946,700	50,000	71,900	180,500	162,200	90,000
	起債 計		12,934,000	580,000	447,100	740,500	890,200	429,000
	負担金（石巻市）		164			87	77	
	自己資金		532,341	13,897	33,835	38,152	37,440	31,250
	その他		77,828					
	逓次繰越額		15,516					15,516

２ 配水管整備事業

配水管整備事業は、「漏水防止対策基本計画」に基づき、予防的対策として配水管整備を計画的に推進しようとするもので、石綿セメント管など材質不良管の整備、配水管網の整備及び水圧不足を解消するため私設代用管の整備を行い、水道サービスの向上を図ることを目的として第１次配水管整備事業を（昭和 53 年度～昭和 57 年度までの５か年）実施、引き続き第２次配水管整備事業を（昭和 59 年度～昭和 63 年度までの５か年）実施した。更に、第３次配水管整備事業計画（平成元年度～平成５年度までの５か年）を策定し、計画的に事業の推進を図ったものである。

○第 1 次配水管整備事業実績表（昭和 53～昭和 57 年度）

種別 / 年度	布設延長（m）				埋設撤去延長（m）					事業費（千円）	備考
	ダクタイル鋳鉄管	塩ビライニング鋼管	硬質塩化ビニル管	計	鋳鉄管	石綿セメント管	鋼管	硬質塩化ビニル管	計		
昭和 53 年度	12,074	0	169	12,243	482	4,407	0	0	4,869	357,235	
昭和 54 年度	12,833	172	401	13,406	2,379	3,793	0	80	6,252	449,907	
昭和 55 年度	2,784	16	0	2,800	608	1,398	0	0	2,006	128,650	水道部
昭和 55 年度	8,546	31	101	8,678	3,126	3,760	4	85	6,975	319,484	企業団
昭和 56 年度	5,753	11	0	5,764	15	3,068	0	325	3,408	227,796	
昭和 57 年度	5,030	85	3	5,118	388	2,375	0	50	2,813	190,509	
合　　計	47,020	315	674	48,009	6,998	18,801	4	540	26,343	1,673,581	
割　　合					26.57	71.37	0.01	2.05	100		

○第 2 次配水管整備事業実績表（昭和 59 年度～63 年度）

区分	昭和 59 年度			昭和 60 年度			昭和 61 年度		
	管径（㎜）	延長（m）	金額（千円）	管径（㎜）	延長（m）	金額（千円）	管径（㎜）	延長（m）	金額（千円）
布　設		1,756	48,390		2,492	88,110		1,514	54,600
石巻地区	50～150	1,445	37,270	50～150	1,094	35,100	75～100	744	25,510
渡波地区	100～200	311	11,120	100～150	242	11,030	100～200	511	20,300
矢本地区			0	75～150	1,156	41,980	150	259	8,790
鳴瀬地区			0			0			0
布設替		1,325	48,210		1,666	59,850		1,026	45,300
石巻地区	75～200	1,325	48,210	100～150	374	13,050			0
渡波地区			0	75～100	898	31,500			0
矢本地区			0			0	100～150	373	15,870
鳴瀬地区			0	100～200	394	15,300	100～200	653	29,430
合計		3,081	96,600		4,158	147,960		2,540	99,900
路線数	9　線			4　線			7　線		
工事件数	9　件			9　件			9　件		
消火栓数	12　基			15　基			6　基		

区分	昭和 62 年度			昭和 63 年度			計		
	管径（㎜）	延長（m）	金額（千円）	管径（㎜）	延長（m）	金額（千円）	管径（㎜）	延長（m）	金額（千円）
布　設		2,400	101,530		3,416	111,940		11,578	404,570
石巻地区	100～150	349	12,850	75～150	2,086	61,690	50～150	5,718	172,420
渡波地区	100～200	360	13,620	75～150	733	28,750	75～150	2,157	84,820
矢本地区	100	520	14,650			0	75～150	1,935	65,420
鳴瀬地区	100～200	1,171	60,410	75～200	597	21,500	75～200	1,768	81,910
布設替		739	67,800		1,177	48,900		5,933	270,060
石巻地区	50～250	350	47,800	50～100	906	35,650	50～250	2,955	144,710
渡波地区			0	100～150	271	13,250	75～150	1,169	44,750
矢本地区	100～150	206	14,000			0	100～150	579	29,870
鳴瀬地区	200	183	6,000			0	100～200	1,230	50,730
合計		3,139	169,330		4,593	160,840		17,511	674,630
路線数	6　線			12　線			38　線		
工事件数	14　件			13　件			54　件		
消火栓数	5　基			21　基			59　基		

○第 3 次配水管整備事業実績表（平成元年度～5 年度）

区分	平成元年度			平成 2 年度			平成 3 年度		
	管径（㎜）	延長（m）	金額（千円）	管径（㎜）	延長（m）	金額（千円）	管径（㎜）	延長（m）	金額（千円）
布　設		1,064	39,370		778	25,934		928	15,251
石巻地区	100	632	23,263	50～150	778	25,934			0
渡波地区	100～150	432	16,107			0			0
矢本地区			0			0	50～100	928	15,251
鳴瀬地区			0			0			0
布設替		2,623	108,846		2,498	118,708		2,325	124,925
石巻地区	100～200	561	27,903	75～300	1,668	82,309	75～300	924	66,440
渡波地区			0			0			0
矢本地区	75～200	1,398	47,857	50～150	312	12,669	50～200	988	36,680
鳴瀬地区	200～250	664	33,086	100～250	513	23,730	200～250	413	21,805
合計		3,687	148,216		3,271	144,642		3,253	140,176
路線数	7　線			7　線			5　線		
工事件数	13　件			8　件			14　件		
消火栓数	11　基			15　基			9　基		

区分	平成 4 年度			平成 5 年度		
	管径（㎜）	延長（m）	金額（千円）	管径（㎜）	延長（m）	金額（千円）
布　設		1,052	21,655		0	0
石巻地区			0			0
渡波地区			0			0
矢本地区	75～100	782	16,074			0
鳴瀬地区	75～100	270	5,581			0
布設替		2,167	128,332		2,091	152,672
石巻地区		0	20,883	75～350	1,064	103,046
渡波地区			0			0
矢本地区	50～150	321	16,068	75～250	1,027	49,626
鳴瀬地区	100～250	1,846	91,381			0
合計		3,219	149,987		2,091	152,672
路線数	7　線			5　線		
工事件数	15　件			5　件		
消火栓数	3　基			5　基		

３ 漏水防止対策事業

漏水防止対策は、貴重な水資源を無駄なく、有効利用するための施策です。

有効率の維持・向上は、水環境への負担を低減するだけでなく、浄水・送配水段階の環境負荷削減効果もあり、水道事業経営の根幹をなす部分であることから、具体的な漏水防止対策の計画を策定し、数値目標に向けて推進してきたところです。

これまで、昭和 53 年度を初年度とする「第１次漏水防止対策基本計画（５カ年)」から目標年度を平成 25 年度とした「第７次漏水防止対策基本計画」において、計画目標を達成するための根幹である基礎的対策・対症療法的対策・予防的対策の三部門を一体的に推進することにより、有効率の向上、漏水による二次災害の防止及び有資源である水の有効利用と、安全でおいしい水の安定供給を図ってきていました。

しかし、平成 23 年３月 11 日に発生した三陸沖を震源とする「東北地方太平洋沖地震」は、千年に一度とも言われる巨大地震であり、その後に到来した巨大津波によって、水道施設に甚大な被害をもたらしました。この震災により、給水人口、給水戸数、配水量、有効水量及び無効水量等の漏水防止対策の基礎数値が大きな影響を受け、「基礎的対策」「対症療法的対策」「予防的対策」を一体的に推進することが極めて困難となり、平成 25 年度までとした「第７次漏水防止対策基本計画」は中断とし、「対症療法的対策」である修繕を最優先で実施してきました。

復興再生期の平成 26 年度から平成 28 年度までについては、単年度で漏水防止対策基本計画を実施しましたが、その後、構成市の復興計画に基づき産業・経済が再生され、水需要予測が可能となったことから､平成 29 年度からは震災前と同様の５年間を計画期間とした基本計画を策定し実施してきました。令和４年度は、令和８年度までの５年間を計画期間とする「第９次漏水防止対策基本計画」により、有効率・有収率の向上に努めて取り組んでおります。

○ 漏水防止対策事業費 （単位：千円）

事業区分＼年度（実績）		第１次漏水防止対策事業 昭和53年度～昭和57年度	第２次漏水防止対策事業 昭和58年度～昭和62年度	昭和63年度	第３次漏水防止対策事業 平成元年度～平成5年度	第４次漏水防止対策事業 平成 6年度～平成10年度
1	漏水調査費	29,313	89,410	15,300	77,828	158,131
2	配水管図作成費	81,957	69,500	4,800	74,162	103,486
3	給水台帳作成費	17,327	4,384	862	11,647	14,564
4	給水戸番図作成費	0	57,000	3,600	103,567	91,240
5	図面管理情報データの入力業務	0	0	0	0	0
6	メーター整備費	131,190	212,527	26,918	266,903	153,202
7	計量室整備費	0	0	0	55,121	42,651
8	漏水管等修繕費	332,221	441,156	85,204	486,455	904,268
9	機器整備費	2,856	0	0	3,822	985
10	施設情報管理費	0	0	0	0	0
11	老朽給水管整備費	0	81,595	9,295	106,897	15,292
12	老朽配水管整備費	1,673,581	0	0	0	2,641,109
13	水管橋調査費	0	0	0	0	0
計		2,268,445	955,572	145,979	1,186,402	4,124,928

（単位：千円）

事業区分 ＼ 年度（実績）		第５次漏水防止対策事業					
		平成11年度	平成12年度	平成13年度	平成14年度	平成15年度	計
1	漏水調査費	38,325	39,375	37,800	31,500	28,350	175,350
2	配水管図作成費	6,046	17,578	9,167	0	0	32,791
3	給水台帳作成費	0	9,644	0	0	0	9,644
4	給水戸番図作成費	15,750	15,632	10,500	0	0	41,882
5	図面管理情報データの入力業務	0	0	0	18,989	19,817	38,806
6	メーター整備費	26,546	22,305	18,298	20,615	23,080	110,844
7	計量室整備費	0	0	0	0	0	0
8	漏水管等修繕費	161,997	180,346	173,605	145,619	137,485	799,052
9	機器整備費	0	102	0	0	0	102
10	施設情報管理費	0	0	0	0	0	0
11	老朽給水管整備費	0	0	0	30,387	37,367	67,754
12	老朽配水管整備費	539,337	402,250	270,810	312,407	260,066	1,784,870
13	水管橋調査費	5,985	4,988	1,890	4,515	2,205	19,583
計		793,986	692,220	522,070	564,032	508,370	3,080,678

（単位：千円）

事業区分 ＼ 年度（実績）		第６次漏水防止対策事業					
		平成16年度	平成17年度	平成18年度	平成19年度	平成20年度	計
1	漏水調査費	26,670	42,000	37,800	29,190	33,850	169,510
2	図面管理情報データ入力業務費	19,761	19,955	27,819	21,156	33,076	121,767
3	西部地区上水道台帳基図作成費	1,584	0	0	0	0	1,584
4	図面管理システム賃貸借料	4,049	4,005	2,227	4,358	4,358	18,997
5	図面管理システム保守料	2,339	2,339	1,170	1,438	2,875	10,161
6	マッピングシステム構築システム費	0	0	0	0	0	0
7	漏水管等修繕費	122,278	159,714	133,689	160,428	151,646	727,755
8	水管橋調査費	483	1,942	2,257	3,255	8,264	16,201
9	老朽配水管整備費	403,788	363,777	365,779	317,451	694,242	2,145,037
10	老朽給水管整備費	102,671	109,349	109,197	178,238	108,619	608,074
11	メーター整備費	20,716	31,976	23,629	21,910	16,840	115,071
12	配水系統整備費	2,835	4,725	6,615	4,095	0	18,270
計		707,174	739,782	710,182	741,519	1,053,770	3,952,427

（単位：千円）

事業区分 ＼ 年度（実績）		第７次漏水防止対策事業				
		平成21年度	平成22年度	平成23年度	平成24年度	平成25年度
1	漏水調査費	37,800	39,900	9,135	39,900	43,050
2	図面管理情報 データ入力業務費	39,460	33,808	0	15,698	26,861
3	図面管理システム 賃貸借料	4,358	4,358	4,195	4,032	4,032
4	図面管理システム 保守料	2,875	2,875	1,438	1,468	2,986
5	漏水修繕費	126,019	171,474	372,862	164,808	117,506
6	舗装復旧費	23,385	32,841	0	0	0
7	休日等委託費	9,068	9,023	10,228	11,282	17,467
8	修繕材料費	9,541	14,230	5,656	15,267	10,393
9	老朽配水管整備費	225,928	155,768	1,470	38,524	42,632
10	漏水多発改善 配・給水管整備費	377,934	451,613	134,764	458,347	184,980
11	輻輳給水管改良費	33,401	21,725	2,415	51,022	41,521
12	老朽給水管・輻輳 給水管整備費	50,901	24,519	1,596	6,371	3,198
13	鉛給水管改善費	7,385	17,723	5,373	4,511	10,618
14	メーター整備費	26,221	22,673	21,047	11,188	36,968
15	配水ブロック化整備費	0	0	0	0	0
計		974,276	1,002,530	570,179	822,418	542,212

（単位：千円）

事業区分 ＼ 年度（実績）		漏水防止対策基本計画（単年度）			第８次漏水防止対策事業	
		平成26年度	平成27年度	平成28年度	平成29年度	平成30年度
1	漏水調査費	47,520	50,760	54,594	57,456	59,400
2	図面管理情報 データ入力業務費	31,812	25,890	18,065	35,565	38,123
3	図面管理システム 賃貸借料	4,147	4,147	4,212	4,277	4,277
4	図面管理システム 保守料	3,020	3,020	1,510	1,296	2,592
5	漏水修繕費	135,911	145,696	128,353	136,691	120,098
6	舗装復旧費	14,202	6,670	6,501	13,906	17,561
7	休日等委託費	19,350	23,539	25,489	26,162	26,808
8	修繕材料費	16,869	16,664	39,696	15,190	12,732
9	老朽配水管整備費	212,474	242,480	29,855	254,226	23,061
10	漏水多発改善 配・給水管整備費	409,759	368,974	642,080	523,642	1,106,553
11	給水改善に係る配水管整備費	78,360	31,382	44,118	112,720	85,914
12	老朽給水管整備費	5,026	792	0	107	1,316
13	鉛給水管改善費	18,729	15,610	11,516	10,499	11,349
14	メーター整備費	38,901	43,241	56,355	40,220	50,447
15	配水ブロック化整備費	0	0	0	0	0
計		1,036,080	978,865	1,062,344	1,231,957	1,560,231

（単位：千円）

事業区分 ＼ 年度（実績）		第８次漏水防止対策事業			第９次漏水防止対策事業
		令和元年度	令和２年度	令和３年度	令和４年度
1	漏水調査費	59,927	56,100	46,530	45,551
2	図面管理情報 データ入力業務費	59,536	68,545	95,113	83,828
3	図面管理システム 賃貸借料	4,277	4,277	4,376	4,376
4	図面管理システム 保守料	2,640	2,640	2,112	2,112
5	漏水修繕費	107,525	121,094	126,179	124,316
6	舗装復旧費	17,155	16,966	18,082	30,074
7	休日等委託費	28,325	28,223	28,738	30,026
8	修繕材料費	12,790	13,142	14,032	14,553
9	老朽配水管整備費	5,799	101,290	262,510	415,456
10	漏水多発改善 配・給水管整備費	1,316,235	1,224,632	1,912,139	934,528
11	給水改善に係る配水管整備費	309,372	116,232	157,033	176,364
12	老朽給水管整備費	329	934	2,555	1,831
13	鉛給水管改善費	12,440	10,674	15,540	11,540
14	メーター整備費	33,037	67,936	62,447	73,623
15	配水ブロック化整備費	0	0	0	0
計		1,969,387	1,832,685	2,747,386	1,948,178

○配水実態分析

区分 配水実態分析 ＼ 年度（実績）		単位	第４次漏水防止対策基本計画				
			平成6年度	平成7年度	平成8年度	平成9年度	平成10年度
1	行政区域内人口	人	164,156	164,304	164,106	163,861	164,377
2	給水区域内人口	人	164,156	164,304	164,106	163,861	164,377
3	給水人口	人	160,582	161,255	161,071	160,861	161,416
4	普及率	%	97.82	98.14	98.15	98.17	98.20
5	給水戸数	戸	50,978	51,768	52,483	53,125	53,733
6	配水管延長	km	715	739	764	774	794
7	配水量	千㎥	22,314	21,749	21,772	21,986	21,768
8	有効水量	千㎥	20,392	20,344	20,778	21,032	20,828
9	有収水量	千㎥	19,388	19,295	19,685	19,934	19,790
10	無効水量	千㎥	1,923	1,405	994	954	940
11	有効率	%	91.38	93.54	95.43	95.66	95.68
12	有収率	%	86.89	88.72	90.42	90.67	90.91
13	無効率	%	8.62	6.46	4.57	4.34	4.32
14	一人一日平均配水量	㍑/日/人	381	369	370	374	369
15	一人一日平均有収水量	㍑/日/人	331	327	335	340	336
16	配水管使用効率	㎥/時/km	3.56	3.36	3.25	3.24	3.13
17	単位当り無効水量	㎥/時/km	0.31	0.22	0.15	0.14	0.14
18	配水管1km当り使用効率	人/km	224	218	211	208	203

区分 配水実態分析 ＼ 年度（実績）		単位	第５次漏水防止対策基本計画				
			平成11年度	平成12年度	平成13年度	平成14年度	平成15年度
1	行政区域内人口	人	164,085	163,545	162,953	162,735	161,961
2	給水区域内人口	人	164,085	163,545	162,953	162,735	161,961
3	給水人口	人	163,022	162,557	162,050	161,863	161,127
4	普及率	%	99.35	99.40	99.45	99.46	99.49
5	給水戸数	戸	54,989	55,306	55,778	56,340	56,548
6	配水管延長	km	831	843	855	869	881
7	配水量	千㎥	21,993	22,555	21,814	21,399	20,913
8	有効水量	千㎥	21,123	21,339	20,813	20,373	19,953
9	有収水量	千㎥	19,977	20,197	19,800	19,367	18,967
10	無効水量	千㎥	870	1,216	1,001	1,026	960
11	有効率	%	96.04	94.61	95.41	95.21	95.41
12	有収率	%	90.83	89.55	90.77	90.51	90.70
13	無効率	%	3.96	5.39	4.59	4.79	4.59
14	一人一日平均配水量	㍑/日/人	369	380	369	362	355
15	一人一日平均有収水量	㍑/日/人	335	340	335	328	322
16	配水管使用効率	㎥/時/km	3.02	3.05	2.91	2.81	2.71
17	単位当り無効水量	㎥/時/km	0.12	0.16	0.13	0.13	0.12
18	配水管1km当り使用効率	人/km	193	193	190	186	183

区分 配水実態分析 ＼ 年度（実績）		単位	第６次漏水防止対策基本計画				
			平成16年度	平成17年度		平成18年度	
				上水道	簡易水道	上水道	簡易水道
1	行政区域内人口	人	161,253	199,847	14,317	199,051	14,001
2	給水区域内人口	人	161,253	199,794	14,283	198,986	13,976
3	給水人口	人	160,449	198,818	13,974	198,117	13,673
4	普及率	%	99.50	99.51	97.84	99.56	97.83
5	給水戸数	戸	57,141	68,681	4,597	69,434	4,571
6	配水管延長	km	891	1,275	158	1,301	158
7	配水量	千㎥	20,696	24,816	1,469	24,822	1,434
8	有効水量	千㎥	20,006	23,717	1,285	23,583	1,236
9	有収水量	千㎥	19,055	22,659	1,234	22,524	1,187
10	無効水量	千㎥	690	1,099	184	1,238	198
11	有効率	%	96.67	95.57	87.48	95.01	86.16
12	有収率	%	92.07	91.31	84.01	90.74	82.74
13	無効率	%	3.33	4.43	12.52	4.99	13.84
14	一人一日平均配水量	ﾘｯﾄﾙ/日/人	353	342	288	343	287
15	一人一日平均有収水量	ﾘｯﾄﾙ/日/人	325	312	242	311	238
16	配水管使用効率	㎥/時/km	2.81	2.25	1.05	2.18	1.04
17	単位当り無効水量	㎥/時/km	0.13	0.10	0.13	0.11	0.14
18	配水管1km当り使用効率	人/km	183	157	87	152	86

区分 配水実態分析 ＼ 年度（実績）		単位	第６次漏水防止対策基本計画			
			平成19年度		平成20年度	
			上水道	簡易水道	上水道	簡易水道
1	行政区域内人口	人	197,300	13,636	196,226	13,349
2	給水区域内人口	人	197,237	13,607	196,164	13,321
3	給水人口	人	196,421	13,331	195,388	13,060
4	普及率	%	99.59	97.97	99.60	98.04
5	給水戸数	戸	69,860	4,599	70,391	4,600
6	配水管延長	km	1,312	158	1,330	159
7	配水量	千㎥	24,842	1,406	23,925	1,358
8	有効水量	千㎥	23,518	1,240	22,966	1,211
9	有収水量	千㎥	22,448	1,178	21,920	1,152
10	無効水量	千㎥	1,324	166	960	147
11	有効率	%	94.67	88.17	95.99	89.21
12	有収率	%	90.36	83.82	91.62	84.82
13	無効率	%	5.33	11.83	4.01	10.79
14	一人一日平均配水量	ﾘｯﾄﾙ/日/人	346	288	335	285
15	一人一日平均有収水量	ﾘｯﾄﾙ/日/人	312	242	307	242
16	配水管使用効率	㎥/時/km	2.16	1.02	2.05	0.97
17	単位当り無効水量	㎥/時/km	0.12	0.12	0.08	0.10
18	配水管1km当り使用効率	人/km	150	86	147	82

区分 配水実態分析 ＼ 年度（実績）		単位	第７次漏水防止対策基本計画			
			平成21年度		平成22年度	
			上水道	簡易水道	上水道	簡易水道
1	行政区域内人口	人	200,965	6,985	198,123	6,761
2	給水区域内人口	人	200,879	6,985	198,040	6,723
3	給水人口	人	200,025	6,870	197,192	6,649
4	普及率	%	99.57	98.35	99.57	98.90
5	給水戸数	戸	72,405	2,824	72,501	2,785
6	配水管延長	km	1,422	83	1,414	84
7	配水量	千㎥	24,813	788	25,285	788
8	有効水量	千㎥	23,637	676	24,033	657
9	有収水量	千㎥	22,458	630	22,798	630
10	無効水量	千㎥	1,176	112	1,252	131
11	有効率	%	95.26	85.76	95.05	83.39
12	有収率	%	90.51	80.02	90.16	79.95
13	無効率	%	4.74	14.24	4.95	16.61
14	一人一日平均配水量	㍑/日/人	340	314	351	325
15	一人一日平均有収水量	㍑/日/人	308	251	317	259
16	配水管使用効率	㎥/時/km	1.99	1.08	2.04	1.07
17	単位当り無効水量	㎥/時/km	0.09	0.15	0.10	0.18
18	配水管1km当り使用効率	人/km	141	83	139	79

区分 配水実態分析 ＼ 年度（実績）		単位	第７次漏水防止対策基本計画			
			平成23年度		平成24年度	
			上水道	簡易水道	上水道	簡易水道
1	行政区域内人口	人	188,010	5,200	186,981	4,699
2	給水区域内人口	人	187,942	5,165	186,914	4,668
3	給水人口	人	187,191	5,113	186,238	4,628
4	普及率	%	99.60	98.99	99.64	99.14
5	給水戸数	戸	70,225	2,281	71,196	2,119
6	配水管延長	km	1,416	84	1,418	84
7	配水量	千㎥	24,232	433	23,884	499
8	有効水量	千㎥	17,629	253	21,418	335
9	有収水量	千㎥	16,099	227	19,803	302
10	無効水量	千㎥	6,603	180	2,466	164
11	有効率	%	72.75	58.47	89.67	67.21
12	有収率	%	66.43	52.33	82.91	60.55
13	無効率	%	27.25	41.53	10.33	32.79
14	一人一日平均配水量	㍑/日/人	354	231	351	295
15	一人一日平均有収水量	㍑/日/人	235	121	291	179
16	配水管使用効率	㎥/時/km	1.95	0.59	1.92	0.68
17	単位当り無効水量	㎥/時/km	0.53	0.24	0.20	0.22
18	配水管1km当り使用効率	人/km	132	61	131	55

区分 配水実態分析	年度 （実績）	単位	第７次漏水防止対策基本計画		平成26年度漏水防止対策基本計画	
			平成25年度		平成26年度	
			上水道	簡易水道	上水道	簡易水道
1	行政区域内人口	人	186,203	4,221	185,548	3,914
2	給水区域内人口	人	186,141	4,195	185,489	3,890
3	給水人口	人	185,507	4,165	184,869	3,862
4	普及率	%	99.66	99.28	99.67	99.28
5	給水戸数	戸	72,185	1,988	72,978	1,878
6	配水管延長	km	1,423	84	1,436	85
7	配水量	千m^3	23,983	472	24,476	466
8	有効水量	千m^3	22,416	350	22,568	324
9	有収水量	千m^3	20,508	311	20,785	289
10	無効水量	千m^3	1,567	122	1,908	142
11	有効率	%	93.47	74.19	92.20	69.57
12	有収率	%	85.51	65.89	84.92	62.05
13	無効率	%	6.53	25.81	7.80	30.43
14	一人一日平均配水量	㍑/日/人	354	311	363	330
15	一人一日平均有収水量	㍑/日/人	303	205	308	205
16	配水管使用効率	m^3/時/km	1.92	0.64	1.95	0.63
17	単位当り無効水量	m^3/時/km	0.13	0.17	0.15	0.19
18	配水管1km当り使用効率	人/km	130	50	129	45

区分 配水実態分析	年度 （実績）	単位	平成27年度漏水防止対策基本計画		平成28年度漏水防止対策基本計画	
			平成27年度		平成28年度	
			上水道	簡易水道	上水道	簡易水道
1	行政区域内人口	人	184,934	3,574	187,245	—
2	給水区域内人口	人	184,878	3,550	187,171	—
3	給水人口	人	184,258	3,528	186,558	—
4	普及率	%	99.66	99.38	99.67	—
5	給水戸数	戸	73,990	1,790	76,319	—
6	配水管延長	km	1,456	89	1,560	—
7	配水量	千m^3	23,736	434	24,280	—
8	有効水量	千m^3	22,463	331	22,473	—
9	有収水量	千m^3	20,677	296	21,011	—
10	無効水量	千m^3	1,273	103	1,807	—
11	有効率	%	94.64	76.30	92.55	—
12	有収率	%	87.11	68.29	86.53	—
13	無効率	%	5.36	23.70	7.45	—
14	一人一日平均配水量	㍑/日/人	352	336	356	—
15	一人一日平均有収水量	㍑/日/人	307	229	308	—
16	配水管使用効率	m^3/時/km	1.86	0.56	1.78	—
17	単位当り無効水量	m^3/時/km	0.10	0.13	0.13	—
18	配水管1km当り使用効率	人/km	127	40	120	—

区分 配水実態分析	年度（実績）	単位	第８次漏水防止対策基本計画			
			平成29年度	平成30年度	令和元年度	令和２年度
1	行政区域内人口	人	185,592	183,711	181,545	179,535
2	給水区域内人口	人	185,520	183,644	181,473	179,493
3	給水人口	人	184,948	183,123	181,122	179,139
4	普及率	%	99.69	99.72	99.81	99.80
5	給水戸数	戸	76,755	77,108	77,493	78,124
6	配水管延長	km	1,607	1,616	1,640	1,637
7	配水量	千㎥	24,026	23,527	23,093	23,084
8	有効水量	千㎥	22,357	22,129	21,739	21,865
9	有収水量	千㎥	21,057	20,968	20,775	20,842
10	無効水量	千㎥	1,668	1,398	1,354	1,219
11	有効率	%	93.06	94.06	94.14	94.72
12	有収率	%	87.64	89.12	89.96	90.29
13	無効率	%	6.94	5.94	5.86	5.28
14	一人一日平均配水量	ﾘｯﾄﾙ/日/人	356	352	349	352
15	一人一日平均有収水量	ﾘｯﾄﾙ/日/人	312	314	314	318
16	配水管使用効率	㎥/時/km	1.71	1.66	1.61	1.61
17	単位当り無効水量	㎥/時/km	0.12	0.10	0.09	0.09
18	配水管1km当り使用効率	人/km	115	113	110	109

区分 配水実態分析	年度（実績）	単位	第８次漏水防止対策基本計画	第９次漏水防止対策基本計画
			令和３年度	令和４年度
1	行政区域内人口	人	177,030	174,555
2	給水区域内人口	人	176,990	174,513
3	給水人口	人	176,673	174,220
4	普及率	%	99.82	99.83
5	給水戸数	戸	78,232	78,641
6	配水管延長	km	1,639	1,652
7	配水量	千㎥	23,317	22,889
8	有効水量	千㎥	21,611	21,327
9	有収水量	千㎥	20,501	20,259
10	無効水量	千㎥	1,706	1,562
11	有効率	%	92.68	93.17
12	有収率	%	87.92	88.51
13	無効率	%	7.32	6.83
14	一人一日平均配水量	ﾘｯﾄﾙ/日/人	362	360
15	一人一日平均有収水量	ﾘｯﾄﾙ/日/人	318	319
16	配水管使用効率	㎥/時/km	1.62	1.58
17	単位当り無効水量	㎥/時/km	0.12	0.11
18	配水管1km当り使用効率	人/km	108	105

○有効率・有収率の推移(S55～H16)

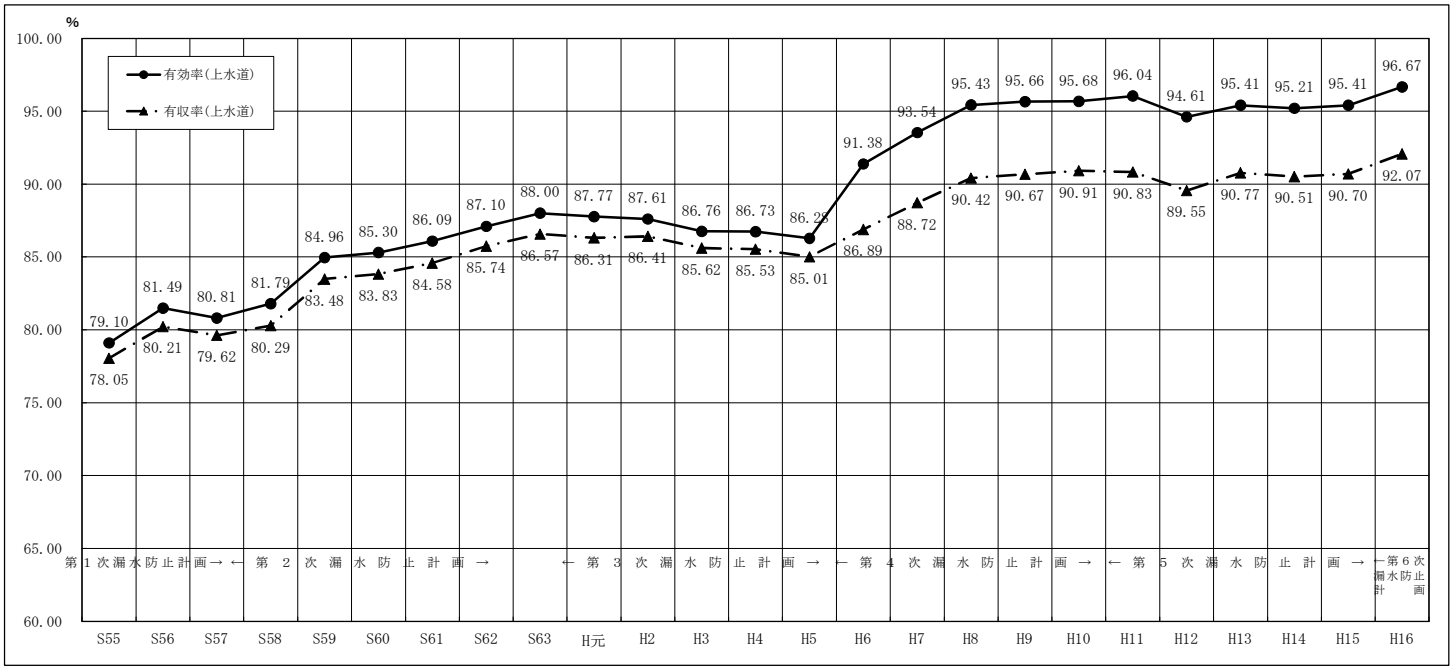

年度	S55	S56	S57	S58	S59	S60	S61	S62	S63	H元	H2	H3	H4	H5	H6	H7	H8	H9	H10	H11	H12	H13	H14	H15	H16
有効率	79.10	81.49	80.81	81.79	84.96	85.30	86.09	87.10	88.00	87.77	87.61	86.76	86.73	86.28	91.38	93.54	95.43	95.66	95.68	96.04	94.61	95.41	95.21	95.41	96.67
有収率	78.05	80.21	79.62	80.29	83.48	83.83	84.58	85.74	86.57	86.31	86.41	85.62	85.53	85.01	86.89	88.72	90.42	90.67	90.91	90.83	89.55	90.77	90.51	90.70	92.07

※第４次漏水防止対策基本計画より、メーター不感率３％を附加。

○有効率・有収率の推移(H17～R4)

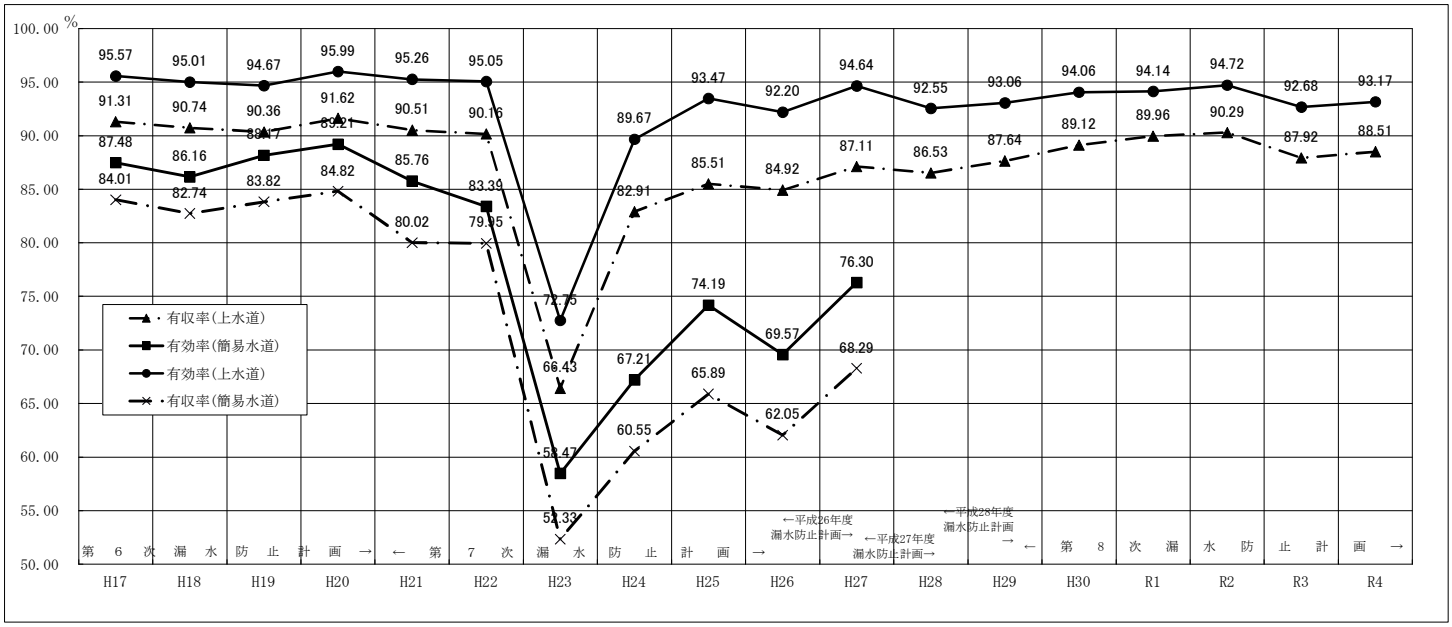

上水道

年度	H17	H18	H19	H20	H21	H22	H23	H24	H25	H26	H27	H28	H29	H30	R1	R2	R3	R4
有効率	95.57	95.01	94.67	95.99	95.26	95.05	72.75	89.67	93.47	92.20	94.64	92.55	93.06	94.06	94.14	94.72	92.68	93.17
有収率	91.31	90.74	90.36	91.62	90.51	90.16	66.43	82.91	85.51	84.92	87.11	86.53	87.64	89.12	89.96	90.29	87.92	88.51

簡易水道

年度	H17	H18	H19	H20	H21	H22	H23	H24	H25	H26	H27
有効率	87.48	86.16	88.17	89.21	85.76	83.39	58.47	67.21	74.19	69.57	76.30
有収率	84.01	82.74	83.82	84.82	80.02	79.95	52.33	60.55	65.89	62.05	68.29

※H17～H27については、市町合併により経営変更となったことから「上水道」と「簡易水道」に分けて表示。
H28から簡易水道を上水道に統合した経営変更認可を受けたことから「上水道」での表示。

○漏水調査状況（上水道）

調査管種 / 年度	単位	導水管	送水管	配水管	仕切弁空気弁	消火栓	ドレン	給水管	分水栓	止水栓	丙止水栓量水器	残存管	立上り水抜栓等	計	調査延長(km)	推定漏水量 m³/時 / m³/時/km
第１次漏水防止計画(S53-S57)	件	－	0	31	18	0	0	268	26	213	348	17	44	965	500.40	419.43
	%	－	0.00	3.20	1.70	0.00	0.00	27.80	2.70	22.10	36.10	1.80	4.60	100.00		0.84
第2次漏水防止計画(S58-S62)	件	－	0	42	19	0	0	573	35	372	594	35	309	1,979	1,529.30	641.34
	%	－	0.00	2.10	1.00	0.00	0.00	28.90	1.80	18.80	30.00	1.80	15.60	100.00		0.42
昭和63年度	件	－	0	8	5	0	0	143	13	70	128	6	128	501	232.50	151.72
	%	－	0.00	1.60	1.00	0.00	0.00	28.60	2.60	14.00	25.50	1.20	25.50	100.00		0.65
第3次漏水防止計画(H1-H5)	件	－	0	33	7	0	0	582	32	239	311	24	353	1,581	1,652.30	542.62
	%	－	0.00	2.10	0.50	0.00	0.00	36.80	2.00	15.10	19.70	1.50	22.30	100.00		0.33
第4次漏水防止計画(H6-H10)	件	－	0	62	6	0	0	621	44	182	350	29	356	1,650	3,106.10	507.37
	%	－	0.00	3.80	0.40	0.00	0.00	37.50	2.70	11.00	21.20	1.80	21.60	100.00		0.16
第5次漏水防止計画(H11-H15)	件	－	3	270	62	1	12	2,883	266	1,153	1,898	142	1,518	8,208	10,737.90	2,970.50
	%	－	0.04	3.29	0.76	0.01	0.15	35.12	3.24	14.05	23.12	1.73	18.49	100.00		0.28
第6次漏水防止計画(H16-H20)	件	－	4	85	33	3	15	627	73	47	132	25	312	1,356	5,051.70	586.11
	%	－	0.30	6.27	2.43	0.22	1.11	46.24	5.38	3.47	9.73	1.84	23.01	100.00		0.12
第7次漏水防止計画(H21-H25)	件	－	5	129	73	7	0	649	73	65	113	18	264	1,396	5,279.80	1,032.50
	%	－	0.36	9.24	5.23	0.50	0.00	46.49	5.23	4.66	8.09	1.29	18.91	100.00		0.20
平成26年度	件	－	1	31	13	3	0	146	7	19	33	0	70	323	1,317.10	129.34
	%	－	0.31	9.60	4.02	0.93	0.00	45.20	2.17	5.88	10.22	0.00	21.67	100.00		0.10
平成27年度	件	－	7	39	4	2	0	199	5	24	15	2	62	359	1,319.70	434.86
	%	－	1.95	10.86	1.11	0.56	0.00	55.43	1.39	6.69	4.18	0.56	17.27	100.00		0.33
平成28年度	件	－	2	29	9	1	0	167	0	15	39	0	54	316	1,396.30	329.96
	%	－	0.63	9.18	2.85	0.31	0.00	52.85	0.00	4.75	12.34	0.00	17.09	100.00		0.24
第8次漏水防止計画(H29-R3)	件	0	12	181	39	18	0	724	14	84	172	5	295	1,544	6,659.30	411.98
	%	0.00	0.78	11.72	2.53	1.16	0.00	46.89	0.91	5.44	11.14	0.32	19.11	100.00		0.06
令和4年度(第9次)	件	0	3	35	10	4	0	166	14	24	48	0	25	329	1,291.00	60.68
	%	0.00	0.91	10.64	3.04	1.21	0.00	50.46	4.26	7.29	14.59	0.00	7.60	100.00		0.05
合計	件	0	37	975	298	39	27	7,748	602	2,507	4,181	303	3,790	20,507	40,073.40	8,218.41
	%	0.00	0.18	4.75	1.45	0.19	0.13	37.78	2.94	12.23	20.39	1.48	18.48	100.00		0.21

導水管系 0件 0.00%
送水管系 37件 0.18%
配水管系 1,339件 6.53%
給水管系 19,131件 93.29%

○漏水調査状況（簡易水道）

調査管種 / 年度	単位	導水管	送水管	配水管	仕切弁空気弁	消火栓	ドレン	給水管	分水栓	止水栓	丙止水栓量水器	残存管	立上り水抜栓等	計	調査延長(km)	推定漏水量 m³/時 / m³/時/km
平成17年度	件	－	1	3	21	1	0	23	4	12	23	1	10	99	159.00	26.66
	%	－	1.01	0.60	4.20	0.20	0.00	4.60	0.80	2.40	4.60	0.20	2.00	20.59		0.17
平成18年度	件	－	0	6	18	0	0	18	0	6	14	0	2	64	158.00	35.31
	%	－	0.00	9.38	28.13	0.00	0.00	28.13	0.00	9.38	21.88	0.00	3.13	100.00		0.22
平成19年度	件	－	漏水調査未実施													
	%	－														
平成20年度	件	－	0	7	2	0	0	9	0	2	14	0	5	39	159.00	14.80
	%	－	0.00	17.95	5.13	0.00	0.00	23.08	0.00	5.13	35.90	0.00	12.82	100.00		0.09
第7次漏水防止計画平成21年度	件	－	0	5	1	0	0	12	3	3	4	0	15	43	80.6	30.25
	%	－	0.00	11.63	2.33	0.00	0.00	27.91	6.98	6.98	9.30	0.00	34.88	100.00		0.38
第7次漏水防止計画平成22年度	件	－	1	4	1	0	0	12	1	3	8	1	11	42	86.6	25.88
	%	－	2.38	9.52	2.38	0.00	0.00	28.57	2.38	7.14	19.05	2.38	26.19	100.00		0.30
第7次漏水防止計画平成23年度	件	－	0	0	3	1	0	1	0	0	3	0	0	8	11.9	0.91
	%	－	0.00	0.00	37.50	12.50	0.00	12.50	0.00	0.00	37.50	0.00	0.00	100.00		0.08
第7次漏水防止計画平成24年度	件	－	0	6	0	1	0	15	1	2	6	1	4	36	82.2	28.98
	%	－	0.00	16.67	0.00	2.78	0.00	41.67	2.78	5.56	16.67	2.78	11.11	100.00		0.35
第7次漏水防止計画平成25年度	件	－	0	1	0	1	0	7	0	1	7	0	2	19	82.2	4.85
	%	－	0.00	5.26	0.00	5.26	0.00	36.84	0.00	5.26	36.84	0.00	10.53	100.00		0.06
平成26年度	件	－	2	2	3	1	0	11	0	1	2	0	2	24	79.7	10.99
	%	－	8.33	8.33	12.50	4.17	0.00	45.83	0.00	4.17	8.33	0.00	8.33	100.00		0.14
平成27年度	件	－	0	3	3	0	0	14	0	0	8	0	1	29	63.3	40.25
	%	－	0.00	10.34	10.34	0.00	0.00	48.28	0.00	0.00	27.59	0.00	3.45	100.00		0.64
合計	件	－	4	37	52	5	0	122	9	30	89	3	52	403	962.50	218.88
	%	－	0.99	9.18	12.90	1.24	0.00	30.27	2.23	※7.45	※22.09	※0.75	12.90	100.00		0.23

送水管系 4件 0.99%
配水管系 94件 23.32%
給水管系 305件 75.69%

○漏水調査状況（構成比率図）

本年度の調査により発見された漏水形態について、構成比率は図－１のとおりです。

図－1 漏水形態分析

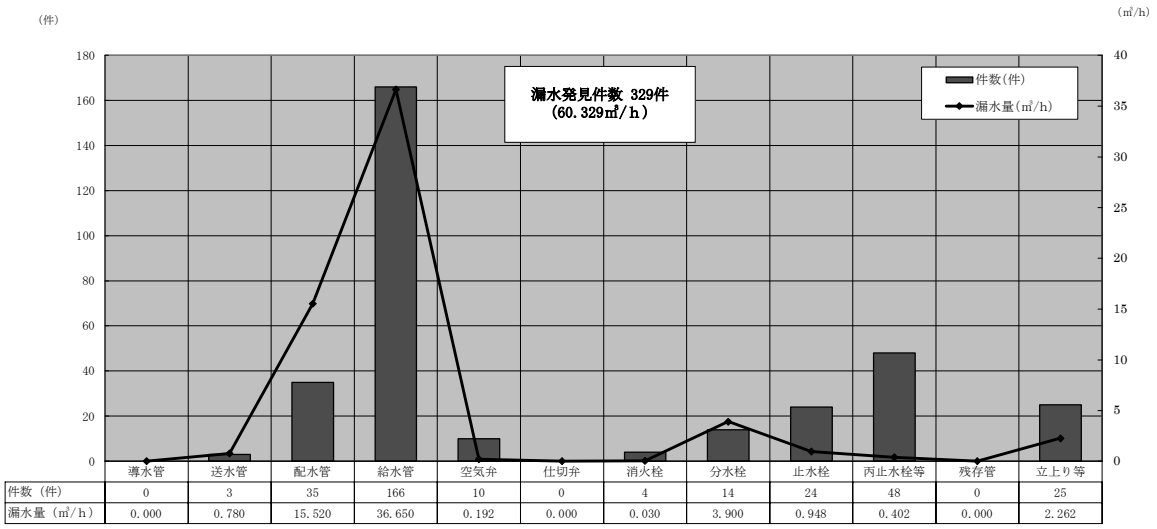

○漏水修繕工事状況

修繕管理＼地区		上水道 石巻市	上水道 東松島市	計
導水管	件数	4件	0件	4件
	金額	1,299千円	0千円	1,299千円
送水管	件数	7件	1件	8件
	金額	3,428千円	2,114千円	5,542千円
配水管	件数	59件	19件	78件
	金額	24,793千円	6,362千円	31,155千円
仕切弁	件数	0件	1件	1件
	金額	0千円	212千円	212千円
空気弁	件数	1件	0件	1件
	金額	36千円	0千円	36千円
消火栓	件数	2件	0件	2件
	金額	784千円	0千円	784千円
給水管	件数	186件	35件	221件
（公道部）	金額	59,135千円	8,031千円	67,166千円
分水栓	件数	2件	0件	2件
	金額	404千円	0千円	404千円
止水栓	件数	1件	0件	1件
（公道部）	金額	320千円	0千円	320千円
給水管	件数	95件	19件	114件
（宅内部）	金額	8,833千円	1,178千円	10,011千円
止水栓	件数	13件	2件	15件
（宅内部）	金額	1,663千円	194千円	1,857千円
路面補修	件数	4件	1件	5件
	金額	315千円	20千円	335千円
その他	件数	18件	4件	22件
	金額	3,129千円	2,066千円	5,195千円
小計	件数	392件	82件	474件
	金額	104,139千円	20,177千円	124,316千円
舗装復旧費	金額	26,626千円	3,448千円	30,074千円
貯蔵品材料費	金額	12,830千円	1,723千円	14,553千円
合計	件数	392件	82件	474件
	金額	143,595千円	25,348千円	168,943千円

道路使用許可申請手数料	件数	183件	47件	230件
	金額	421千円	108千円	529千円

４　浄水施設等改良事業

当企業団の中核施設として昭和 42 年６月から供用を開始した蛇田浄水場は、事業計画の時点で 30 年余りが経過しており老朽化が著しく、修繕等の対策を早急に行う必要があった。そのため，現有施設の延命化を図るとともに、大街道浄水場及び須江山浄水場の２浄水場を蛇田浄水場から遠隔制御できるように変更するなど、浄水場の効率的な運営の確立と給水の安定的な確保を目的とする「浄水施設等改良事業」を平成 11 年度から平成 20 年度までの 10 か年で実施した。

しかし、蛇田浄水場は平成 23 年３月 11 日に発生した東北地方太平洋沖地震で甚大な被害を受けたため、地盤が強固で津波の影響を受けない高台に位置する須江山浄水場に蛇田浄水場の全機能を移転する形で復旧させる「蛇田浄水場移転復旧事業」によって、平成 29 年 10 月に運用を停止した。

○浄水施設等改良事業年度別事業費及び財源内訳

	全体計画			実績									
	事業内容	数量	金額	平成11年度	平成12年度	平成13年度	平成14年度	平成15年度	平成16年度	平成17年度	平成18年度	平成19年度	平成20年度
施行事項	取水施設	1式	0	0	0	0	0	0	0	0	0	0	0
	導水施設	1式	562,720	0	0	358,800	203,920	0	0	0	0	0	0
	浄水施設	1式	5,406,218	6,000	595,852	718,439	221,325	1,200,034	638,496	929,065	790,634	158,421	147,952
	送水施設	1式	967,448	165,480	269,408	129,650	323,183	36,477	43,250	0	0	0	0
	配水施設	1式	753,924	0	0	0	0	0	0	0	420,121	119,000	214,803
	計		7,690,310	171,480	865,260	1,206,889	748,428	1,236,511	681,746	929,065	1,210,755	277,421	362,755
	委託費	1式	185,584	66,923	30,575	27,516	840	18,891	3,318	37,521	0	0	0
	事務費	1式	52,826	3,559	6,883	6,392	6,634	5,638	4,584	6,680	4,939	3,819	3,698
	内訳 起債		41,700	2,700	4,000	6,000	6,000	4,000	4,000	6,000	4,000	3,000	2,000
	内訳 その他		11,126	859	2,883	392	634	1,638	584	680	939	819	1,698
	合計		7,928,720	241,962	902,718	1,240,797	755,902	1,261,040	689,648	973,266	1,215,694	281,240	366,453
財源内訳	国庫補助金		0	0	0	0	0	0	0	0	0	0	0
	県補助金		0	0	0	0	0	0	0	0	0	0	0
	企業債		5,000,000	200,000	500,000	600,000	500,000	700,000	600,000	700,000	1,000,000	100,000	100,000
	自己資金		2,928,720	41,962	402,718	640,797	255,902	561,040	89,648	273,266	215,694	181,240	266,453
合計			7,928,720	241,962	902,718	1,240,797	755,902	1,261,040	689,648	973,266	1,215,694	281,240	366,453

旧蛇田浄水場（施設能力 55,000㎥/日）　平成 29 年 10 月運用停止

５　市町合併に伴う施設整備事業

平成 17 年４月の市町合併に伴う旧６町（河北・河南・桃生・北上・雄勝・牡鹿）の水道施設整備事業の一環として、北上地区及び牡鹿地区の一部上水道化に係る「簡易水道統合施設整備事業」を平成 19 年度から平成 27 年度までの継続事業として実施し、牡鹿地区の一部簡易水道の統合に係る「鮎川統合簡易水道施設整備事業」を平成 19 年度から平成 28 年度までの継続事業として実施してきたところである。

しかし、平成 23 年３月 11 日発生の東北地方太平洋沖地震の影響により、当該地区は広範囲に渡り甚大な被害を受け、各事業とも当初計画期間内での事業完了が困難な状況となったため、平成 27 年度で中断をしたところであるが、発災から８年を経て、各種復旧・復興事業も進み、事業計画の策定が可能となったことから、各事業を一本化し、事業名を旧簡易水道統合施設整備事業と改め、平成 31 年度から令和４年度までの継続事業として再開した。

なお、平成 19 年度から継続事業として実施した「上水道施設整備事業」については、平成 25 年度に完了し、平成 17 年度から継続事業として実施した「雄勝簡易水道施設整備事業」については、平成 21 年度に完了した。

○簡易水道統合施設整備事業年度別事業費及び財源内訳

（単位：千円）

	全体計画			実績								
	事業内容	数量	金額	平成19年度	平成20年度	平成21年度	平成22年度	平成23年度	平成24年度	平成25年度	平成26年度	平成27年度
施行事項	取水施設	1式	34,545	0	0	0	34,545	0	0	0	0	0
	導水施設	1式	0	0	0	0	0	0	0	0	0	0
	浄水施設	1式	0	0	0	0	0	0	0	0	0	0
	送水施設	1式	454,042	0	0	41,930	193,003	0	20,108	0	130,853	68,148
	配水施設	1式	46,610	0	0	0	46,610	0	0	0	0	0
	計		535,197	0	0	41,930	274,158	0	20,108	0	130,853	68,148
	委託費	1式	80,757	1,466	18,031	37,265	23,995	0	0	0	0	0
	事務費	1式	738	0	0	25	191	0	0	0	147	375
	合計		616,692	1,466	18,031	79,220	298,344	0	20,108	0	131,000	68,523
財源内訳	国庫補助金		147,577	0	0	26,180	82,760	0	0	0	26,090	12,547
	県補助金		0	0	0	0	0	0	0	0	0	0
	企業債		177,700	0	0	52,000	72,000	0	0	0	35,000	18,700
	自己資金		291,415	1,466	18,031	1,040	143,584	0	20,108	0	69,910	37,276
合計			616,692	1,466	18,031	79,220	298,344	0	20,108	0	131,000	68,523

○鮎川統合簡易水道施設整備事業年度別事業費及び財源内訳

（単位：千円）

	全体計画			実績								
	事業内容	数量	金額	平成19年度	平成20年度	平成21年度	平成22年度	平成23年度	平成24年度	平成25年度	平成26年度	平成27年度
施行事項	取水施設	1式	0	0	0	0	0	0	0	0	0	0
	導水施設	1式	29,103	0	0	9,968	0	9,310	0	0	0	9,825
	浄水施設	1式	136,989	0	0	0	49,281	87,708	0	0	0	0
	送水施設	1式	37,744	0	0	7,734	10,529	7,558	0	3,622	0	8,301
	配水施設	1式	130,569	0	0	49,539	50,404	12,918	0	3,623	0	14,085
	計		334,405	0	0	67,241	110,214	117,494	0	7,245	0	32,211
	委託費	1式	46,529	1,615	2,961	10,332	31,621	0	0	0	0	0
	事務費	1式	144	0	0	57	87	0	0	0	0	0
	合計		381,078	1,615	2,961	77,630	141,922	117,494	0	7,245	0	32,211
財源内訳	国庫補助金		66,998	0	0	17,064	30,000	19,934	0	0	0	0
	県補助金		0	0	0	0	0	0	0	0	0	0
	企業債		139,000	0	0	60,000	46,000	33,000	0	0	0	0
	自己資金		175,080	1,615	2,961	566	65,922	64,560	0	7,245	0	32,211
合計			381,078	1,615	2,961	77,630	141,922	117,494	0	7,245	0	32,211

○旧簡易水道統合施設整備事業年度別事業費及び財源内訳

（単位：千円）

	全体計画			実績				計画
	事業内容	数量	金額	令和元年度	令和2年度	令和3年度	令和4年度	令和5年度
施行事項	取水施設	1式	0	0	0	0	0	0
	導水施設	1式	0	0	0	0	0	0
	浄水施設	1式	16,490	16,490	0	0	0	0
	送水施設	1式	208,805	0	8,393	715	199,697	0
	配水施設	1式	457,801	48,300	6,127	105,666	247,708	50,000
	計		683,096	64,790	14,520	106,381	447,405	50,000
	委託費	1式	0	0	0	0	0	0
	事務費	1式	77	0	0	17	60	0
	合計		683,173	64,790	14,520	106,398	447,465	50,000
財源内訳	国庫補助金		0	0	0	0	0	0
	県補助金		0	0	0	0	0	0
	企業債		225,000	21,500	4,800	34,900	147,200	16,600
	自己資金		458,173	43,290	9,720	71,498	300,265	33,400
合計			683,173	64,790	14,520	106,398	447,465	50,000

○上水道施設整備事業年度別事業費及び財源内訳

（単位：千円）

	全体計画			実績						
	事業内容	数量	金額	平成19年度	平成20年度	平成21年度	平成22年度	平成23年度	平成24年度	平成25年度
施行事項	取水施設	1式	0	0	0	0	0	0	0	0
	導水施設	1式	0	0	0	0	0	0	0	0
	浄水施設	1式	17,850	0	0	17,850	0	0	0	0
	送水施設	1式	760,299	293,709	222,634	180,284	14,469	0	0	49,203
	配水施設	1式	735,132	20,002	322,279	148,100	178,916	37,968	0	27,867
	計		1,513,281	313,711	544,913	346,234	193,385	37,968	0	77,070
	委託費	1式	7,829	7,829	0	0	0	0	0	0
	事務費	1式	352	98	48	73	31	52	0	50
	合計		1,521,462	321,638	544,961	346,307	193,416	38,020	0	77,120
財源内訳	国庫補助金		0	0	0	0	0	0	0	0
	県補助金		0	0	0	0	0	0	0	0
	企業債		0	0	0	0	0	0	0	0
	自己資金		1,521,462	321,638	544,961	346,307	193,416	38,020	0	77,120
合計			1,521,462	321,638	544,961	346,307	193,416	38,020	0	77,120

○雄勝簡易水道施設整備事業年度別事業費及び財源内訳

	全体計画			実績				
	事業内容	数量	金額	平成17年度	平成18年度	平成19年度	平成20年度	平成21年度
施行事項	取水施設	1式	20,526	0	3,059	15,442	2,025	0
	導水施設	1式	8,124	0	8,124	0	0	0
	浄水施設	1式	625,930	120,674	177,544	119,319	196,885	11,508
	送水施設	1式	69,109	0	0	50,223	16,726	2,160
	配水施設	1式	245,663	48,372	16,855	58,396	83,505	38,535
	計		969,352	169,046	205,582	243,380	299,141	52,203
	委託費	1式	0	0	0	0	0	0
	事務費	1式	911	162	123	271	253	102
	合計		970,263	169,208	205,705	243,651	299,394	52,305
財源内訳	国庫補助金		341,846	66,000	78,703	78,280	113,160	5,703
	県補助金		0	0	0	0	0	0
	企業債		622,000	103,000	126,000	162,000	186,000	45,000
	自己資金		6,417	208	1,002	3,371	234	1,602
合計			970,263	169,208	205,705	243,651	299,394	52,305

※ 平成19年度の国庫補助金74,552千円は交付金78,280千円から、平成20年度還付金3,728千円を控除した額。

※ 平成20年度の国庫補助金107,771千円は交付金113,160千円から、平成21年度還付金5,389千円を控除した額。

６　石巻大橋送水管整備事業

本事業は、災害に強い管路の構築を図るため、平成 22 年度から３か年の継続事業として石巻大橋に添架されている湊系及び流留系送水管を整備したものであり、平成 24 年度に完了した。

○石巻大橋送水管整備事業年度別事業費及び財源内訳

（単位：千円）

	全体計画			実績		
	事業内容	数量	金額	平成22年度	平成23年度	平成24年度
施行事項	取水施設	1式	0	0	0	0
	導水施設	1式	0	0	0	0
	浄水施設	1式	0	0	0	0
	送水施設	1式	413,139	200,000	153,000	60,139
	配水施設	1式	0	0	0	0
	計		413,139	200,000	153,000	60,139
	委託費	1式	0	0	0	0
	事務費	1式	152	152	0	0
	合計		413,291	200,152	153,000	60,139
財源内訳	国庫補助金		0	0	0	0
	県補助金		0	0	0	0
	企業債		0	0	0	0
	自己資金		413,291	200,152	153,000	60,139
合計			413,291	200,152	153,000	60,139

7　石綿セメント管更新事業

石綿セメント管は、高度経済成長期の急速な水需要に対応するため採用され、40 年以上供給されてきたが、経年による老朽化が進行し、破損等の漏水事故が度々発生している。

本工事は、平成 22 年度から 10 か年の継続事業として石綿セメント管路を更新し、管路の質の向上及び災害に強い管路の構築を図ってきたが、平成 23 年３月 11 日発生の東北地方太平洋沖地震により被害を受けた水道施設の復旧作業を最優先とすることから、計画した更新事業は中止とした。

なお、構成市内における各種復旧復興事業実施区域に更新計画路線が係った場合や漏水が多発する路線にあっては、改良工事により更新を進めている。

○石綿セメント管更新事業年度別事業費及び財源内訳

（単位：千円）

	全体計画			実績
	事業内容	数量	金額	平成22年度
施行事項	取水施設	1式	0	0
	導水施設	1式	0	0
	浄水施設	1式	0	0
	送水施設	1式	0	0
	配水施設	1式	1,966,800	74,150
	計		1,966,800	74,150
	委託費	1式	76,500	12,537
	事務費	1式	2,000	117
	合計		2,045,300	86,804
財源内訳	国庫補助金		10,000	10,000
	県補助金		0	0
	企業債		0	0
	自己資金		2,035,300	76,804
合計			2,045,300	86,804

８　蛇田浄水場移転復旧事業

蛇田浄水場は昭和 41 年に完成、昭和 42 年から供用開始した浄水場で、施設能力が 55,000 ㎥／日の当企業団の主力浄水場であったが、平成 23 年３月 11 日に発生した東北地方太平洋沖地震による地震動や液状化によって、場内の構造物や管路は大きな被害を受けた。また、津波による浸水被害もあり、応急復旧が完了するまでの間、浄水機能が停止した。

甚大な被害を受けた蛇田浄水場を本復旧する場合、構造物等の復旧工事のほかに地盤の液状化対策が必要となったが、施設を稼働させながら施工することは相当困難であり、事業期間の長期化や費用を考慮した結果、蛇田浄水場を同じ場所で本復旧するのではなく、地盤が強固で津波の影響を受けない高台に位置する須江山浄水場に蛇田浄水場の全機能を移転する形で復旧することとした。

事業着手前の須江山浄水場の施設能力は 25,000 ㎥／日であったが、蛇田浄水場の施設能力を移転し、統合させることによって 80,000 ㎥／日の施設能力を持つ浄水場にする計画で、平成 24 年 12 月から本格着手した。

先行して増設した施設は、平成 27 年７月から供用を開始し、その後に着手した耐震補強を含む既存施設の改良工事は平成 29 年７月に完了した。

改良後の既存施設は平成 29 年８月から供用を開始し、その後、導水・送水系統の切り替えや監視制御設備の移行作業を経て、同年 10 月に須江山浄水場への機能移転作業が終了したことで蛇田浄水場の運用を停止した。

平成 30 年２月に場内の舗装復旧を主とする場内整備工事が終了したことで全事業が完了した。

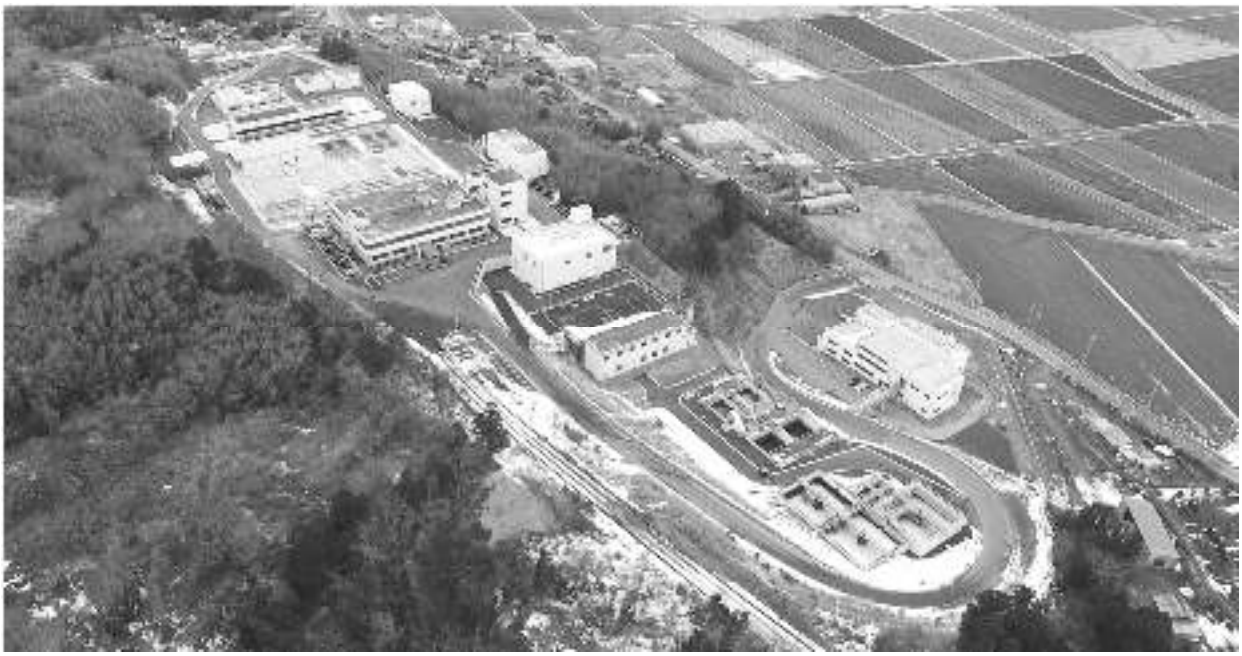

須江山浄水場（施設能力 80,000 ㎥/日）

○蛇田浄水場移転復旧事業年度別事業費及び財源内訳　（単位：千円）

	全体計画			実績					
	事業内容	数量	金額	平成24年度	平成25年度	平成26年度	平成27年度	平成28年度	平成29年度
施行事項	取水施設	1式	0	0	0	0	0	0	0
	導水施設	1式	816,854	0	464,422	15,708	80,619	61,198	194,907
	浄水施設	1式	10,526,915	0	2,307,104	2,843,267	1,257,117	1,124,390	2,995,037
	送水施設	1式	2,065,910	0	558,220	627,637	578,897	198,969	102,187
	配水施設	1式	0	0	0	0	0	0	0
	計		13,409,679	0	3,329,746	3,486,612	1,916,633	1,384,557	3,292,131
	委託費	1式	0	0	0	0	0	0	0
	事務費	1式	5,104	1,021	1,239	1,027	763	440	613
合計			13,414,783	1,021	3,330,985	3,487,639	1,917,396	1,384,997	3,292,745
財源内訳	国庫補助金		7,286,712	0	1,735,400	1,425,922	2,444,212	1,120,773	560,405
	関係市負担金		759,977	0	147,752	97,273	237,258	130,369	147,325
	企業債		2,589,400	0	236,857	79,700	194,043	1,223,800	855,000
	自己資金		2,778,694	1,021	1,210,976	1,884,744	△958,117	△1,089,945	1,730,015
合計			13,414,783	1,021	3,330,985	3,487,639	1,917,396	1,384,997	3,292,745

※財源は、実績報告に基づくため、平成27年度及び平成28年度の自己資金額がマイナスとなっている。

Ⅳ　施設の概況

１　施設系統図

２　施設概要

３　布設延長

1　施設系統図

主要施設系統図

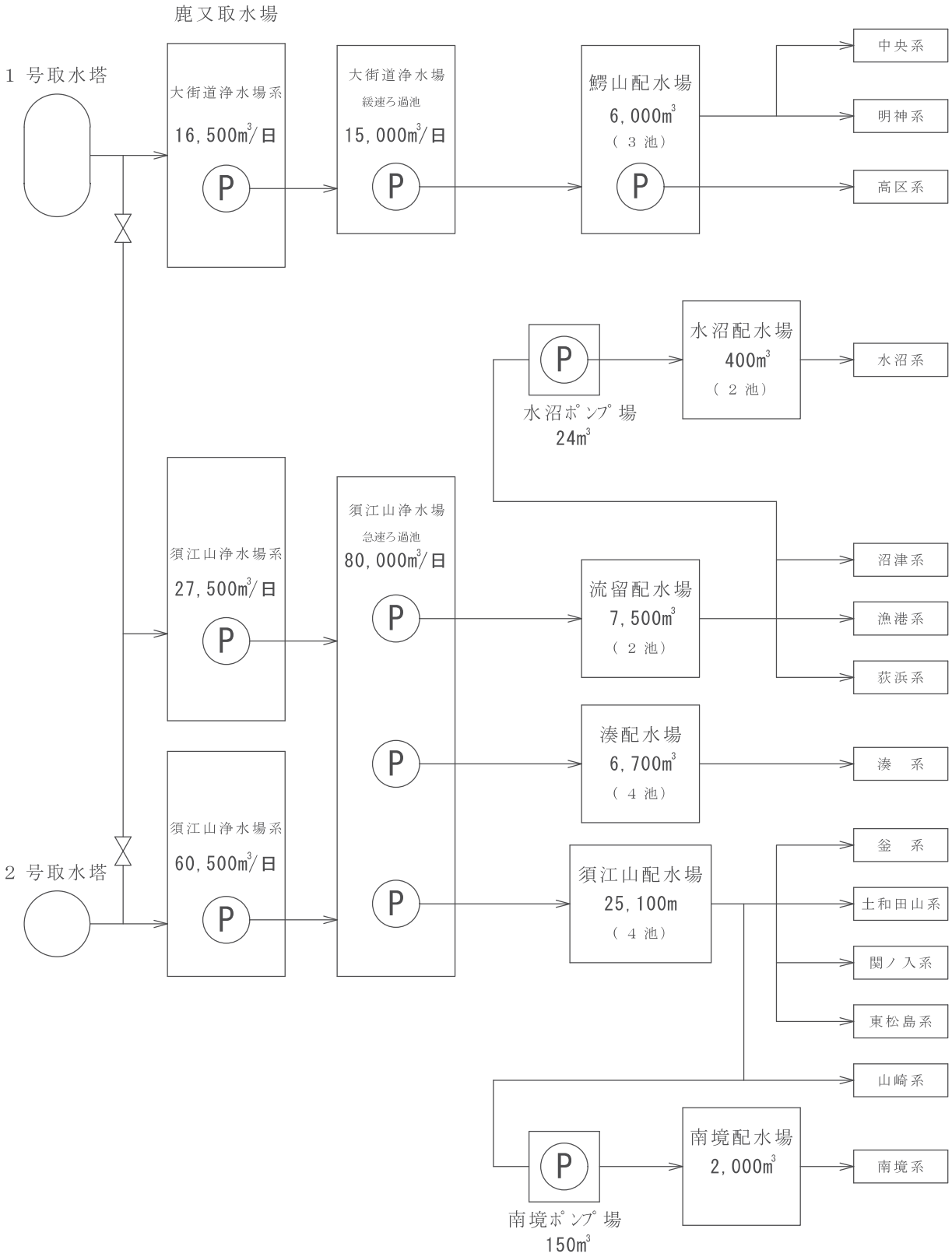

鹿又取水場系統図

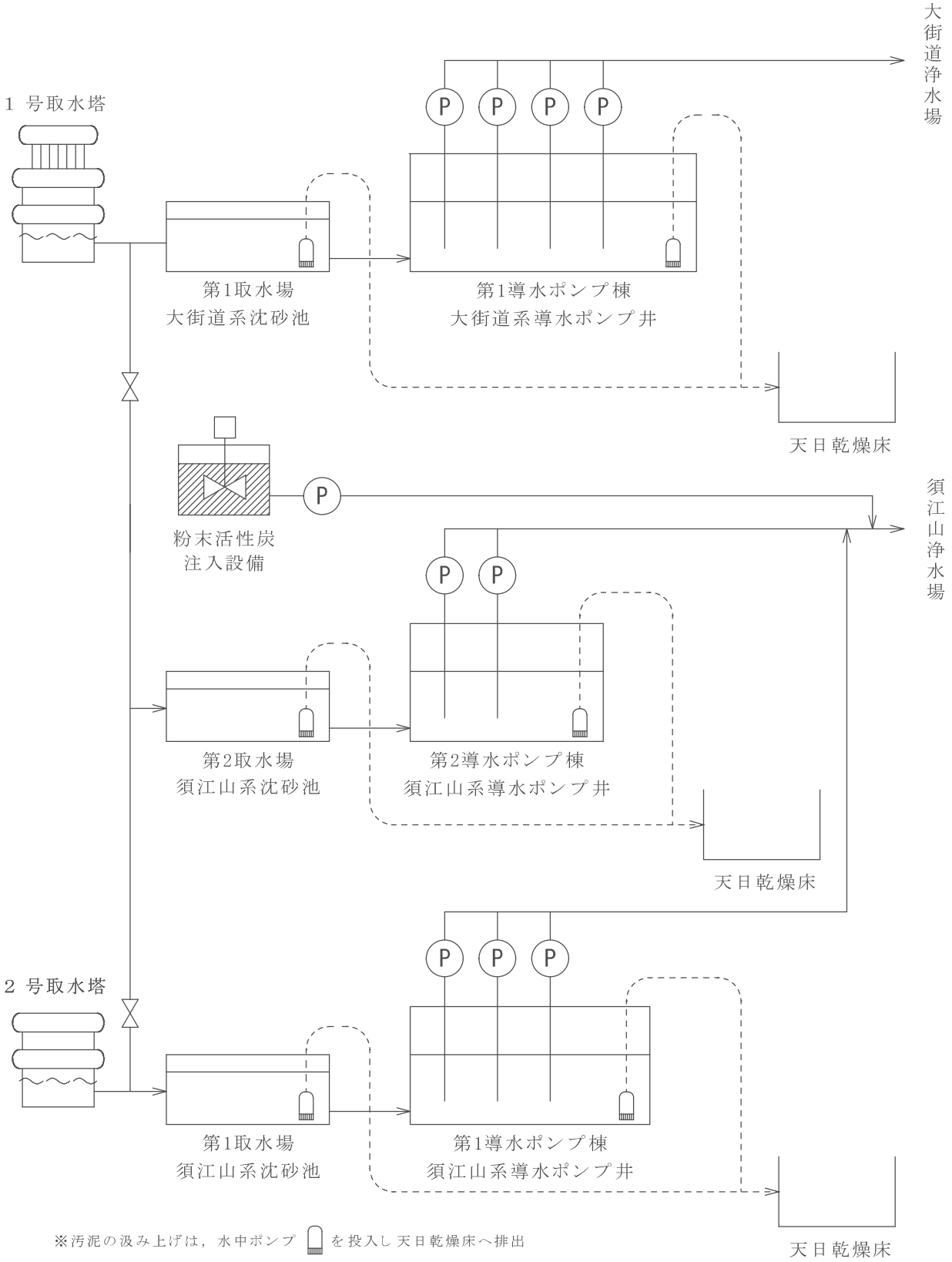
大街道浄水場
1 号取水塔
P
第1取水場
大街道系沈砂池
第1導水ポンプ棟
大街道系導水ポンプ井
天日乾燥床
粉末活性炭
注入設備
須江山浄水場
第2取水場
須江山系沈砂池
第2導水ポンプ棟
須江山系導水ポンプ井
天日乾燥床
2 号取水塔
第1取水場
須江山系沈砂池
第1導水ポンプ棟
須江山系導水ポンプ井
天日乾燥床
※汚泥の汲み上げは，水中ポンプ を投入し天日乾燥床へ排出

須江山浄水場浄水・送水・配水系統図　（施設能力　80,000m³/日）

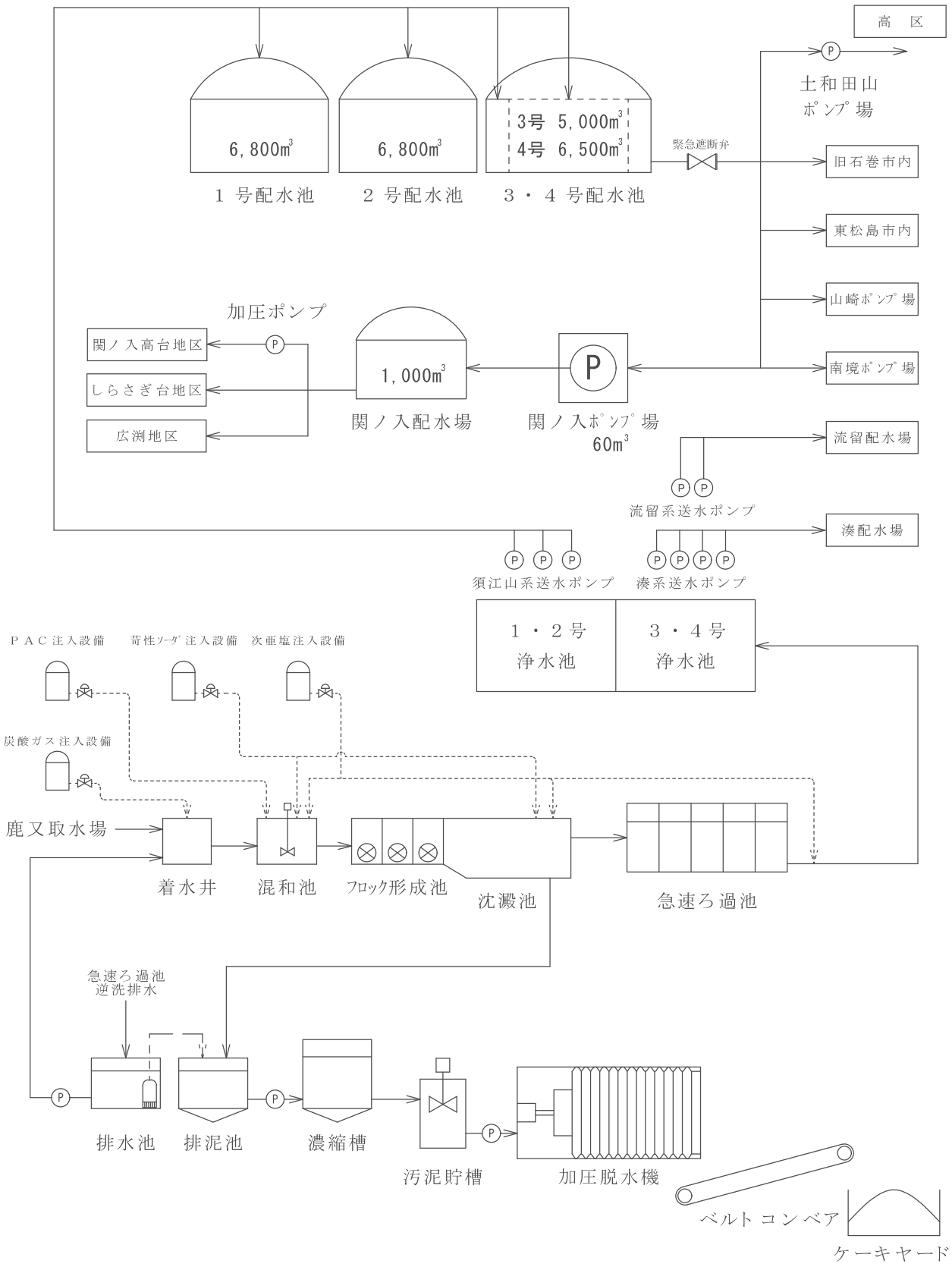

須江山浄水場送水・配水系統図1

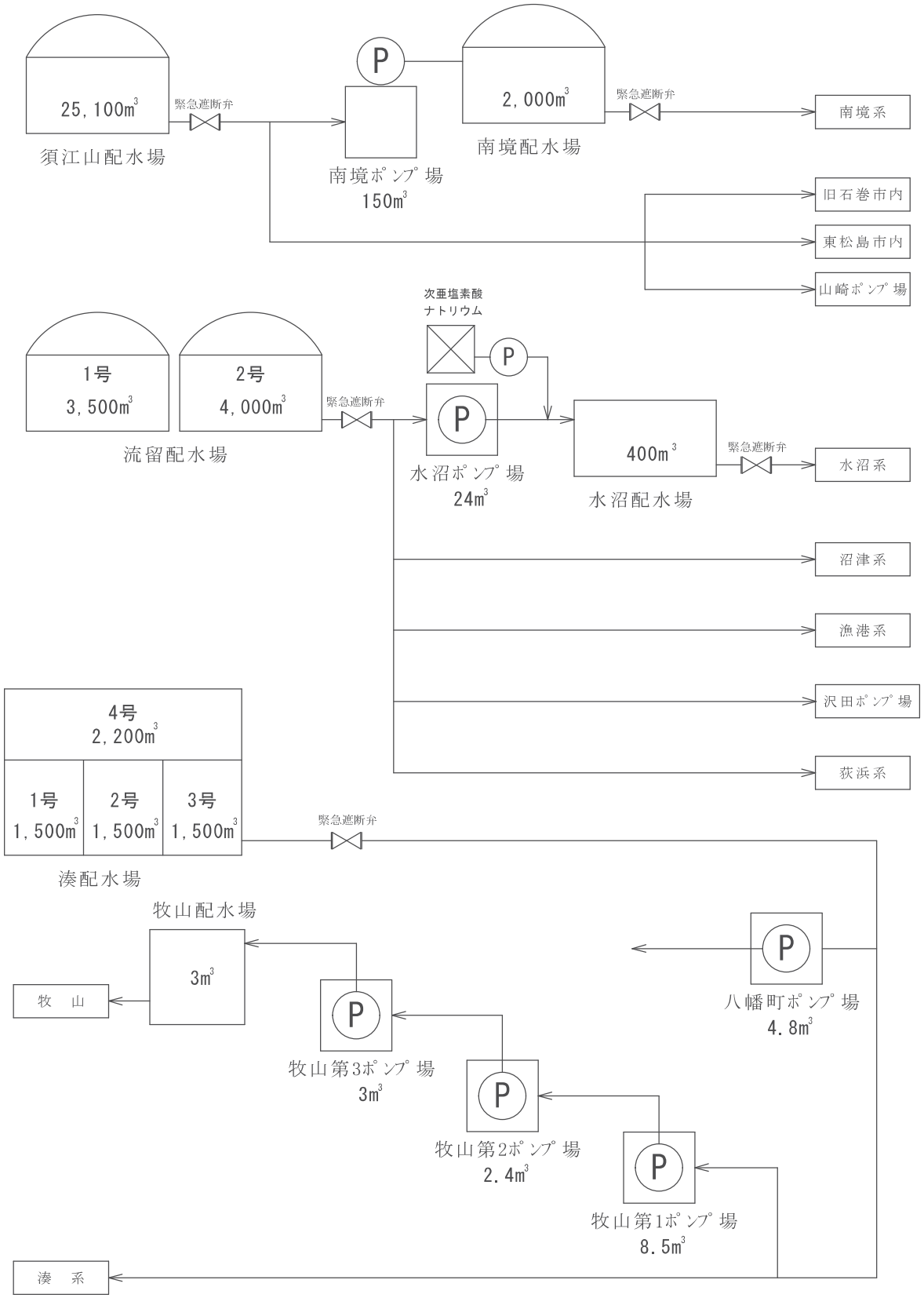

須江山浄水場送水・配水系統図2

東松島地区

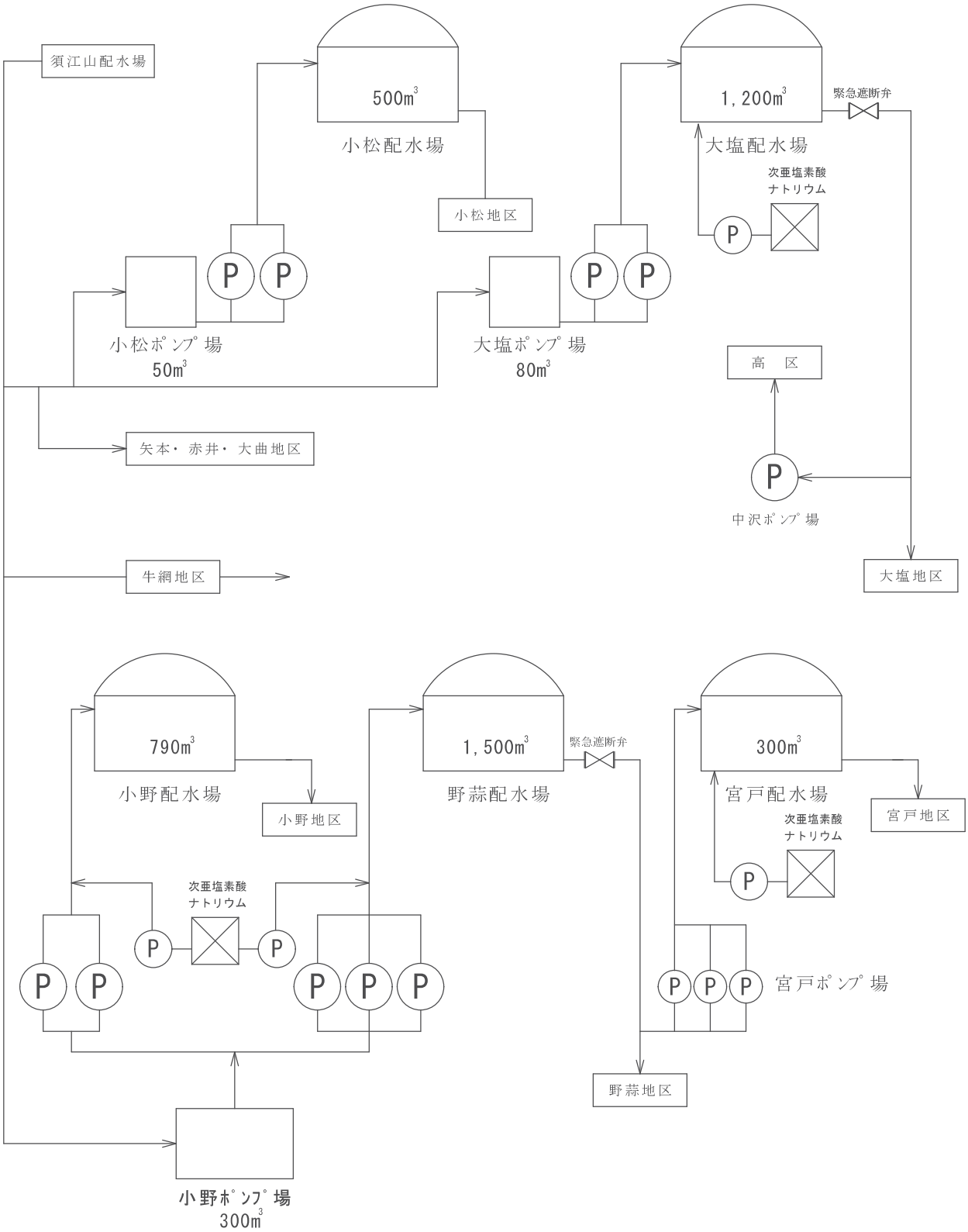

大街道浄水場浄水・送水・配水系統図（施設能力　15,000m^3/日）

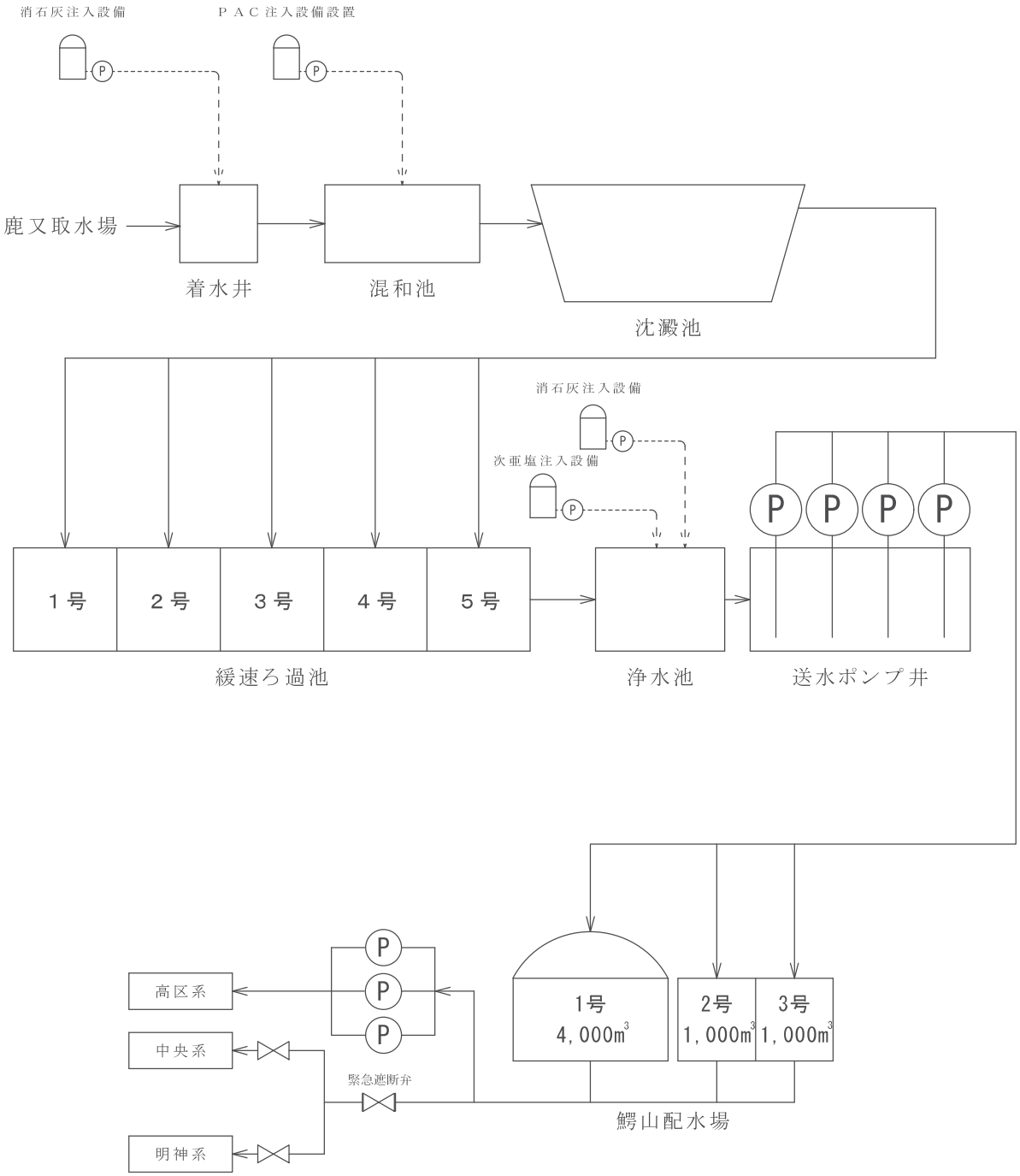

荻浜系配水系統図1

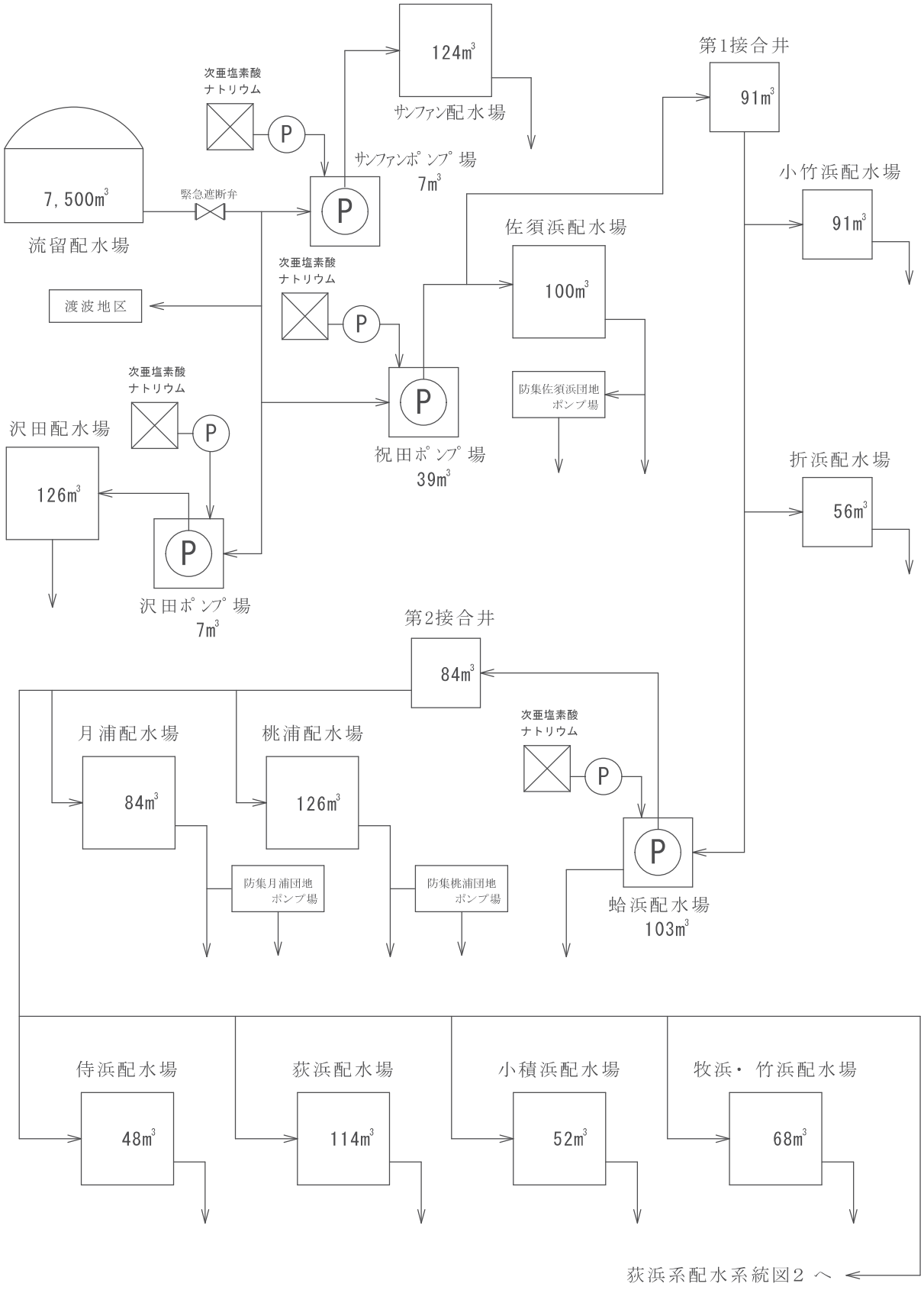

荻浜系配水系統図2 へ

荻浜系配水系統図2

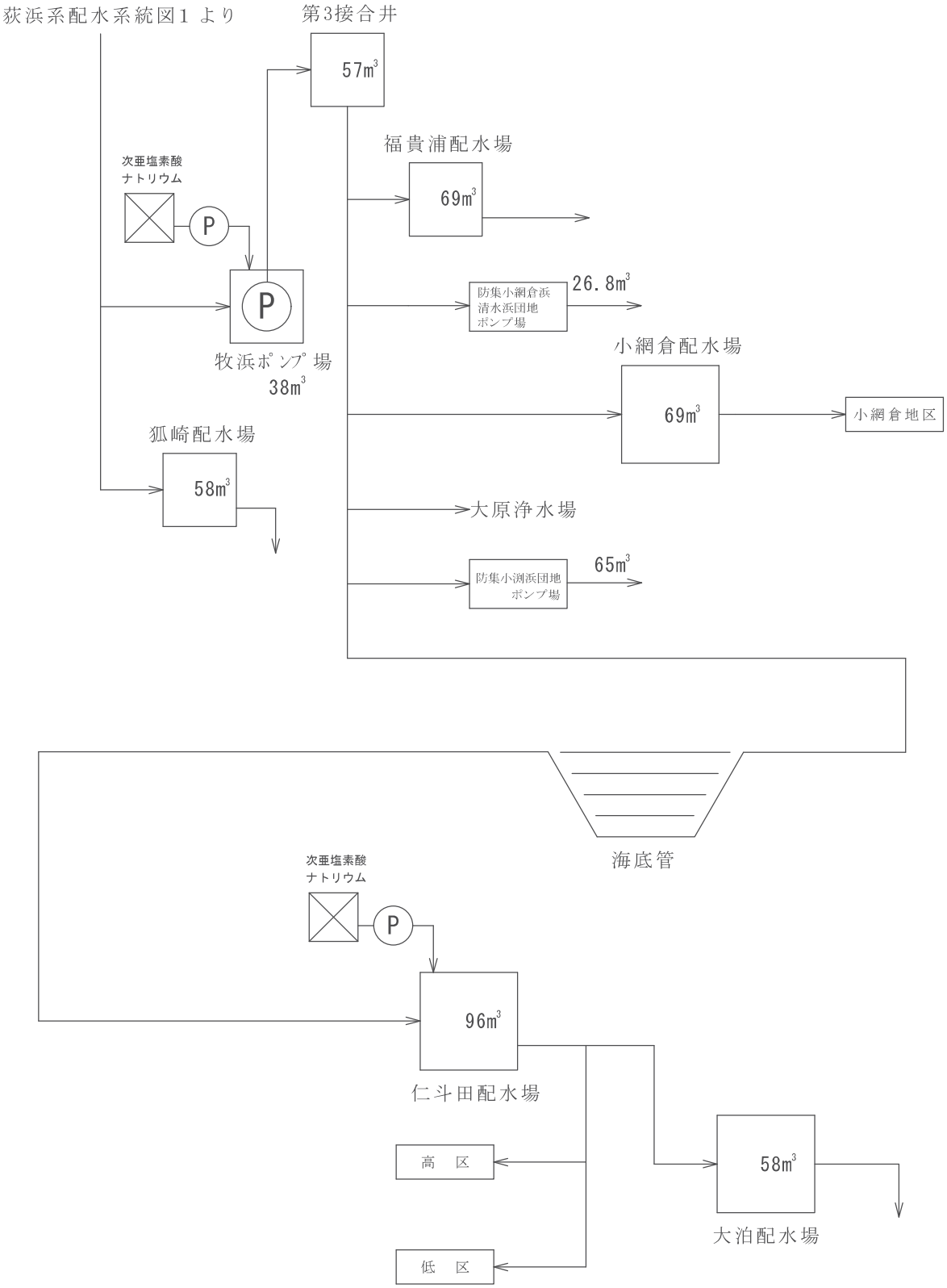
荻浜系配水系統図1 より
第3接合井
57m³
福貴浦配水場
69m³
次亜塩素酸
ナトリウム
P
P
防集小網倉浜
清水浜団地
ポンプ場
26.8m³
牧浜ポンプ場
38m³
小網倉配水場
69m³
小網倉地区
狐崎配水場
58m³
大原浄水場
防集小渕浜団地
ポンプ場
65m³
海底管
次亜塩素酸
ナトリウム
P
96m³
仁斗田配水場
高　区
低　区
58m³
大泊配水場

山崎ポンプ場送配水系統図

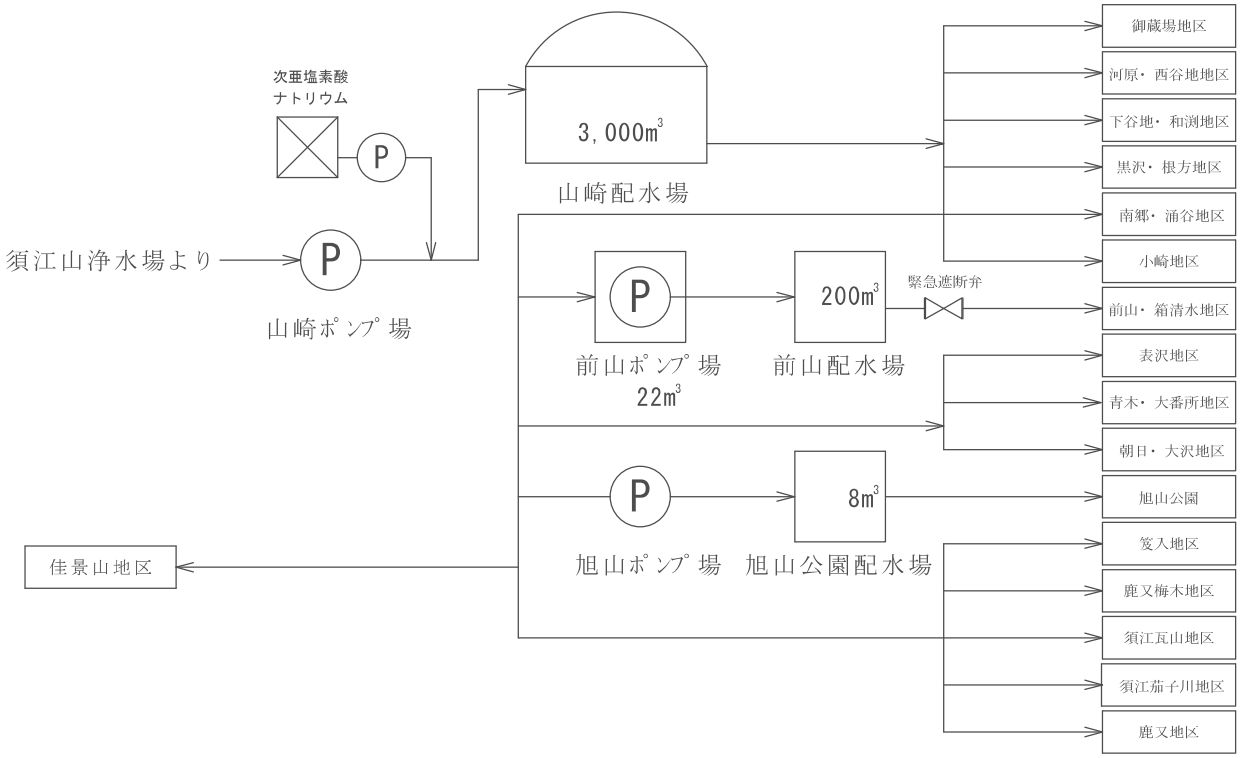

六本木浄水場送配水系統図(河北系)(施設能力　5,400m³/日)

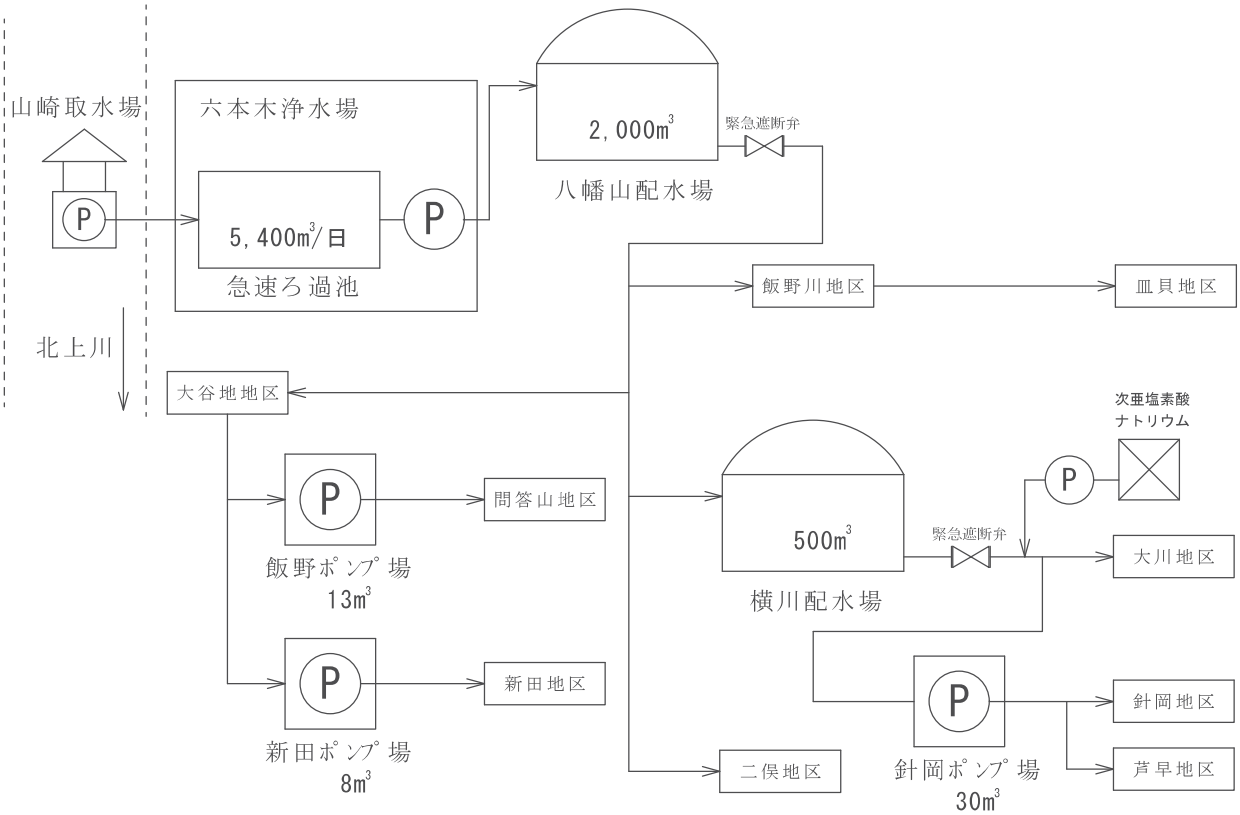

六本木浄水場送配水系統図(北上系)(施設能力　1,313m³/日)

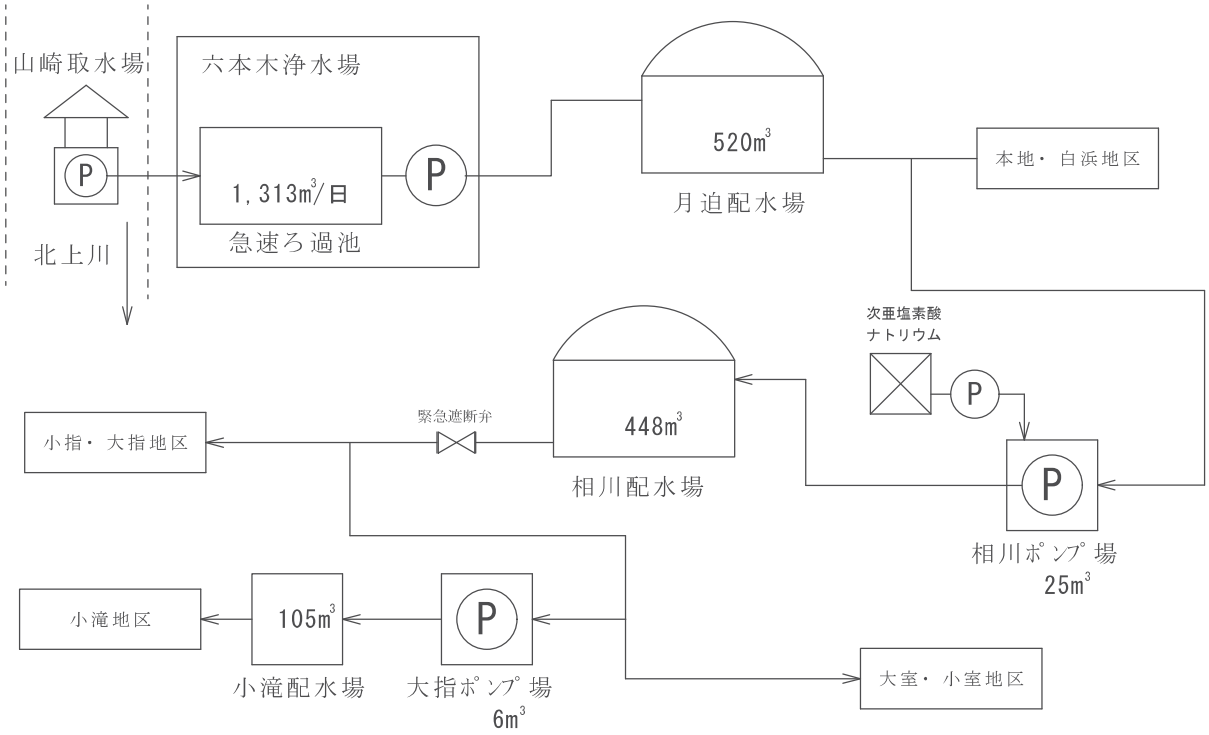

神取山浄水場送配水系統図　(施設能力　4,275m³/日)

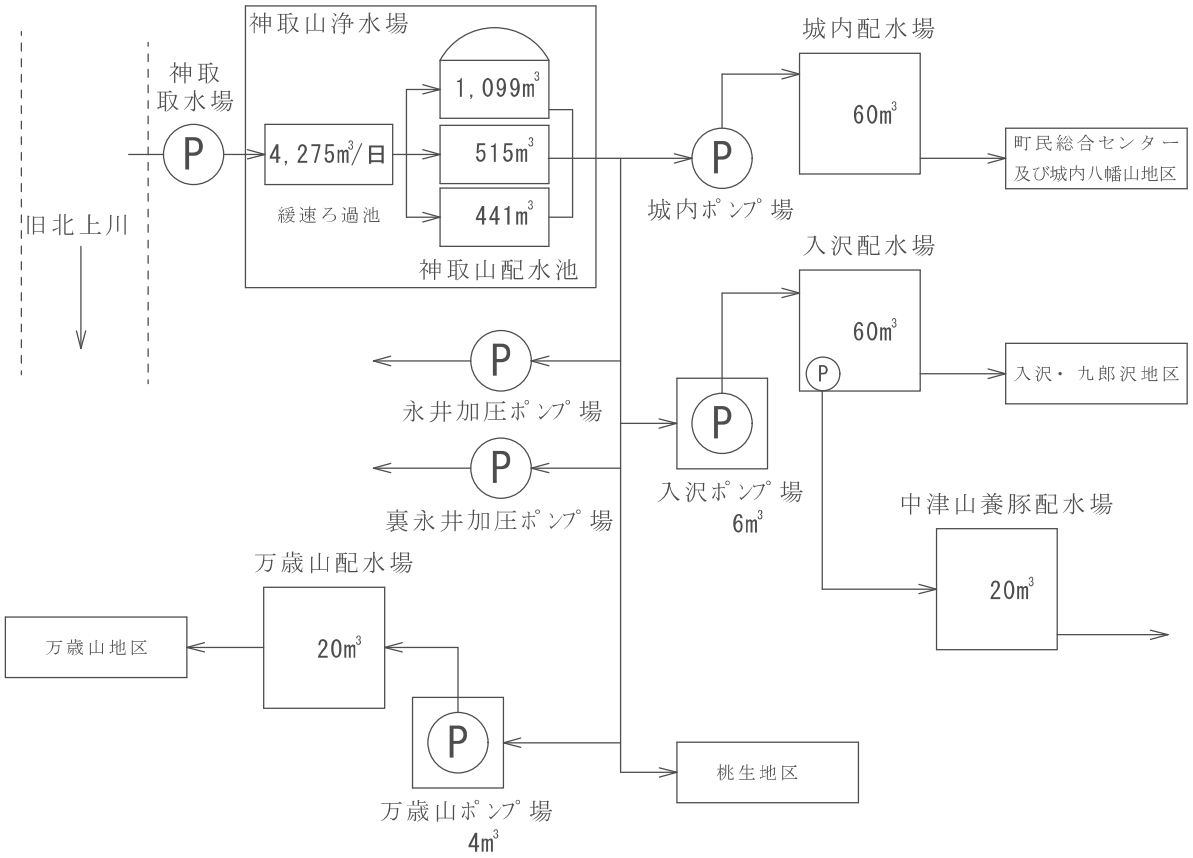

原浄水場送配水系統図　（施設能力　800m³/日）

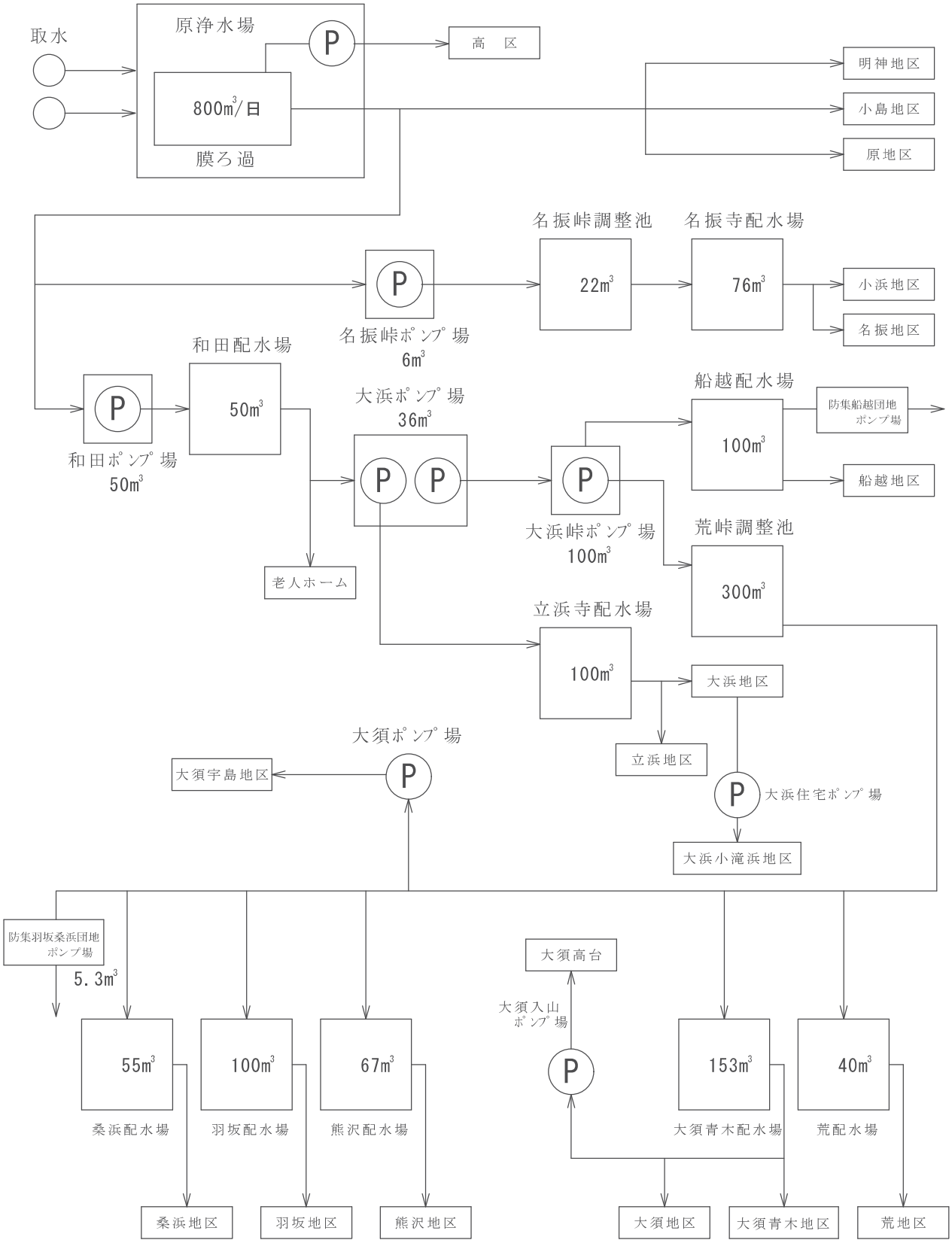

坊ケ沢浄水場送配水系統図（施設能力　600m³/日）

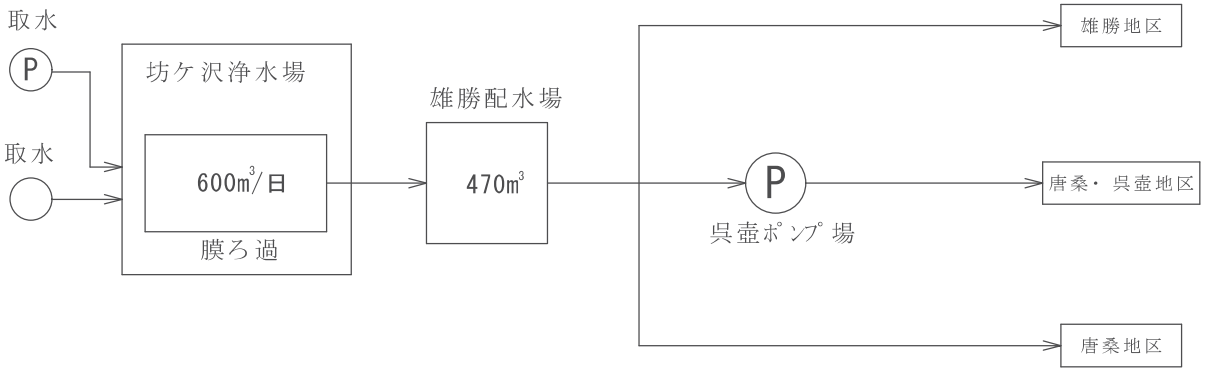

水浜浄水場配水系統図　（施設能力　250m³/日）

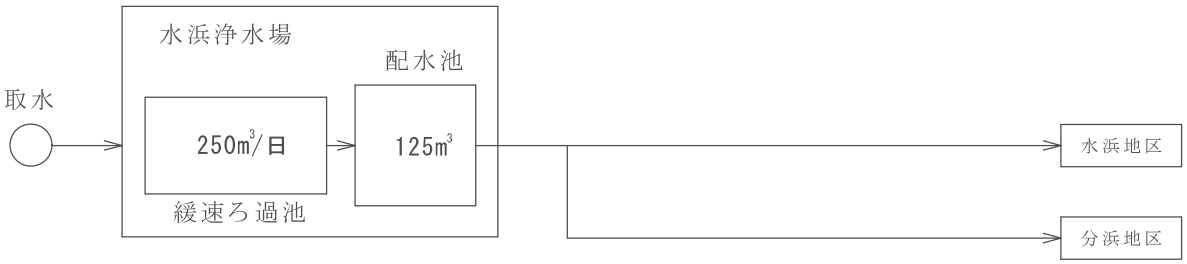

波板浄水場配水系統図　（施設能力　30m³/日）

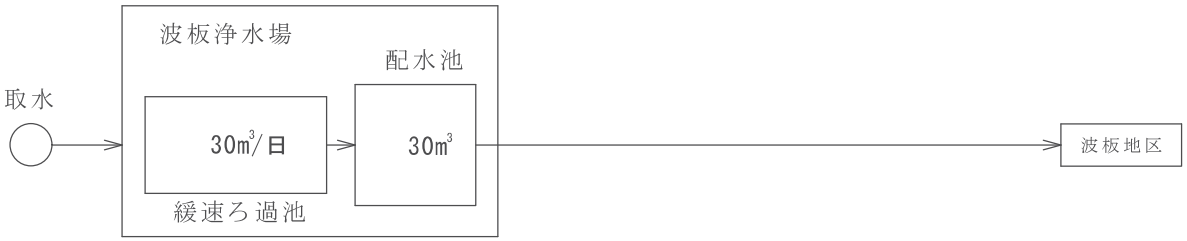

大原浄水場配水系統図　（施設能力　470m³/日）

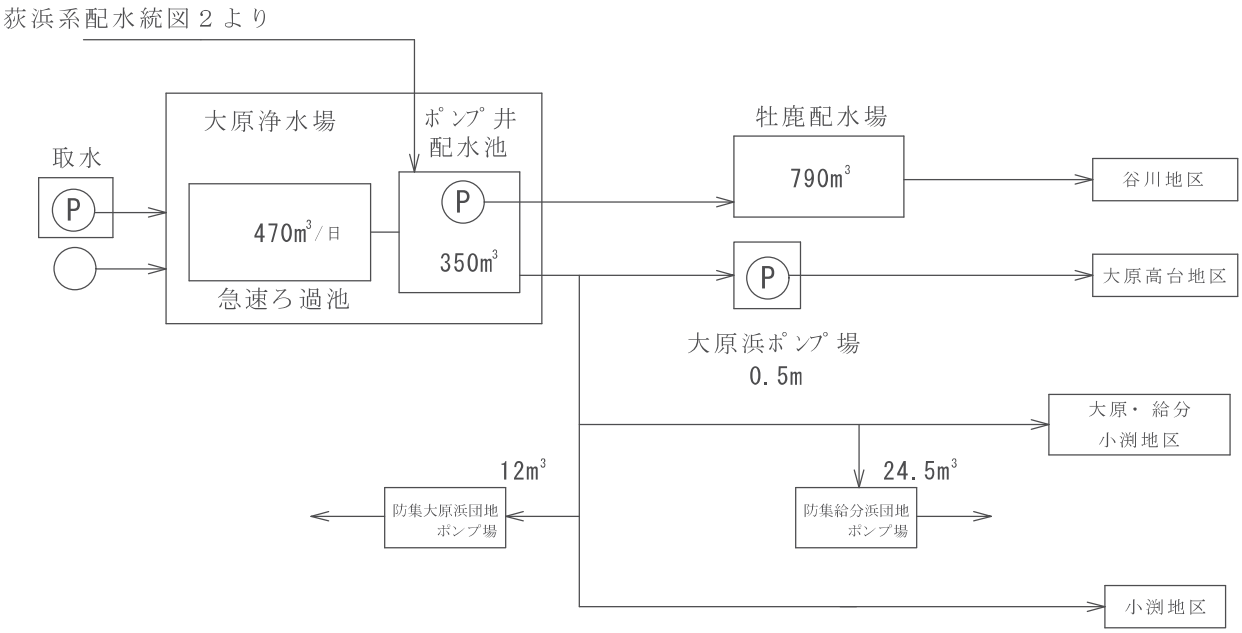

寄磯浄水場送配水系統図　（施設能力　130m³/日）

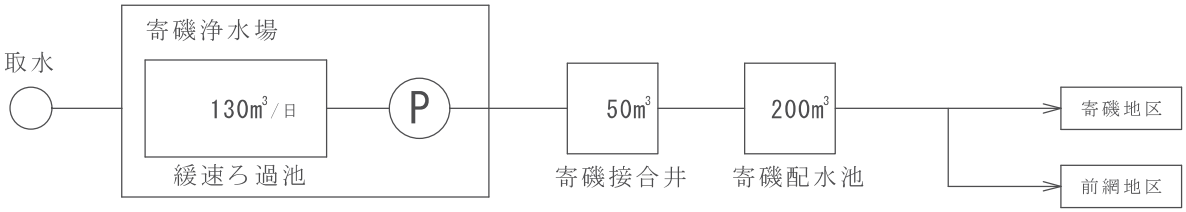

鮎川浄水場送配水系統図１（施設能力　1500m³/日）

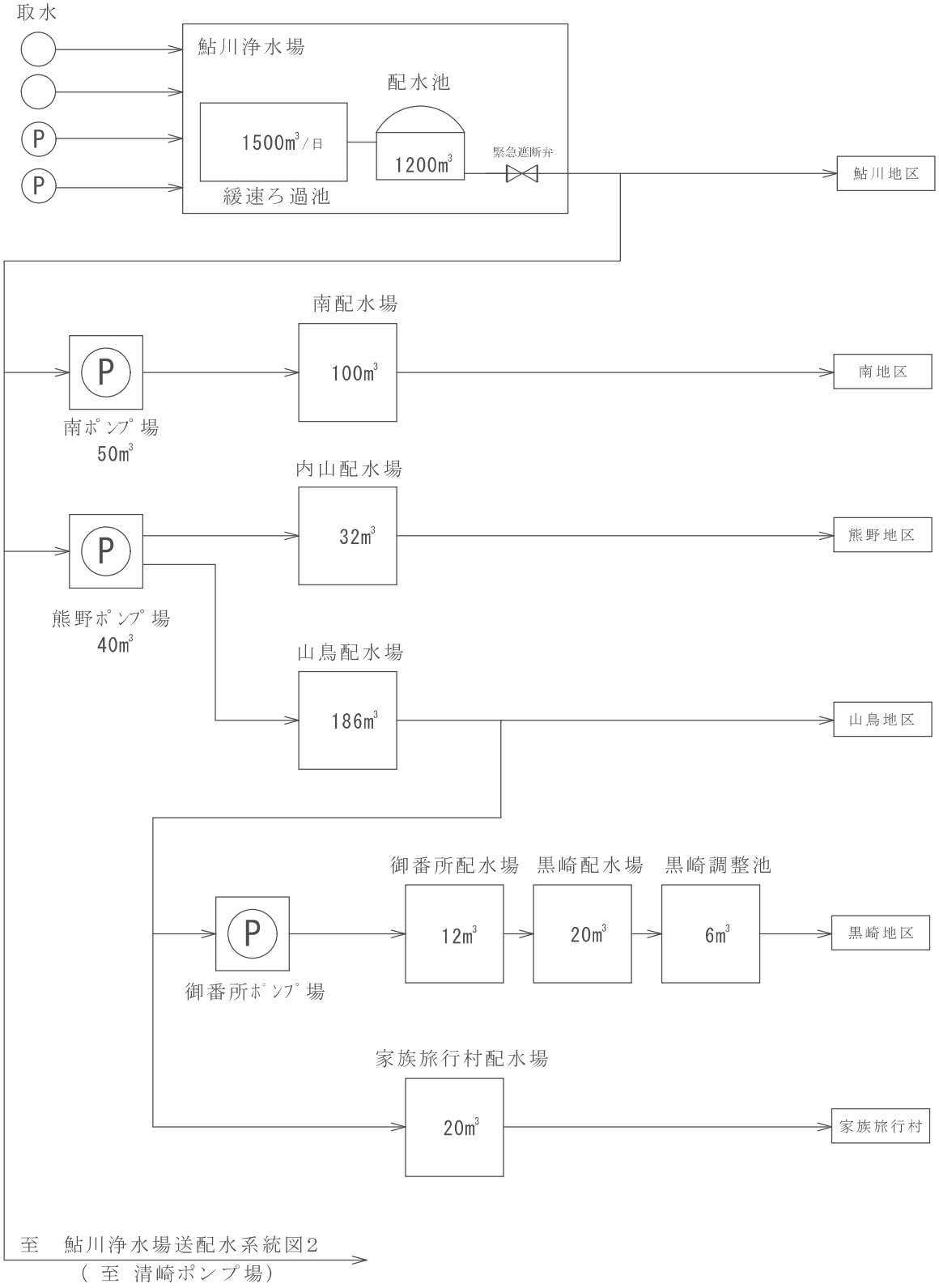

鮎川浄水場送配水系統図2（施設能力　1500m³/日）

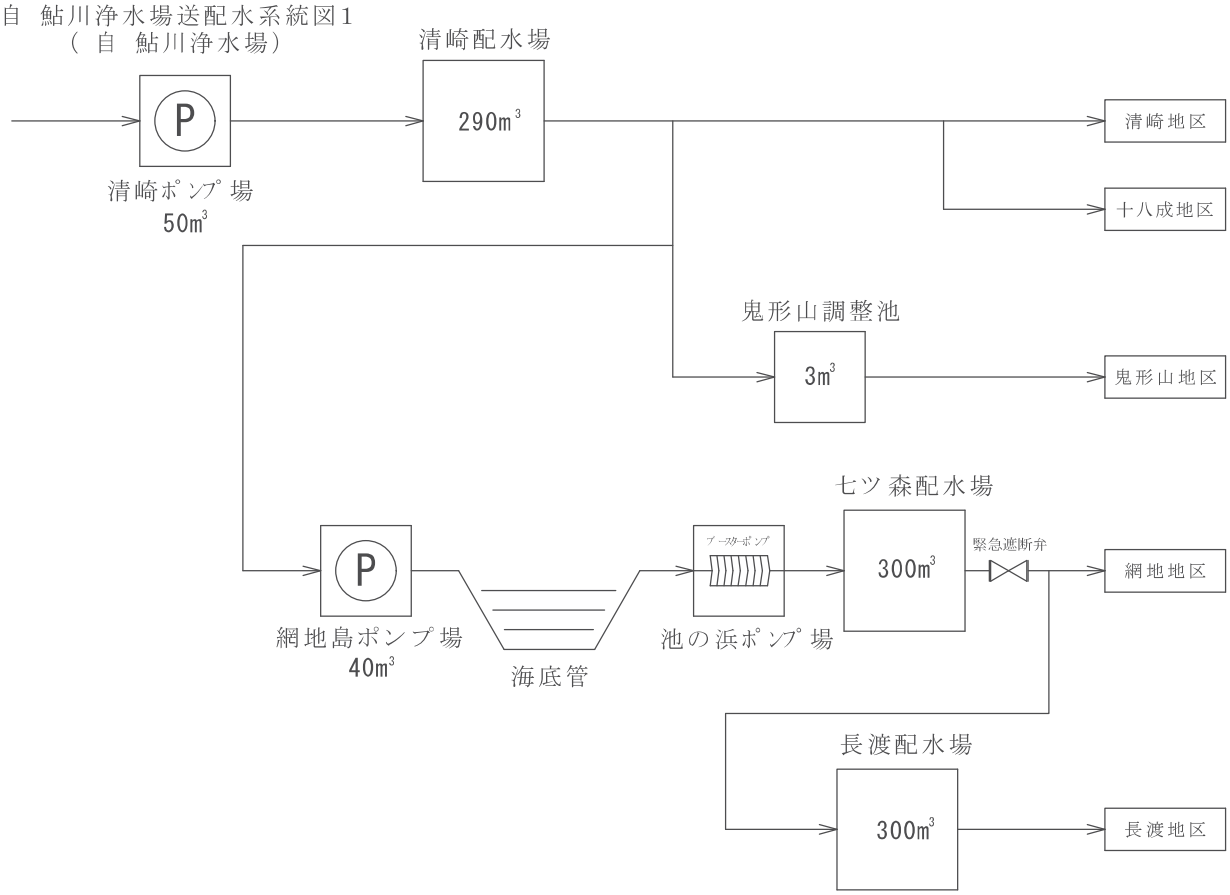

泊浄水場配水系統図　（施設能力　130m³/日）

新山浄水場配水系統図　（施設能力　40m³/日）

2　施設概要

(1) 取水施設

No.	施設名	所在地	水源	取水水可能水量
1	鹿又取水場	石巻市鹿又字内田192番地	北上川水系 旧北上川表流水	130,924 ㎥/日
2	山崎取水場	石巻市成田字馬寄場51番地2	北上川水系 北上川表流水	7,450 ㎥/日
3	神取取水場	石巻市桃生町神取字東八反崎17番地1	北上川水系 旧北上川表流水	4,920 ㎥/日

(2) 浄水施設

No.	施設名	所在地	水源	ろ過方式	処理能力
1	大街道浄水場	石巻市双葉町4番26号	表流水	緩速ろ過	15,000 ㎥/日
2	須江山浄水場	石巻市須江字関ノ入290番地	表流水	急速ろ過	80,000 ㎥/日
3	六本木浄水場(河北系)	石巻市相野谷字六本木畑34番地	表流水	急速ろ過	5,400 ㎥/日
	六本木浄水場(北上系)			急速ろ過	1,313 ㎥/日
4	神取山浄水場	石巻市桃生町神取字山畑80番地2	表流水	緩速ろ過	4,275 ㎥/日
5	坊ヶ沢浄水場	石巻市雄勝町雄勝字味噌作111番地	表流水・地下水	膜ろ過(MF)	600 ㎥/日
6	原浄水場	石巻市雄勝町雄勝字原41番地	表流水	膜ろ過(MF)	800 ㎥/日
7	水浜浄水場	石巻市雄勝町水浜字向22番地2	表流水	緩速ろ過	250 ㎥/日
8	波板浄水場	石巻市雄勝町分浜字波板174番地2	表流水	緩速ろ過	30 ㎥/日
9	大原浄水場	石巻市大原浜一の峠18番地23	表流水・地下水	急速ろ過	470 ㎥/日
10	寄磯浄水場	石巻市前網浜釜ノ浜1番地21	表流水	緩速ろ過	130 ㎥/日
11	鮎川浄水場	石巻市鮎川浜内山33番地13	表流水・伏流水	緩速ろ過	1,500 ㎥/日
12	泊浄水場	石巻市泊浜台16番地2	表流水	急速ろ過	130 ㎥/日
13	新山浄水場	石巻市新山浜藤斜山2番地233	表流水	緩速ろ過	40 ㎥/日

(3) 送配水施設

No.	施設名	所在地	送配水方式	池容量・ 構造
1	湊配水場	石巻市湊字不動沢山3番	自然流下	6,460 ㎥（RC4池）
2	流留配水場	石巻市流留字前峰45番	自然流下	7,500 ㎥（PC2池）
3	鰐山配水場	石巻市泉町三丁目3番1号	自然流下 ポンプ圧送	6,000 ㎥（PC1池） （RC2池）
4	南境ポンプ場	石巻市大瓜字剣崎4番地	ポンプ圧送	150 ㎥（RC2池）
5	南境配水場	石巻市南境字大衡山	自然流下	2,000 ㎥（PC1池）
6	水沼ポンプ場	石巻市水沼字日影114番地2	ポンプ圧送	24 ㎥（RC2池）
7	水沼配水場	石巻市水沼字日向畑167番地7	自然流下	400 ㎥（RC2池）
8	沢田ポンプ場	石巻市沢田字日影山101番地48	ポンプ圧送	7 ㎥（RC1池）
9	沢田配水場	石巻市沢田字日影山50番地2	自然流下	126 ㎥（RC2池）
10	八幡町ポンプ場	石巻市八幡町二丁目10番7号	加圧配水	4.8 ㎥（RC1池）
11	牧山第１ポンプ場	石巻市湊字草刈山10番地4	ポンプ圧送	8.5 ㎥（FRP1池）
12	牧山第２ポンプ場	石巻市湊字草刈山39番地号	ポンプ圧送	2.4 ㎥（FRP1池）
13	牧山第３ポンプ場	石巻市湊字中座峯山1番地7	ポンプ圧送	3 ㎥（FRP1池）
14	牧山配水場	石巻市湊字牧山7番地	自然流下	3 ㎥（FRP1池）
15	サンファンポンプ場	石巻市渡波字大森3番地3	ポンプ圧送	7 ㎥（RC1池）
16	サンファン配水場	石巻市渡波字祝田藤ヶ崎7番地5	自然流下	124 ㎥（RC2池）
17	祝田ポンプ場	石巻市渡波字祝田の壱16番地9	ポンプ圧送	39 ㎥（RC1池）
18	佐須浜配水場	石巻市渡波字佐須浜88番地4	自然流下	100 ㎥（RC2池）
19	第一接合井	石巻市渡波字本網6番地1	自然流下	91 ㎥（RC2池）
20	小竹浜配水場	石巻市小竹浜字向山92番地2	自然流下	91 ㎥（RC3池）
21	折浜配水場	石巻市折浜字横峯2番地2	自然流下	56 ㎥（RC2池）
22	蛤浜配水場	石巻市桃浦字稗沢61番地7	自然流下 ポンプ圧送	103 ㎥（RC3池）
23	第二接合井	石巻市桃浦字浪田23番地3	自然流下	84 ㎥（RC1池） （SUS1池）
24	桃浦配水場	石巻市桃浦字井戸入116番地3	自然流下	126 ㎥（RC2池）
25	月浦配水場	石巻市月浦字松木沢37番地5	自然流下	84 ㎥（RC2池）
26	侍浜配水場	石巻市侍浜字中山2番地9	自然流下	48 ㎥（RC2池）
27	荻浜配水場	石巻市荻浜字石峠2番地2	自然流下	114 ㎥（RC2池）
28	小積浜配水場	石巻市小積浜字小積山15番地	自然流下	52 ㎥（RC2池）
29	牧浜・竹浜配水場	石巻市牧浜字竹浜道30番地5	自然流下	68 ㎥（RC2池）
30	狐崎浜配水場	石巻市竹浜字クツハタ峯9番地	自然流下	58 ㎥（RC2池）
31	牧浜ポンプ場	石巻市牧浜字四十八戸8番地	ポンプ圧送	38 ㎥（RC3池）
32	第三接合井	石巻市牧浜字蛸八峰6番地1	自然流下	57 ㎥（RC2池）
33	福貴浦配水場	石巻市福貴浦字大入27番地8	自然流下	69 ㎥（SUS2池）

No.	施設名	所在地	送配水方式	池容量・構造
34	仁斗田配水場	石巻市田代浜字内山48番地3	自然流下	96 ㎥（RC1池）
35	大泊配水場	石巻市田代浜字大泊76番地3	自然流下	58 ㎥（RC1池）
36	須江山配水場	石巻市須江字関ノ入290番地	自然流下	25,100 ㎥（PC4池）
37	土和田山ポンプ場	石巻市須江字関ノ入186番地	加圧配水	
38	小松ポンプ場	東松島市小松字上前柳94番6	ポンプ圧送	50 ㎥（RC1池）
39	小松配水場	東松島市大塩字山崎5番3	自然流下	500 ㎥（PC1池）
40	大塩ポンプ場	東松島市小松字上前柳251番4	ポンプ圧送	80 ㎥（RC2池）
41	大塩配水場	東松島市大塩字緑ケ丘四丁目3番8	自然流下	1,200 ㎥（PC1池）
42	中沢ポンプ場	東松島市大塩字中沢338番6	加圧配水	
43	小野ポンプ場	東松島市小野字宮前133番	ポンプ圧送	300 ㎥（RC2池）
44	小野配水場	東松島市小野字鍛冶沢17番20	自然流下	790 ㎥（PC1池）
45	野蒜配水場	東松島市野蒜字神田90番2	自然流下	1,500 ㎥（PC1池）
46	宮戸ポンプ場	東松島市宮戸字大高森1番	加圧送水	
47	宮戸配水場	東松島市宮戸字大高森1番	自然流下	300 ㎥（PC1池）
48	山崎ポンプ場	石巻市前谷地字鹿張202	加圧送水	
49	山崎配水場	石巻市前谷地字山崎山167番地2	自然流下	3,000 ㎥（PC1池）
50	前山ポンプ場	石巻市北村字前山101番地6	ポンプ圧送	22 ㎥（SUS2池）
51	前山配水場	石巻市北村字前山204番地1	自然流下	200 ㎥（SUS2池）
52	旭山ポンプ場	石巻市北村字長沢一2番地4	加圧送水	
53	旭山公園配水場	石巻市北村字朝日山3番地1（旭山公園内）	自然流下	8 ㎥（RC1池）
54	関ノ入ポンプ場	石巻市須江字しらさぎ台三丁目11番地	ポンプ圧送	60 ㎥（RC1池）
55	関ノ入配水場	石巻市須江字関ノ入１64番地1	自然流下	1,000 ㎥（PC1池）
56	八幡山配水場	石巻市相野谷字裏山8番地	自然流下	2,000 ㎥（PC1池）
57	横川配水場	石巻市福地字町頭51番地2	自然流下	500 ㎥（PC1池）
58	針岡ポンプ場	石巻市針岡字浦87番地	加圧配水	30 ㎥（SUS1池）
59	飯野ポンプ場	石巻市飯野字寒風沢内田133番地	加圧配水	13 ㎥（RC1池）
60	新田ポンプ場	石巻市飯野字中山88番地3	加圧配水	8 ㎥（FRP1池）
61	神取山配水場	石巻市桃生町神取字山畑80番地2	自然流下	2,055 ㎥（PC1池）（RC2池）
62	城内ポンプ場	石巻市桃生町城内字東嶺80番地2	加圧送水	
63	城内配水場	石巻市桃生町城内字東嶺164番地	自然流下	60 ㎥（PC1池）
64	入沢ポンプ場	石巻市桃生町太田字中下54番地	ポンプ圧送	6 ㎥（RC1池）
65	入沢配水場	石巻市桃生町太田字上入沢20番地	自然流下 ポンプ圧送	60 ㎥（RC1池）
66	万歳山ポンプ場	石巻市桃生町太田字細谷47番地3	ポンプ圧送	4 ㎥（PP1池）
67	万歳山配水場	石巻市桃生町太田字万歳山6番地	自然流下	20 ㎥（PP1池）

No.	施設名	所在地	送配水方式	池容量・ 構造
68	中津山養豚配水場	石巻市桃生町太田字中下	自然流下	20 ㎥（RC1池）
69	永井加圧ポンプ場	石巻市桃生町永井字観音下	加圧配水	
70	裏永井加圧ポンプ場	石巻市桃生町永井字台	加圧配水	
71	月迫配水場	石巻市北上町橋浦字月迫山30番地	自然流下	520 ㎥（RC2池）
72	相川ポンプ場	石巻市北上町十三浜字上ノ山97番地347	ポンプ圧送	25 ㎥（RC2池）
73	相川配水場	石巻市北上町十三浜字崎山171番地	自然流下	448 ㎥（RC2池）
74	大指ポンプ場	石巻市北上町十三浜字山居33番地1	ポンプ圧送	6 ㎥（RC1池）
75	小滝配水場	石巻市北上町十三浜字石生50番地1	自然流下 加圧配水	105 ㎥（RC2池）
76	雄勝配水場	石巻市雄勝町雄勝字味噌作112番地	自然流下	470 ㎥（RC2池）
77	原配水場	石巻市雄勝町雄勝字原41番地	自然流下	500 ㎥（RC2池）
78	名振峠ポンプ場	石巻市雄勝町和田国有林560林班わ小班外	ポンプ圧送	6 ㎥（RC1池）
79	名振峠調整池	石巻市雄勝町小島字小島17番地37	自然流下	22 ㎥（RC1池）
80	名振寺配水場	石巻市雄勝町名振字中65番地2	自然流下	76 ㎥（RC1池）
81	和田ポンプ場	石巻市雄勝町小島字和田12番地23	ポンプ圧送	50 ㎥（RC1池）
82	和田配水場	石巻市雄勝町小島字和田120番地	自然流下	50 ㎥（RC1池）
83	大浜ポンプ場	石巻市雄勝町大浜字袖浜72番地1	ポンプ圧送	36 ㎥（RC2池）
84	大浜峠ポンプ場	石巻市雄勝町大浜字柳沢7番地1	ポンプ圧送	100 ㎥（RC1池）
85	船越配水場	石巻市雄勝町船越濱石峰山国有林569林班へ小班内	自然流下	100 ㎥（RC1池）
86	立浜寺配水場	石巻市大浜山国有林558林班イ小班	自然流下	87.5 ㎥（RC1池）
87	大浜住宅ポンプ場	石巻市雄勝町大浜字大浜1番地6	加圧配水	
88	荒峠調整池	石巻市石峰山国有林568林班イ小班	自然流下	300 ㎥（RC3池）
89	荒配水場	石巻市石峰山国有林568林班は2小班	自然流下	40 ㎥（RC1池）
90	大須青木配水場	石巻市雄勝町大須字大日陰19番地7	自然流下	153 ㎥（RC2池）
91	大須入山ポンプ場	石巻市雄勝町大須字船隠1番地2	加圧配水	
92	大須ポンプ場	石巻市雄勝町大須字舘森52地番	加圧配水	2.7 ㎥（SUS1池）
93	熊沢配水場	石巻市雄勝町熊沢字熊沢57番地10	自然流下	67 ㎥（RC2池）
94	羽坂配水場	石巻市雄勝町桑浜字羽坂69番地1	自然流下	100 ㎥（RC1池）
95	桑浜配水場	石巻市雄勝町桑浜字桑浜66番地2	自然流下	55 ㎥（RC2池）
96	呉壺ポンプ場	石巻市雄勝町雄勝字呉壺13番地15	加圧配水	
97	水浜(浄)配水場	石巻市雄勝町水浜字向22番地2	自然流下	125 ㎥（RC1池）
98	波板(浄)配水場	石巻市雄勝町分浜字波板174番地2	自然流下	30 ㎥（RC1池）
99	小網倉配水場	石巻市清水田浜尾崎4番地1	自然流下	69 ㎥（RC1池）
100	大原(浄)配水場	石巻市大原浜一の峠18番地23	自然流下	350 ㎥（RC1池）
101	大原浜ポンプ場	石巻市大原浜人石山20番地	加圧配水	0.5 ㎥（FRP1池）

No.	施設名	所在地	送配水方式	池容量・ 構造
102	牡鹿配水場	石巻市大原浜一の峠18番地46	自然流下	790.0 ㎥（RC2池）
103	寄磯接合井	石巻市前網浜田鳥3番地133	自然流下	50 ㎥（RC1池）
104	寄磯配水場	石巻市前網浜田鳥3番地12	自然流下	200 ㎥（RC2池）
105	鮎川(浄)配水場	石巻市鮎川浜内山33番地13	自然流下	1,200 ㎥（PC1池）（RC2池）
106	清崎ポンプ場	石巻市鮎川浜鬼形山506番地	ポンプ圧送	50 ㎥（RC2池）
107	清崎配水場	石巻市鮎川浜清崎山1番地1	自然流下	290 ㎥（SUS3池）
108	鬼形山調整池	石巻市鮎川浜鬼形山164番地	自然流下	3 ㎥（FRP1池）
109	南ポンプ場	石巻市鮎川浜黒崎1番地580	ポンプ圧送	50 ㎥（RC1池）
110	南配水場	石巻市鮎川浜黒崎1番地527	自然流下	100 ㎥（RC2池）
111	熊野ポンプ場	石巻市鮎川浜内山2番地4	ポンプ圧送	40 ㎥（RC1池）
112	内山配水場	石巻市鮎川浜内山2番地1	自然流下	32 ㎥（FRP1池）
113	山鳥配水場	石巻市鮎川浜駒ヶ峯1番地56	自然流下	186 ㎥（RC1池）
114	御番所ポンプ場	石巻市鮎川浜黒崎1番地636	加圧送水	
115	御番所配水場	石巻市鮎川浜黒崎1番地647	自然流下	12 ㎥（RC１池）
116	黒崎配水場	石巻市鮎川浜黒崎1番地404	自然流下	20 ㎥（RC１池）
117	黒崎調整池	石巻市鮎川浜黒崎1番地597	自然流下	6 ㎥（RC１池）
118	家族旅行村配水場	石巻市鮎川浜駒ヶ峯地内	自然流下	20 ㎥（FRP1池）
119	網地島ポンプ場	石巻市十八成浜前田19番地2	ポンプ圧送	40 ㎥（RC１池）
120	池の浜ポンプ場	石巻市網地浜大平27番地	加圧送水	
121	七ツ森配水場	石巻市網地浜ユナキ41番地	自然流下	300 ㎥（RC2池）
122	長渡配水場	石巻市長渡浜杉13番地1	自然流下	300 ㎥（SS1池）
123	泊配(浄)水場	石巻市泊浜台16番地2	自然流下	126 ㎥（RC1池）
124	新山配(浄)水場	石巻市新山浜藤斜山2番地233	自然流下	30 ㎥（RC1池）
125	防集佐須浜団地ポンプ場	石巻市渡波字佐須114番地	加圧配水	
126	防集桃浦団地ポンプ場	石巻市桃浦字台1番地7	加圧配水	
127	防集月浦団地ポンプ場	石巻市月浦字月浦43番地2	加圧配水	
128	防集羽坂・桑浜団地ポンプ場	石巻市雄勝町桑浜字桑浜32番地28	加圧配水	5.3 ㎥（SUS1池）
129	防集船越団地ポンプ場	石巻市雄勝町船越石峰山国有林69地内	加圧配水	
130	防集小網倉浜・清水田浜団地ポンプ場	石巻市小網倉浜安藤沢9番地3	加圧配水	26.8 ㎥（SUS2池）
131	防集小渕浜団地ポンプ場	石巻市小渕浜南1番地36	加圧配水	65 ㎥（SUS2池）
132	防集給分浜団地ポンプ場	石巻市給分浜大房31番地	加圧配水	24.5 ㎥（SUS2池）
133	防集大原浜団地ポンプ場	石巻市大原浜大草山22番地	加圧配水	12.3 ㎥（SUS2池）
134	防集泊浜団地ポンプ場	石巻市泊浜台地内2番地2	加圧配水	

3　布設延長

○導水管布設延長　　（単位：m）

系統別	管種	口径(mm)	令和４年度増減	布設延長	備考
旧蛇田	ダクタイル鋳鉄管	700	0	4,763	
大街道	鋳鉄管	500	0	7,421	
	ダクタイル鋳鉄管	350	0	25	
		500	0	256	
	鋼管	350	0	4	
須江山	ダクタイル鋳鉄管	900	0	4,334	
山崎	ダクタイル鋳鉄管	350	0	2,941	
六本木	鋳鉄管	350	0	1,478	河北系・北上系
神取山	ダクタイル鋳鉄管	150	0	1,317	
雄勝	鋳鉄管	75	0	15	
	ダクタイル鋳鉄管	75	0	485	
		150	△ 131	271	
	鋼管	50	0	1	
		75	0	112	
		150	3	3	
	ビニル管	50	0	205	
		75	0	350	
		100	0	825	
		150	0	928	
	ポリエチレン管	50	0	201	
	石綿セメント管	100	0	45	
水浜	鋼管	100	0	16	
		150	0	15	
	ビニル管	150	0	183	
波板	鋼管	50	0	14	
		75	0	34	
	ポリエチレン管	50	0	158	
大原	ダクタイル鋳鉄管	100	0	46	
		150	0	784	
	鋼管	125	0	25	
	ビニル管	125	0	261	
大谷川	ビニル管	75	0	60	
寄磯	ビニル管	50	0	17	
鮫浦	ビニル管	50	0	814	
谷川	ダクタイル鋳鉄管	100	0	230	
	鋼管	75	0	398	
	ビニル管	75	0	933	
鮎川	ダクタイル鋳鉄管	100	0	1,199	
	鋼管	100	0	12	
	ビニル管	100	0	810	
	ポリエチレン管	50	0	530	
		200	0	745	
泊	ビニル管	75	0	752	
新山	ダクタイル鋳鉄管	75	0	29	
	ビニル管	50	0	80	
合計			△ 128	34,125	

○送水管布設延長

（単位：m）

系統別	管種	口径(mm)	令和４年度増減	布設延長	備考
湊系・流留系	ダクタイル鋳鉄管	75～700	0	16,092	
	鋼管	100～700	0	10,761	
荻浜系	ダクタイル鋳鉄管	75～200	169	43,727	旧田代φ100　500m含む。
	鋼管	50～150	8	49	
	ポリエチレン管	50～100	111	4,253	田代浜海底管φ100　4,142m含む。
稲井系	ダクタイル鋳鉄管	100～150	0	6,396	
南境系	ダクタイル鋳鉄管	75～400	0	7,072	
	鋼管	300～400	0	315	
大街道	鋳鉄管	350	0	900	L＝450m×2条
	ダクタイル鋳鉄管	350～500	0	156	
	鋼管	350～500	0	17	
須江山	ダクタイル鋳鉄管	100～700	113	8,652	矢本グリーンタウンを含む。
	鋼管	250	43	55	
	ポリエチレン管	250	32	32	
山崎	ダクタイル鋳鉄管	100～350	13	6,824	
	鋼管	300	0	24	
	ポリエチレン管	50	0	1,192	
六本木（河北系）	ダクタイル鋳鉄管	150～300	0	1,909	
	ビニル管	200	0	712	
六本木（北上系）	ダクタイル鋳鉄管	75～300	12	12,811	
	鋼管	75～300	8	277	
	ビニル管	50	0	408	
雄勝	ダクタイル鋳鉄管	75～250	708	21,980	
	鋼管	50～150	0	115	
	ビニル管	50	0	12	
	ポリエチレン管	50	0	931	
水浜	ダクタイル鋳鉄管	200	0	0	
	鋼管	100	0	8	
波板	鋼管	75	0	6	
大原	ダクタイル鋳鉄管	75～200	0	6,631	
	鋼管	50～150	0	220	
	ポリエチレン管	50	0	602	
大谷川	ダクタイル鋳鉄管	75	0	1	
	ポリエチレン管	50	0	418	
谷川	ダクタイル鋳鉄管	75～100	0	495	
	ポリエチレン管	50	0	3	
鮫浦	ポリエチレン管	50	0	31	
寄磯	ダクタイル鋳鉄管	75～100	1,357	1,357	
	鋼管	75	0	500	
	ビニル管	75	0	1,475	
	ポリエチレン管	50	0	500	
鮎川	鋳鉄管	50	0	792	
	ダクタイル鋳鉄管	75～100	0	846	
	鋼管	100	0	16	
	ビニル管	50～100	0	4,529	旧網地島φ100　2,211m含む。
	ポリエチレン管	50～100	0	6,325	旧網地島φ100　4,500m含む。
合計			2,574	170,427	

○配水管布設延長

（単位：m）

項目		令和2年度		令和3年度		令和4年度	
		増減延長	布設延長	増減延長	布設延長	増減延長	布設延長
管種別延長	鋳鉄管	△ 9,475	18,445	△ 181	18,264	△ 259	18,005
	ﾀﾞｸﾀｲﾙ鋳鉄管	20,141	998,571	19,930	1,018,501	22,108	1,040,609
	鋼管	△ 60	19,829	△ 770	19,059	△ 231	18,828
	ビニル管	△ 11,798	487,658	△ 15,698	471,960	△ 7,998	463,962
	ポリエチレン管	941	98,461	1,317	99,778	4,558	104,336
	石綿セメント管	△ 2,423	14,363	△ 2,940	11,423	△ 4,910	6,513
計		△ 2,674	1,637,327	1,658	1,638,985	13,268	1,652,253
口径別延長	50以下	△ 3,755	211,798	△ 2,364	209,434	2,983	212,417
	75	3,645	321,346	1,987	323,333	6,015	329,348
	100	△ 596	377,031	△ 4,027	373,004	△ 1,516	371,488
	125	0	7,180	0	7,180	△ 140	7,040
	150	△ 597	402,238	3,312	405,550	3,931	409,481
	200	1,774	144,764	957	145,721	639	146,360
	250	△ 2,418	44,082	55	44,137	1,226	45,363
	300	△ 860	66,326	1,572	67,898	129	68,027
	350	△ 12	20,409	129	20,538	0	20,538
	400	145	13,910	14	13,924	1	13,925
	450	0	5,501	0	5,501	0	5,501
	500	0	9,496	32	9,528	0	9,528
	600	0	2,566	△ 9	2,557	0	2,557
	700	0	7,079	0	7,079	0	7,079
	800	0	2,158	0	2,158	0	2,158
	900	0	1,443	0	1,443	0	1,443
計		△ 2,674	1,637,327	1,658	1,638,985	13,268	1,652,253

（余白）

Ⅴ　取水・配水状況

１　取水状況

２　系統別配水状況

３　薬品使用状況

1　取水状況

○年度別取水状況

項目 ＼ 年度		令和２年度	令和３年度	令和４年度
須江山浄水場	年　間	18,503,329㎥	18,454,029㎥	18,164,172㎥
	月平均	1,541,944㎥	1,537,836㎥	1,513,681㎥
	前年度比率	100.97%	99.73%	98.43%
大街道浄水場	年　間	2,420,967㎥	2,501,727㎥	2,337,970㎥
	月平均	201,747㎥	208,477㎥	194,831㎥
	前年度比率	100.29%	103.34%	93.45%
六本木浄水場（河北系）	年　間	1,175,945㎥	1,214,228㎥	1,199,124㎥
	月平均	97,995㎥	101,186㎥	99,927㎥
	前年度比率	105.47%	103.26%	98.76%
神取山浄水場	年　間	846,058㎥	853,637㎥	784,027㎥
	月平均	70,505㎥	71,136㎥	65,336㎥
	前年度比率	88.7%	100.9%	91.85%
六本木浄水場（北上系）	年　間	192,738㎥	231,128㎥	253,765㎥
	月平均	16,062㎥	19,261㎥	21,147㎥
	前年度比率	97.04%	119.92%	109.79%
相川浄水場	年　間	62,454㎥	－	－
	月平均	5,205㎥	－	－
	前年度比率	101.13%	－	－
原浄水場	年　間	131,745㎥	139,592㎥	135,777㎥
	月平均	10,979㎥	11,633㎥	11,315㎥
	前年度比率	86.82%	105.96%	97.27%
坊ヶ沢浄水場	年　間	21,526㎥	20,290㎥	27,050㎥
	月平均	1,794㎥	1,691㎥	2,254㎥
	前年度比率	66.08%	94.26%	133.32%
計	年　間	23,354,762㎥	23,414,631㎥	22,901,885㎥
	月平均	1,946,230㎥	1,951,219㎥	1,908,490㎥
	前年度比率	100.44%	100.26%	97.81%

※各年度4月1日～3月31日数値

２　系統別配水状況

○年度別配水状況

項目 ＼ 年度		令和２年度	令和３年度	令和４年度
須江山浄水場	年間合計	18,343,318㎥	18,266,332㎥	17,971,834㎥
	月平均	1,528,610㎥	1,522,194㎥	1,497,653㎥
	日平均	50,256㎥	50,045㎥	49,238㎥
	前年度比率	100.97%	99.58%	98.39%
大街道浄水場	年間合計	2,370,532㎥	2,409,322㎥	2,282,331㎥
	月平均	197,544㎥	200,777㎥	190,194㎥
	日平均	6,495㎥	6,601㎥	6,253㎥
	前年度比率	101.33%	101.64%	94.73%
六本木浄水場（河北系）	年間合計	1,124,152㎥	1,202,324㎥	1,172,867㎥
	月平均	93,679㎥	100,194㎥	97,739㎥
	日平均	3,080㎥	3,294㎥	3,213㎥
	前年度比率	104.95%	106.95%	97.55%
神取山浄水場	年間合計	710,837㎥	715,333㎥	686,650㎥
	月平均	59,236㎥	59,611㎥	57,221㎥
	日平均	1,947㎥	1,960㎥	1,881㎥
	前年度比率	96.2%	100.63%	95.99%
六本木浄水場（北上系）	年間合計	173,485㎥	201,612㎥	229,864㎥
	月平均	14,457㎥	16,801㎥	19,155㎥
	日平均	475㎥	552㎥	630㎥
	前年度比率	95.2%	116.21%	114.01%
相川浄水場	年間合計	57,292㎥	－	－
	月平均	4,774㎥	－	－
	日平均	157㎥	－	－
	前年度比率	101.42%	－	－
原浄水場	年間合計	131,666㎥	141,465㎥	137,451㎥
	月平均	10,972㎥	11,789㎥	11,454㎥
	日平均	361㎥	388㎥	377㎥
	前年度比率	86.6%	107.44%	97.16%
坊ヶ沢浄水場	年間合計	21,526㎥	18,521㎥	19,387㎥
	月平均	1,794㎥	1,543㎥	1,616㎥
	日平均	59㎥	51㎥	53㎥
	前年度比率	116.56%	86.04%	104.68%
波板浄水場	年間合計	4,429㎥	2,057㎥	2,523㎥
	月平均	369㎥	171㎥	210㎥
	日平均	12㎥	6㎥	7㎥
	前年度比率	85.80%	46.44%	122.65%
水浜浄水場	年間合計	9,667㎥	8,833㎥	8,965㎥
	月平均	806㎥	736㎥	747㎥
	日平均	26㎥	24㎥	25㎥
	前年度比率	100.21%	91.37%	101.49%

項目 ＼ 年度		令和２年度	令和３年度	令和４年度
谷川浄水場	年間合計	13,675㎥	13,900㎥	14,212㎥
	月平均	1,140㎥	1,158㎥	1,292㎥
	日平均	37㎥	38㎥	43㎥
	前年度比率	126.45%	126.44%	127.44%
寄磯浄水場	年間合計	21,653㎥	21,912㎥	21,578㎥
	月平均	1,804㎥	1,826㎥	1,798㎥
	日平均	59㎥	60㎥	59㎥
	前年度比率	98.35%	101.2%	98.47%
大原浄水場	年間合計	83,068㎥	79,560㎥	81,227㎥
	月平均	6,922㎥	6,630㎥	6,769㎥
	日平均	228㎥	218㎥	223㎥
	前年度比率	103.05%	95.78%	102.1%
鮎川浄水場	年間合計	131,802㎥	134,464㎥	138,962㎥
	月平均	10,984㎥	11,205㎥	11,580㎥
	日平均	361㎥	368㎥	381㎥
	前年度比率	97.94%	102.02%	103.34%
十八成浄水場	年間合計	9,546㎥	10,037㎥	7,517㎥
	月平均	795㎥	836㎥	1,074㎥
	日平均	26㎥	27㎥	33㎥
	前年度比率	63.15%	105.14%	74.9%
網地島浄水場	年間合計	30,672㎥	27,225㎥	30,667㎥
	月平均	2,556㎥	2,269㎥	3,833㎥
	日平均	84㎥	75㎥	126㎥
	前年度比率	90.74%	88.76%	112.64%
泊浄水場	年間合計	5,965㎥	5,615㎥	5,472㎥
	月平均	497㎥	468㎥	456㎥
	日平均	16㎥	15㎥	15㎥
	前年度比率	114.54%	94.13%	97.46%
新山浄水場	年間合計	5,398㎥	4,611㎥	4,924㎥
	月平均	450㎥	384㎥	410㎥
	日平均	15㎥	13㎥	13㎥
	前年度比率	81.94%	85.41%	106.8%
年間合計		23,248,683㎥	23,263,122㎥	22,816,431㎥
月平均		1,937,390㎥	1,938,594㎥	1,901,369㎥
日平均		63,695㎥	63,735㎥	62,511㎥
前年度比率		100.87%	100.06%	98.08%

※各年度4月1日～3月31日数値

※令和4年度　谷川浄水場　　4月1日～2月28日（11月、334日）

※令和4年度　十八成浄水場　4月1日～11月13日（7月、227日）

※令和4年度　網地島浄水場　4月1日～11月30日（8月、244日）

○配水状況

項目 年度	給水人口 （人）	前年度 比　率 （%）	年間配水量 （㎥）	前年度 比　率 （%）	１日最大配水量 （㎥）	月日	前年度 比　率 （%）
令和２年度	179,139	98.91	23,084,284	99.96	73,354	1/13	102.90
令和３年度	176,673	98.62	23,317,160	101.01	71,355	6/17	97.27
令和４年度	174,220	98.61	22,889,400	98.17	72,930	3/16	102.21

※業務量数値

項目 年度	１日平均 配水量 （㎥）	前年度 比　率 （%）	１人１日 最大配水量 （ℓ）	前年度 比　率 （%）	１人１日 平均配水量 （ℓ）	前年度 比　率 （%）	１ヶ月 最大配水量 （㎥）	月	前年度 比　率 （%）
令和２年度	63,072	99.69	409	103.81	352	100.86	2,071,049	1	102.79
令和３年度	63,883	101.29	404	98.78	362	102.84	2,019,633	7	97.52
令和４年度	62,711	98.17	419	103.71	360	99.45	2,010,034	3	99.52

※業務量数値

３　薬品使用状況

○主要４浄水場状況

項目		年度	令和２年度	令和３年度	令和４年度
ポリ塩化アルミニウム	使用量 (Kg)	年間使用	1,069,667kg	1,201,228kg	1,210,327kg
		月平均	89,139kg	100,102kg	100,861kg
		日平均	2,931kg	3,291kg	3,316kg
		前年度比率（%）	114.43%	112.3%	100.76%
	単位使用量 (g/m³)	年間使用	46.2g/m³	51.7g/m³	53.2g/m³
		月平均	3.85g/m³	4.3g/m³	4.44g/m³
		日平均	0.13g/m³	0.14g/m³	0.15g/m³
		前年度比率（%）	112.95%	111.88%	103.04%
	取水量 (m³)	年間使用	23,168,486m³	23,254,749m³	22,739,058m³
		月平均	1,930,707m³	1,937,896m³	1,894,922m³
		日平均	63,475m³	63,712m³	62,299m³
		前年度比率（%）	101.32%	100.37%	97.78%
次亜塩素酸ナトリウム	使用量 (Kg)	年間使用	470,926kg	463,495kg	442,971kg
		月平均	39,244kg	38,625kg	36,914kg
		日平均	1,290kg	1,270kg	1,214kg
		前年度比率（%）	104.58%	98.42%	95.57%
	単位使用量 (g/m³)	年間使用	20.3g/m³	19.9g/m³	19.5g/m³
		月平均	1.69g/m³	1.66g/m³	1.62g/m³
		日平均	0.06g/m³	0.05g/m³	0.05g/m³
		前年度比率（%）	103.09%	98.03%	97.89%
	取水量 (m³)	年間使用	23,168,486m³	23,254,749m³	22,739,058m³
		月平均	1,930,707m³	1,937,896m³	1,894,922m³
		日平均	63,475m³	63,712m³	62,299m³
		前年度比率（%）	101.32%	100.37%	97.78%
粉末活性炭	単位使用量 (Kg)	使用期間内	363,099kg	329,400kg	336,960kg
		注入日数	324kg	902kg	923kg
		日平均	1,121kg	365kg	365kg
		前年度比率（%）	113.13%	90.72%	102.3%
	単位使用量 (g/m³)	使用期間内	20.8g/m³	16.6g/m³	17.2g/m³
		月平均	1.92g/m³	0.55g/m³	0.56g/m³
		日平均	0.064g/m³	0.018g/m³	0.019g/m³
		前年度比率（%）	62.67%	79.66%	103.77%
	取水量 (m³)	使用期間内	17,474,324m³	19,899,385m³	19,617,061m³
		月平均	－	1,658,282m³	1,634,755m³
		日平均	53,933m³	54,519m³	53,745m³
		前年度比率（%）	180.52%	113.88%	98.58%
消石灰	使用量 (Kg)	年間使用	1,000kg	1,028kg	1,032kg
		月平均	83kg	86kg	86kg
		日平均	3kg	3kg	3kg
		前年度比率（%）	103.31%	102.8%	100.39%
	単位使用量 (g/m³)	年間使用	0.4g/m³	0.4g/m³	0.4g/m³
		月平均	0.034g/m³	0.034g/m³	0.037g/m³
		日平均	0.001g/m³	0.0011g/m³	0.0012g/m³
		前年度比率（%）	104.48%	100.47%	107.42%
	取水量 (m³)	年間使用	2,445,063m³	2,501,727m³	2,337,970m³
		月平均	203,755m³	208,477m³	194,831m³
		日平均	6,699m³	6,854m³	6,405m³
		前年度比率（%）	98.87%	102.32%	93.45%

項目		年度	令和２年度	令和３年度	令和４年度
苛性ソーダ	使用量 (Kg)	年間使用	397kg	556kg	2,456kg
		月平均	33kg	46kg	205kg
		日平均	1kg	2kg	7kg
		前年度比率（%）	17.06%	140.05%	441.73%
	単位使用量 (g/m³)	年間使用	0.02g/m³	0.03g/m³	0.14g/m³
		月平均	0.002g/m³	0.003g/m³	0.011g/m³
		日平均	0.0001g/m³	0.0001g/m³	0.0004g/m³
		前年度比率（%）	16.89%	140.47%	448.78%
	取水量 (m³)	年間使用	18,508,877m³	18,454,029m³	18,164,172m³
		月平均	1,542,406m³	1,537,836m³	1,513,681m³
		日平均	50,709m³	50,559m³	49,765m³
		前年度比率（%）	101.00%	99.70%	98.43%
ソーダ灰	使用量 (Kg)	年間使用	4,150kg	2,000kg	2,566kg
		月平均	346kg	167kg	214kg
		日平均	11kg	5kg	7kg
		前年度比率（%）	108.61%	48.19%	128.30%
	単位使用量 (g/m³)	年間使用	3.03g/m³	1.38g/m³	1.77g/m³
		月平均	0.253g/m³	0.115g/m³	0.147g/m³
		日平均	0.008g/m³	0.004g/m³	0.005g/m³
		前年度比率（%）	104.25%	45.63%	127.63%
	取水量 (m³)	年間使用	1,368,488m³	1,445,356m³	1,452,889m³
		月平均	114,041m³	120,446m³	121,074m³
		日平均	3,749m³	3,960m³	3,981m³
		前年度比率（%）	104.18%	105.62%	100.52%
炭酸ガス	使用量 (Kg)	年間使用	8,514kg	7,549kg	3,513kg
		月平均	709kg	629kg	293kg
		日平均	23kg	21kg	10kg
		前年度比率（%）	55.14%	88.67%	46.54%
	単位使用量 (g/m³)	年間使用	0.46g/m³	0.41g/m³	0.19g/m³
		月平均	0.038g/m³	0.034g/m³	0.016g/m³
		日平均	0.0013g/m³	0.0011g/m³	0.0005g/m³
		前年度比率（%）	54.60%	88.93%	47.28%
	取水量 (m³)	年間使用	18,508,877m³	18,454,029m³	18,164,172m³
		月平均	1,542,406m³	1,537,836m³	1,513,681m³
		日平均	50,709m³	50,559m³	49,765m³
		前年度比率（%）	101.00%	99.70%	98.43%

Ⅵ　給水装置工事状況

１　給水装置工事

２　水道加入金

３　図面管理ファイリングシステム

４　給水装置関係手数料

５　鉛給水管撤去状況

1　給水装置工事

○地区別給水装置工事申込状況

項目		年度	令和2年度	令和3年度	令和4年度
石巻	工事種別	新　設	220件	256件	247件
		改　造	631件	662件	590件
		計	851件	918件	837件
	私設代用管（新設・改造）		0件	0件	0件
	合計		851件	918件	837件
河北	工事種別	新　設	21件	15件	9件
		改　造	37件	53件	38件
		計	58件	68件	47件
雄勝	工事種別	新　設	7件	6件	2件
		改　造	13件	15件	4件
		計	20件	21件	6件
河南	工事種別	新　設	40件	53件	46件
		改　造	79件	94件	93件
		計	119件	147件	139件
桃生	工事種別	新　設	7件	6件	10件
		改　造	24件	22件	18件
		計	31件	28件	28件
北上	工事種別	新　設	4件	7件	0件
		改　造	12件	9件	8件
		計	16件	16件	8件
牡鹿	工事種別	新　設	7件	6件	1件
		改　造	23件	14件	4件
		計	30件	20件	5件
矢本	工事種別	新　設	69件	71件	96件
		改　造	139件	154件	156件
		計	208件	225件	252件
鳴瀬	工事種別	新　設	24件	20件	21件
		改　造	45件	38件	44件
		計	69件	58件	65件
合計	工事種別	新　設	399件	440件	432件
		改　造	1,003件	1,061件	955件
		計	1,402件	1,501件	1,387件
	私設代用管（新設・改造）		0件	0件	0件
	合　計		1,402件	1,501件	1,387件

○地区別給水装置工事しゅん工状況

項目		年度	令和2年度	令和3年度	令和4年度
石巻	工事種別	新　設	481件	274件	288件
		改　造	714件	640件	576件
		計	1,195件	914件	864件
	私設代用管（新設・改造）		0件	0件	0件
	合計		1,195件	914件	864件
河北	工事種別	新　設	21件	21件	11件
		改　造	49件	53件	43件
		計	70件	74件	54件
雄勝	工事種別	新　設	20件	5件	2件
		改　造	12件	16件	5件
		計	32件	21件	7件
河南	工事種別	新　設	41件	39件	84件
		改　造	102件	77件	89件
		計	143件	116件	173件
桃生	工事種別	新　設	6件	4件	9件
		改　造	24件	26件	22件
		計	30件	30件	31件
北上	工事種別	新　設	10件	6件	2件
		改　造	10件	20件	7件
		計	20件	26件	9件
牡鹿	工事種別	新　設	18件	9件	3件
		改　造	31件	29件	4件
		計	49件	38件	7件
矢本	工事種別	新　設	84件	92件	78件
		改　造	132件	141件	188件
		計	216件	233件	266件
鳴瀬	工事種別	新　設	39件	19件	35件
		改　造	61件	41件	46件
		計	100件	60件	81件
合計	工事種別	新　設	720件	469件	512件
		改　造	1,135件	1,043件	980件
		計	1,855件	1,512件	1,492件
	私設代用管（新設・改造）		0件	0件	0件
	合　計		1,855件	1,512件	1,492件

２　水道加入金

○口径別

年度 口径	令和2年度		令和3年度		令和4年度	
	件　数	金　額	件　数	金　額	件　数	金　額
13 ㎜	213件	9,822,960円	179件	8,261,820円	154件	7,108,920円
20 ㎜	432件	33,728,640円	315件	24,612,000円	364件	28,487,640円
25 ㎜	11件	1,408,440円	8件	1,003,200円	9件	1,002,540円
30 ㎜	7件	1,789,740円	4件	877,800円	7件	1,940,400円
40 ㎜	12件	4,836,300円	5件	2,227,500円	2件	844,800円
50 ㎜	3件	2,372,700円	5件	3,518,880円	1件	668,800円
75 ㎜	1件	2,005,300円			1件	2,005,300円
100 ㎜						
150 ㎜						
200 ㎜						
合　計	679件	55,964,080円	516件	40,501,200円	538件	42,058,400円

○地区別

年度	口径	石巻		河北		雄勝		河南		桃生	
		件数	金額	件数	金額	件数	金額	件数	金額	件数	金額
令和2年度	13㎜	164件	7,565,460円	4件	184,800円			9件	413,280円	1件	46,200円
	20㎜	229件	17,860,080円	23件	1,812,960円	2件	156,960円	60件	4,659,000円	5件	394,560円
	25㎜	7件	867,900円			1件	100,440円	2件	294,300円		
	30㎜	2件	514,800円								
	40㎜	5件	2,069,100円					3件	1,039,500円	1件	399,300円
	50㎜	2件	1,555,400円								
	75㎜							1件	2,005,300円		
	100㎜										
	150㎜										
	200㎜										
	合計	409件	30,432,740円	27件	1,997,760円	3件	257,400円	75件	8,411,380円	7件	840,060円

年度	口径	北上		牡鹿		矢本		鳴瀬		合計	
		件数	金額	件数	金額	件数	金額	件数	金額	件数	金額
令和2年度	13㎜			11件	506,520円	21件	970,200円	3件	136,500円	213件	9,822,960円
	20㎜	2件	158,400円	7件	552,960円	65件	5,111,280円	39件	3,022,440円	432件	33,728,640円
	25㎜	1件	145,800円							11件	1,408,440円
	30㎜					2件	537,840円	3件	737,100円	7件	1,789,740円
	40㎜	1件	445,500円			1件	445,500円	1件	437,400円	12件	4,836,300円
	50㎜					1件	817,300円			3件	2,372,700円
	75㎜									1件	2,005,300円
	100㎜										
	150㎜										
	200㎜										
	合計	4件	749,700円	18件	1,059,480円	90件	7,882,120円	46件	4,333,440円	679件	55,964,080円

年度	口径	石巻		河北		雄勝		河南		桃生	
		件数	金額	件数	金額	件数	金額	件数	金額	件数	金額
令和3年度	13㎜	130件	6,005,160円	9件	412,860円	3件	138,600円	8件	369,600円		
	20㎜	167件	13,063,560円	12件	946,080円	4件	313,920円	55件	4,301,880円	6件	429,000円
	25㎜	3件	445,500円	1件	102,300円			1件	102,300円		
	30㎜	3件	580,800円								
	40㎜	2件	891,000円					1件	445,500円		
	50㎜	2件	1,245,200円					1件	668,800円		
	75㎜										
	100㎜										
	150㎜										
	200㎜										
	合計	307件	22,231,220円	22件	1,461,240円	7件	452,520円	66件	5,888,080円	6件	429,000円

年度	口径	北上		牡鹿		矢本		鳴瀬		合計	
		件数	金額	件数	金額	件数	金額	件数	金額	件数	金額
令和3年度	13㎜	3件	137,760円	5件	230,160円	20件	922,320円	1件	45,360円	179件	8,261,820円
	20㎜	4件	315,360円	9件	707,040円	34件	2,684,160円	24件	1,851,000円	315件	24,612,000円
	25㎜	1件	148,500円			2件	204,600円			8件	1,003,200円
	30㎜					1件	297,000円			4件	877,800円
	40㎜					1件	445,500円	1件	445,500円	5件	2,227,500円
	50㎜							2件	1,604,880円	5件	3,518,880円
	75㎜										
	100㎜										
	150㎜										
	200㎜										
	合計	8件	601,620円	14件	937,200円	58件	4,553,580円	28件	3,946,740円	516件	40,501,200円

年度	口径	石巻		河北		雄勝		河南		桃生	
		件数	金額	件数	金額	件数	金額	件数	金額	件数	金額
令和4年度	13㎜	103件	4,755,240円					12件	554,400円	2件	91,560円
	20㎜	173件	13,516,920円	10件	789,120円	1件	79,200円	50件	3,897,240円	5件	396,000円
	25㎜	7件	784,740円								
	30㎜	3件	798,600円					2件	547,800円		
	40㎜	1件	399,300円								
	50㎜									1件	668,800円
	75㎜	1件	2,005,300円								
	100㎜										
	150㎜										
	200㎜										
	合計	288件	22,260,100円	10件	789,120円	1件	79,200円	64件	4,999,440円	8件	1,156,360円

年度	口径	北上		牡鹿		矢本		鳴瀬		合計	
		件数	金額	件数	金額	件数	金額	件数	金額	件数	金額
令和4年度	13㎜	1件	46,200円	1件	45,360円	31件	1,431,360円	4件	184,800円	154件	7,108,920円
	20㎜	1件	79,200円	1件	79,200円	86件	6,780,960円	37件	2,869,800円	364件	28,487,640円
	25㎜			1件	148,500円	1件	69,300円			9件	1,002,540円
	30㎜					1件	297,000円	1件	297,000円	7件	1,940,400円
	40㎜					1件	445,500円			2件	844,800円
	50㎜									1件	668,800円
	75㎜									1件	2,005,300円
	100㎜										
	150㎜										
	200㎜										
	合計	2件	125,400円	3件	273,060円	120件	9,024,120円	42件	3,351,600円	538件	42,058,400円

３　図面管理ファイリングシステム

○しゅん工図等入力件数

	令和2年度	令和3年度	令和4年度
新設工事しゅん工図	720件	469件	512件
改造工事しゅん工図	1,135件	1,043件	980件
給水装置工事台帳	1,855件	1,512件	1,492件
給水装置所有者変更届	1,234件	4,539件	5,795件
給水装置廃止届	271件	3,490件	4,770件
代理人届	382件	439件	463件
使用水量説明書	255件	255件	225件
配水管整備に伴うしゅん工図	717件	325件	626件
道路漏水に伴うしゅん工図	281件	210件	219件
給水管修繕工事	130件	13件	25件
給水戸番図新規作成図	526件	531件	775件
給水戸番図修正図面	1,957件	2,521件	2,565件

○しゅん工図等複写・閲覧料

年度			令和2年度	令和3年度	令和4年度
給水課	複写	件数	3,462件	3,563件	3,203件
		枚数	5,022枚	5,111枚	4,759枚
		金額	2,319,240円	2,385,636円	2,148,212円
	閲覧	件数	0件	0件	0件
		枚数	0枚	0枚	0枚
		金額	0円	0円	0円
北部地区管理事務所	複写	件数	0件	1件	0件
		枚数	0枚	2枚	0枚
		金額	0円	682円	0円
	閲覧	件数	0件	0件	0件
		枚数	0枚	0枚	0枚
		金額	0円	0円	0円

4　給水装置関係手数料

○設計審査手数料

			令和2年度	令和3年度	令和4年度
石巻	新　設	件　数	222件	275件	257件
		金　額	460,200円	533,100円	481,900円
	改　造	件　数	638件	659件	608件
		金　額	1,293,600円	1,304,200円	1,172,500円
	合　計	件　数	860件	934件	865件
		金　額	1,753,800円	1,837,300円	1,654,400円
河北	新　設	件　数	24件	15件	9件
		金　額	51,600円	27,000円	22,500円
	改　造	件　数	38件	53件	38件
		金　額	87,300円	101,700円	70,500円
	合　計	件　数	62件	68件	47件
		金　額	138,900円	128,700円	93,000円
雄勝	新　設	件　数	7件	7件	2件
		金　額	16,800円	16,800円	3,600円
	改　造	件　数	14件	15件	4件
		金　額	25,200円	27,000円	7,200円
	合　計	件　数	21件	22件	6件
		金　額	42,000円	43,800円	10,800円
河南	新設	件　数	47件	54件	47件
		金　額	95,100円	131,100円	95,100円
	改造	件　数	81件	96件	97件
		金　額	160,500円	191,700円	185,100円
	合計	件　数	128件	150件	144件
		金　額	255,600円	322,800円	280,200円
桃生	新設	件　数	7件	6件	10件
		金　額	25,600円	15,000円	20,100円
	改造	件　数	24件	23件	19件
		金　額	47,400円	43,500円	36,300円
	合計	件　数	31件	29件	29件
		金　額	73,000円	58,500円	56,400円
北上	新設	件　数	5件	7件	1件
		金　額	15,300円	14,700円	1,800円
	改造	件　数	14件	9件	9件
		金　額	25,200円	22,500円	183,000円
	合計	件　数	19件	16件	10件
		金　額	40,500円	37,200円	20,100円
牡鹿	新設	件　数	7件	6件	1件
		金　額	14,700円	15,000円	3,900円
	改造	件　数	23件	14件	4件
		金　額	45,600円	27,300円	7,200円
	合計	件　数	30件	20件	5件
		金　額	60,300円	42,300円	20,100円
矢本	新設	件　数	73件	71件	98件
		金　額	146,100円	172,200円	199,500円
	改造	件　数	139件	156件	158件
		金　額	292,600円	301,800円	311,700円
	合計	件　数	212件	227件	256件
		金　額	438,700円	474,000円	511,200円
鳴瀬	新設	件　数	25件	20件	31件
		金　額	55,500円	44,400円	57,900円
	改造	件　数	45件	38件	44件
		金　額	93,600円	74,700円	85,500円
	合計	件　数	70件	58件	75件
		金　額	149,100円	119,100円	143,400円
合計	新設	件　数	417件	461件	456件
		金　額	880,900円	969,300円	886,300円
	改造	件　数	1,016件	1,063件	981件
		金　額	2,071,000円	2,094,400円	1,894,300円
	合計	件　数	1,433件	1,524件	1,437件
		金　額	2,951,900円	3,063,700円	2,780,600円

○工事検査手数料

			令和2年度	令和3年度	令和4年度
石巻	新　設	件　数	481件	274件	288件
		金　額	1,731,600円	986,400円	1,036,800円
	改　造	件　数	714件	640件	576件
		金　額	2,585,200円	2,311,400円	2,081,000円
	合　計	件　数	1,195件	914件	864件
		金　額	4,316,800円	3,297,800円	3,117,800円
河北	新　設	件　数	21件	21件	11件
		金　額	75,600円	75,600円	39,600円
	改　造	件　数	49件	53件	43件
		金　額	176,400円	190,800円	154,800円
	合　計	件　数	70件	74件	54件
		金　額	252,000円	266,400円	194,400円
雄勝	新　設	件　数	20件	5件	2件
		金　額	72,000円	18,000円	7,200円
	改　造	件　数	12件	16件	5件
		金　額	43,200円	57,600円	18,000円
	合　計	件　数	32件	21件	7件
		金　額	115,200円	75,600円	25,200円
河南	新設	件　数	41件	39件	84件
		金　額	147,600円	140,400円	302,400円
	改造	件　数	102件	77件	89件
		金　額	367,200円	277,200円	320,400円
	合計	件　数	143件	116件	173件
		金　額	514,800円	417,600円	622,800円
桃生	新設	件　数	6件	4件	9件
		金　額	21,600円	14,400円	32,400円
	改造	件　数	24件	26件	22件
		金　額	86,400円	93,600円	79,200円
	合計	件　数	30件	30件	31件
		金　額	108,000円	108,000円	111,600円
北上	新設	件　数	10件	6件	2件
		金　額	36,000円	21,600円	7,200円
	改造	件　数	10件	20件	7件
		金　額	36,000円	72,000円	25,200円
	合計	件　数	20件	26件	9件
		金　額	72,000円	93,600円	32,400円
牡鹿	新設	件　数	18件	9件	3件
		金　額	64,800円	32,400円	10,800円
	改造	件　数	31件	29件	4件
		金　額	111,600円	104,400円	14,400円
	合計	件　数	49件	38件	7件
		金　額	176,400円	136,800円	25,200円
矢本	新設	件　数	84件	92件	78件
		金　額	302,400円	331,200円	280,800円
	改造	件　数	132件	141件	188件
		金　額	482,600円	507,600円	676,800円
	合計	件　数	216件	233件	266件
		金　額	785,000円	838,800円	957,600円
鳴瀬	新設	件　数	39件	19件	35件
		金　額	140,400円	68,400円	126,000円
	改造	件　数	61件	41件	46件
		金　額	219,600円	147,600円	187,800円
	合計	件　数	100件	60件	81件
		金　額	360,000円	216,000円	200,400円
合計	新設	件　数	720件	469件	512件
		金　額	2,592,000円	1,688,400円	1,843,200円
	改造	件　数	1,135件	1,043件	980件
		金　額	4,108,200円	3,762,200円	3,557,600円
	合計	件　数	1,855件	1,512件	1,492件
		金　額	6,700,200円	5,450,600円	5,400,800円

5　鉛給水管撤去状況

		令和2年度		令和3年度		令和4年度	
		撤去栓数	延長	撤去栓数	延長	撤去栓数	延長
石巻地区	公　　道	255栓	799.5m	213栓	660.2m	993栓	3,042.4m
	宅内一次	190栓	242.8m	202栓	270.4m	885栓	1,177.2m
	宅内二次	252栓	2,774.9m	265栓	2,699.0m	2,721栓	25,723.2m
	撤去総数	697栓	3,817.2m	680栓	3,629.6m	4,599栓	29,942.8m
	全撤去栓数	349栓		381栓		3,094栓	
矢本地区	公　　道	2栓	3.5m	1栓	1.5m	35栓	81.9m
	宅内一次	8栓	7.2m	14栓	12.0m	97栓	102.9m
	宅内二次	15栓	11.0m	20栓	27.0m	162栓	150.0m
	撤去総数	25栓	21.7m	35栓	40.5m	294栓	334.8m
	全撤去栓数	19栓		26栓		183栓	
鳴瀬地区	公　　道	1栓	1.5m	0栓	0m	7栓	21.0m
	宅内一次	2栓	3.5m	3栓	2.5m	13栓	28.5m
	宅内二次	5栓	7.0m	12栓	19.0m	31栓	40.0m
	撤去総数	8栓	12.0m	15栓	21.5m	51栓	89.5m
	全撤去栓数	7栓		13栓		35栓	
撤去総数計		730栓	3,850.9m	730栓	3,691.6m	4,944栓	30,367.1m
全撤去栓数計		375栓		420栓		3,312栓	

※撤去栓数とは、公道・宅内一次・宅内二次において、鉛給水管が部分的に解消された栓数。
※全撤去栓数とは、公道・宅内一次・宅内二次において、鉛給水管が全て解消された栓数であり、重複するため総数の値と相違。

Ⅶ　業務状況

１　検針状況

２　調定状況

３　メーターの設置状況

４　収納状況

５　使用開始・中止・名義変更等の受付処理状況

1　検針状況

○検針実績表

年月＼地区	委託検針件数										検針員数
	石巻	河北	雄勝	河南	桃生	北上	牡鹿	矢本	鳴瀬	合計	
令和 4年 4月	46,706件	3,939件	678件	7,114件	2,497件	894件	1,375件	12,978件	3,199件	79,380件	69人
5月	47,024件	3,947件	676件	7,140件	2,512件	895件	1,383件	13,057件	3,213件	79,847件	67人
6月	46,913件	3,956件	676件	7,178件	2,514件	897件	1,381件	13,055件	3,217件	79,787件	69人
7月	46,963件	3,958件	681件	7,185件	2,514件	899件	1,389件	13,062件	3,221件	79,872件	68人
8月	46,979件	3,951件	677件	7,189件	2,511件	900件	1,387件	13,056件	3,221件	79,871件	69人
9月	47,052件	3,955件	675件	7,191件	2,514件	897件	1,390件	13,034件	3,229件	79,937件	70人
１０月	47,107件	3,959件	677件	7,192件	2,516件	897件	1,393件	13,068件	3,235件	80,044件	70人
１１月	47,028件	3,951件	675件	7,184件	2,507件	897件	1,387件	13,074件	3,228件	79,931件	70人
１２月	47,049件	3,943件	674件	7,188件	2,504件	896件	1,378件	13,044件	3,232件	79,908件	70人
令和 5年 1月	47,001件	3,928件	673件	7,174件	2,504件	890件	1,367件	13,057件	3,239件	79,833件	68人
2月	46,899件	3,916件	675件	7,132件	2,492件	889件	1,358件	12,999件	3,225件	79,585件	69人
3月	46,859件	3,911件	672件	7,127件	2,488件	890件	1,353件	12,981件	3,233件	79,514件	72人
合計	563,580件	47,314件	8,109件	85,994件	30,073件	10,741件	16,541件	156,465件	38,692件	957,509件	831人
月平均	46,965件	3,943件	676件	7,166件	2,506件	895件	1,378件	13,039件	3,224件	79,792件	69人
前年度 合計	561,129件	47,526件	8,123件	85,667件	30,108件	10,813件	16,762件	156,040件	38,424件	954,592件	877人
前年度 月平均	46,761件	3,961件	677件	7,139件	2,509件	901件	1,397件	13,003件	3,202件	79,549件	73人

※検針業務は、水道料金等徴収業務委託に含まれる。

2　調定状況

○地区別使用水量・水道料金（全地区総計）

年度 / 口径 / 用途別	栓数				使用			
	令和４年度	令和３年度	（A）－（B）	対比率	令和４年度		令和３年度	
	（A）	（B）			（A）	平均水量	（B）	平均水量
13 ㎜	569,212栓	572,066栓	△ 2,854栓	△ 0.50%	7,474,204㎥	13.13㎥	7,706,671㎥	13.47㎥
20 ㎜	362,351栓	356,654栓	5,697栓	1.60%	7,109,378㎥	19.62㎥	7,138,329㎥	20.01㎥
小計	931,563栓	928,720栓	2,843栓	0.31%	14,583,582㎥	15.65㎥	14,845,000㎥	15.98㎥
25 ㎜	10,304栓	10,314栓	-10栓	-0.10%	533,352㎥	51.76㎥	541,779㎥	52.53㎥
30 ㎜	5,608栓	5,625栓	△ 17栓	△ 0.30%	585,514㎥	104.41㎥	585,251㎥	104.04㎥
40 ㎜	5,838栓	5,855栓	-17栓	-0.29%	1,246,151㎥	213.46㎥	1,238,191㎥	211.48㎥
50 ㎜	2,822栓	2,850栓	-28栓	-0.98%	1,138,841㎥	403.56㎥	1,107,877㎥	388.73㎥
75 ㎜	1,061栓	1,058栓	3栓	0.28%	894,208㎥	842.80㎥	891,459㎥	842.59㎥
100 ㎜	315栓	312栓	3	0.96	861,108㎥	2,733.68㎥	872,522㎥	2,796.54㎥
150 ㎜	24栓	24栓	0栓	0.00%	197,562㎥	8,231.75㎥	175,459㎥	7,310.79㎥
200 ㎜	0栓	0栓	0栓	－	0㎥	－	0㎥	－
小計	25,972栓	26,038栓	-66栓	-0.25%	5,456,736㎥	210.10㎥	5,412,538㎥	207.87㎥
公衆浴場	0栓	0栓	0栓	－	0㎥	－	0㎥	－
プール	200栓	194栓	6栓	3.09%	30,783㎥	153.92㎥	30,658㎥	158.03㎥
集合住宅	707栓	724栓	-17栓	-2.35%	180,407㎥	255.17㎥	196,942㎥	272.02㎥
私設消火栓	72栓	72栓	0栓	0.00%	0㎥	0.00㎥	0㎥	0.00㎥
共用栓	0栓	0栓	0栓	－	0㎥	－	0㎥	－
臨時給水	26栓	34栓	△ 8栓	△ 23.53%	7,769㎥	298.81㎥	15,717㎥	462.26㎥
小計	979栓	990栓	-11栓	-1.11%	218,959㎥	223.66㎥	243,317㎥	245.77㎥
合計	958,514栓	955,748栓	2,766栓	0.29%	20,259,277㎥	21.14㎥	20,500,855㎥	21.45㎥

（臨時給水は栓数に含まない）

○地区別使用水量・水道料金（石巻市）

年度 / 口径 / 用途別	栓数				使用			
	令和４年度	令和３年度	（A）－（B）	対比率	令和４年度		令和３年度	
	（A）	（B）			（A）	平均水量	（B）	平均水量
13 ㎜	469,321栓	471,726栓	△ 2,405栓	△ 0.51%	6,100,749㎥	13.00㎥	6,296,173㎥	13.35㎥
20 ㎜	271,273栓	266,719栓	4,554栓	1.71%	5,320,626㎥	19.61㎥	5,341,880㎥	20.03㎥
小計	740,594栓	738,445栓	2,149栓	0.29%	11,421,375㎥	15.42㎥	11,638,053㎥	15.76㎥
25 ㎜	8,703栓	8,709栓	-6栓	-0.07%	467,441㎥	53.71㎥	472,676㎥	54.27㎥
30 ㎜	4,567栓	4,606栓	△ 39栓	△ 0.85%	476,992㎥	104.44㎥	475,834㎥	103.31㎥
40 ㎜	4,570栓	4,610栓	-40栓	-0.87%	1,020,457㎥	223.29㎥	1,014,246㎥	220.01㎥
50 ㎜	2,285栓	2,309栓	-24栓	-1.04%	991,779㎥	434.04㎥	956,855㎥	414.40㎥
75 ㎜	927栓	914栓	13栓	1.42%	673,589㎥	726.63㎥	656,884㎥	718.69㎥
100 ㎜	315栓	312栓	3	0.96	861,108㎥	2,733.68㎥	872,522㎥	2,796.54㎥
150 ㎜	12栓	12栓	0栓	0.00%	107,194㎥	8,932.83㎥	78,906㎥	6,575.50㎥
200 ㎜	0栓	0栓	0栓	－	0㎥	－	0㎥	－
小計	21,379栓	21,472栓	-93栓	-0.43%	4,598,560㎥	215.10㎥	4,527,923㎥	210.88㎥
公衆浴場	0栓	0栓	0栓	－	0㎥	－	0㎥	－
プール	172栓	162栓	10栓	6.17%	25,733㎥	149.61㎥	24,523㎥	151.38㎥
集合住宅	683栓	700栓	-17栓	-2.43%	176,393㎥	258.26㎥	191,823㎥	274.03㎥
私設消火栓	36栓	36栓	0栓	0.00%	0㎥	0.00㎥	0㎥	0.00㎥
共用栓	0栓	0栓	0栓	－	0㎥	－	0㎥	－
臨時給水	25栓	32栓	△ 7栓	△ 21.88%	7,583㎥	303.32㎥	15,605㎥	487.66㎥
小計	891栓	898栓	-7栓	-0.78%	209,709㎥	235.36㎥	231,951㎥	258.30㎥
合計	762,864栓	760,815栓	2,049栓	0.27%	16,229,644㎥	21.27㎥	16,397,927㎥	21.55㎥

（臨時給水は栓数に含まない）

（消費税込み）

水　量		水　道　料　金					
（A）－（B）	対比率	令和４年度		令和３年度		（A）－（B）	対比率
		（A）	平均料金	（B）	平均料金		
△ 232,467㎥	△ 3.02%	1,548,451,043円	2,720.34円	1,594,617,402円	2,787.47円	△ 46,166,359円	△ 2.90%
△ 28,951㎥	△ 0.41%	1,640,788,332円	4,528.17円	1,647,795,921円	4,620.15円	△ 7,007,589円	△ 0.43%
△ 261,418㎥	△ 1.76%	3,189,239,375円	3,423.54円	3,242,413,323円	3,491.27円	△ 53,173,948円	△ 1.64%
△ 8,427㎥	△ 1.56%	174,165,493円	16,902.71円	176,631,009円	17,125.36円	△ 2,465,516円	△ 1.40%
263	0.04	184,258,885円	32,856.43円	184,213,245円	32,749.02円	45,640	0.02
7,960㎥	0.64%	385,314,263円	66,001.07円	382,916,570円	65,399.93円	2,397,693円	0.63%
30,964	2.79	356,376,343円	126,285.03円	347,166,673円	121,812.87円	9,209,670	2.65
2,749	0.31	281,491,708円	265,307.92円	280,614,374円	265,230.98円	877,334	0.31
-11,414㎥	-1.31%	266,450,466円	845,874.50円	269,822,574円	864,815.94円	-3,372,108円	-1.25%
22,103㎥	12.60%	60,980,066円	2,540,836.08円	54,293,910円	2,262,246.25円	6,686,156円	12.31%
0㎥	－	0円	－	0円	－	0円	－
44,198	0.82	1,709,037,224円	65,803.07円	1,695,658,355円	65,122.45円	13,378,869	0.79
0㎥	－	0円	－	0円	－	0円	－
125㎥	0.41%	10,809,969円	54,049.85円	10,594,402円	54,610.32円	215,567円	2.03%
△ 16,535㎥	△ 8.40%	30,448,139円	43,066.67円	34,427,356円	47,551.60円	△ 3,979,217円	△ 11.56%
0㎥	－	466,056円	6,473.00円	466,056円	6,473.00円	0円	0.00%
0㎥	－	0円	－	0円	－	0円	－
△ 7,948㎥	△ 50.57%	2,820,147円	108,467.19円	5,705,271円	167,802.09円	△ 2,885,124円	△ 50.57%
-24,358㎥	-10.01%	44,544,311円	45,499.81円	51,193,085円	51,710.19円	-6,648,774円	-12.99%
△ 241,578㎥	△ 1.18%	4,942,820,910円	5,156.75円	4,989,264,763円	5,220.27円	△ 46,443,853円	△ 0.93%

（消費税込み）

水　量		水　道　料　金					
（A）－（B）	対比率	令和４年度		令和３年度		（A）－（B）	対比率
		（A）	平均料金	（B）	平均料金		
△ 195,424㎥	△ 3.10%	1,267,837,184円	2,701.43円	1,306,924,063円	2,770.52円	△ 39,086,879円	△ 2.99%
△ 21,254㎥	△ 0.40%	1,231,837,867円	4,540.95円	1,237,225,649円	4,638.69円	△ 5,387,782円	△ 0.44%
△ 216,678㎥	△ 1.86%	2,499,675,051円	3,375.23円	2,544,149,712円	3,445.28円	△ 44,474,661円	△ 1.75%
△ 5,235㎥	△ 1.11%	151,967,723円	17,461.53円	153,482,125円	17,623.39円	△ 1,514,402円	△ 0.99%
1,158	0.24	150,155,384円	32,878.34円	149,888,960円	32,542.11円	266,424	0.18
6,211㎥	0.61%	314,669,180円	68,855.40円	312,841,948円	67,861.59円	1,827,232円	0.58%
34,924	3.65	309,529,711円	135,461.58円	299,071,381円	129,524.20円	10,458,330	3.50
16,705	2.54	213,499,270円	230,312.05円	208,293,290円	227,892.00円	5,205,980	2.50
-11,414㎥	-1.31%	266,450,466円	845,874.50円	269,822,574円	864,815.94円	-3,372,108円	-1.25%
28,288	35.85	33,034,966円	2,752,913.83円	24,477,846円	2,039,820.50円	8,557,120	34.96
0㎥	－	0円	－	0円	－	0円	－
70,637	1.56	1,439,306,700円	67,323.39円	1,417,878,124円	66,033.82円	21,428,576	1.51
0㎥	－	0円	－	0円	－	0円	－
1,210㎥	4.93%	9,122,802円	53,039.55円	8,566,333円	52,878.60円	556,469円	6.50%
△ 15,430㎥	△ 8.04%	29,606,309円	43,347.45円	33,376,570円	47,680.81円	△ 3,770,261円	△ 11.30%
0㎥	－	233,028円	6,473.00円	233,028円	6,473.00円	0円	0.00%
0㎥	－	0円	－	0円	－	0円	－
-8,022㎥	-51.41%	2,752,629円	110,105.16円	5,664,615円	177,019.22円	-2,911,986円	-51.41%
-22,242㎥	-9.59%	41,714,768円	46,817.92円	47,840,546円	53,274.55円	-6,125,778円	-12.80%
△ 168,283㎥	△ 1.03%	3,980,696,519円	5,218.09円	4,009,868,382円	5,270.49円	△ 29,171,863円	△ 0.73%

○地区別使用水量・水道料金（東松島市）

年度 / 口径 / 用途別	栓数				使用			
	令和４年度	令和３年度	（A）－（B）	対比率	令和４年度		令和３年度	
	（A）	（B）			（A）	平均水量	（B）	平均水量
13 ㎜	99,891栓	100,340栓	△ 449栓	△ 0.45%	1,373,455㎥	13.75㎥	1,410,498㎥	14.06㎥
20 ㎜	91,078栓	89,935栓	1,143栓	1.27%	1,788,752㎥	19.64㎥	1,796,449㎥	19.97㎥
小計	190,969栓	190,275栓	694栓	0.36%	3,162,207㎥	16.56㎥	3,206,947㎥	16.85㎥
25 ㎜	1,601栓	1,605栓	-4栓	-0.25%	65,911㎥	41.17㎥	69,103㎥	43.05㎥
30 ㎜	1,041栓	1,019栓	22栓	2.16%	108,522㎥	104.25㎥	109,417㎥	107.38㎥
40 ㎜	1,268栓	1,245栓	23栓	1.85%	225,694㎥	177.99㎥	223,945㎥	179.88㎥
50 ㎜	537栓	541栓	-4栓	-0.74%	147,062㎥	273.86㎥	151,022㎥	279.15㎥
75 ㎜	134栓	144栓	△ 10栓	△ 6.94%	220,619㎥	1,646.41㎥	234,575㎥	1,628.99㎥
100 ㎜	0栓	0栓	0栓	－	0㎥	－	0㎥	－
150 ㎜	12栓	12栓	0栓	0.00%	90,368㎥	7,530.67㎥	96,553㎥	8,046.08㎥
200 ㎜	0栓	0栓	0栓	－	0㎥	－	0㎥	－
小計	4,593栓	4,566栓	27栓	0.59%	858,176㎥	186.84㎥	884,615㎥	193.74㎥
公衆浴場	0栓	0栓	0栓	－	0㎥	－	0㎥	－
プール	28栓	32栓	-4栓	-12.50%	5,050㎥	180.36㎥	6,135㎥	191.72㎥
集合住宅	24栓	24栓	0栓	0.00%	4,014㎥	167.25㎥	5,119㎥	213.29㎥
私設消火栓	36栓	36栓	0栓	0.00%	0㎥	0.00㎥	0㎥	0.00㎥
共用栓	0栓	0栓	0栓	－	0㎥	－	0㎥	－
臨時給水	1栓	2栓	△ 1栓	△ 50.00%	186㎥	186.00㎥	112㎥	56.00㎥
小計	88栓	92栓	-4栓	-4.35%	9,250㎥	105.11㎥	11,366㎥	123.54㎥
合計	195,650栓	194,933栓	717栓	0.37%	4,029,633㎥	20.60㎥	4,102,928㎥	21.05㎥

（臨時給水は栓数に含まない）

大街道浄水場（施設能力　15,000m³/日）

（消費税込み）

水　量		水　道　料　金					
（A）－（B）	対比率	令和４年度		令和３年度		（A）－（B）	対比率
		（A）	平均料金	（B）	平均料金		
△ 37,043㎥	△ 2.63%	280,613,859円	2,809.20円	287,693,339円	2,867.18円	△ 7,079,480円	△ 2.46%
△ 7,697㎥	△ 0.43%	408,950,465円	4,490.11円	410,570,272円	4,565.19円	△ 1,619,807円	△ 0.39%
△ 44,740㎥	△ 1.40%	689,564,324円	3,610.87円	698,263,611円	3,669.76円	△ 8,699,287円	△ 1.25%
△ 3,192㎥	△ 4.62%	22,197,770円	13,864.94円	23,148,884円	14,422.98円	△ 951,114円	△ 4.11%
-895㎥	-0.82%	34,103,501円	32,760.33円	34,324,285円	33,684.28円	-220,784円	-0.64%
1,749	0.78	70,645,083円	55,713.79円	70,074,622円	56,284.84円	570,461	0.81
-3,960㎥	-2.62%	46,846,632円	87,237.68円	48,095,292円	88,900.72円	-1,248,660円	-2.60%
-13,956㎥	-5.95%	67,992,438円	507,406.25円	72,321,084円	502,229.75円	-4,328,646円	-5.99%
0㎥	－	0円	－	0円	－	0円	－
-6,185㎥	-6.41%	27,945,100円	2,328,758.33円	29,816,064円	2,484,672.00円	-1,870,964円	-6.28%
0㎥	－	0円	－	0円	－	0円	－
-26,439㎥	-2.99%	269,730,524円	58,726.44円	277,780,231円	60,836.67円	-8,049,707円	-2.90%
0㎥	－	0円	－	0円	－	0円	－
△ 1,085㎥	△ 17.69%	1,687,167円	60,255.96円	2,028,069円	63,377.16円	△ 340,902円	△ 16.81%
△ 1,105㎥	△ 21.59%	841,830円	35,076.25円	1,050,786円	43,782.75円	△ 208,956円	△ 19.89%
0㎥	－	233,028円	6,473.00円	233,028円	6,473.00円	0円	0.00%
0㎥	－	0円	－	0円	－	0円	－
74	66.07	67,518円	67,518.00円	40,656円	20,328.00円	26,862	66.07
△ 2,116㎥	△ 18.62%	2,829,543円	32,153.90円	3,352,539円	36,440.64円	△ 522,996円	△ 15.60%
△ 73,295㎥	△ 1.79%	962,124,391円	4,917.58円	979,396,381円	5,024.27円	-17,271,990円	-1.76%

○月別使用水量・水道料金（総計）

口径・用途別＼月		4月	5月	6月	7月	8月	9月
13㎜	水量	566,470㎥	639,290㎥	628,827㎥	641,219㎥	630,653㎥	643,789㎥
	料金	117,566,129円	132,593,352円	130,593,242円	132,537,005円	130,171,710円	133,399,589円
20㎜	水量	540,892㎥	607,469㎥	592,430㎥	608,578㎥	594,714㎥	605,919㎥
	料金	124,883,130円	140,473,953円	136,811,884円	140,591,627円	137,119,429円	139,678,273円
小　計	水量	1,107,362㎥	1,246,759㎥	1,221,257㎥	1,249,797㎥	1,225,367㎥	1,249,708㎥
	料金	242,449,259円	273,067,305円	267,405,126円	273,128,632円	267,291,139円	273,077,862円
25㎜	水量	41,261㎥	46,971㎥	42,030㎥	44,734㎥	43,503㎥	44,484㎥
	料金	13,565,582円	15,247,927円	13,806,854円	14,595,106円	14,237,201円	14,525,421円
30㎜	水量	46,221㎥	48,139㎥	46,066㎥	49,954㎥	49,596㎥	47,274㎥
	料金	14,590,941円	15,150,674円	14,534,222円	15,694,040円	15,585,143円	14,901,074円
40㎜	水量	111,900㎥	125,038㎥	92,878㎥	96,785㎥	95,728㎥	95,073㎥
	料金	34,539,799円	38,502,489円	28,813,617円	29,970,914円	29,653,215円	29,465,013円
50㎜	水量	87,866㎥	97,942㎥	91,146㎥	101,183㎥	97,781㎥	94,255㎥
	料金	27,593,463円	30,619,117円	28,572,355円	31,580,044円	30,553,305円	29,505,225円
75㎜	水量	70,515㎥	76,140㎥	68,805㎥	79,852㎥	93,727㎥	75,289㎥
	料金	22,253,426円	23,953,650円	21,720,347円	25,076,947円	29,252,706円	23,694,877円
100㎜	水量	77,295㎥	75,716㎥	64,852㎥	71,437㎥	71,230㎥	71,715㎥
	料金	23,871,343円	23,393,837円	20,112,429円	22,100,707円	22,038,952円	22,186,233円
150㎜	水量	14,821㎥	17,654㎥	15,473㎥	12,926㎥	18,987㎥	16,160㎥
	料金	4,584,816円	5,441,799円	4,782,046円	4,011,578円	5,845,031円	4,989,863円
200㎜	水量	0㎥	0㎥	0㎥	0㎥	0㎥	0㎥
	料金	0円	0円	0円	0円	0円	0円
小　計	水量	449,879㎥	487,600㎥	421,250㎥	456,871㎥	470,552㎥	444,250㎥
	料金	140,999,370円	152,309,493円	132,341,870円	143,029,336円	147,165,553円	139,267,706円
公衆浴場	水量	0㎥	0㎥	0㎥	0㎥	0㎥	0㎥
	料金	0円	0円	0円	0円	0円	0円
プール	水量	7㎥	16㎥	881㎥	1,326㎥	20,484㎥	4,138㎥
	料金	27,940円	23,881円	303,193円	479,731円	6,482,995円	1,655,903円
集合住宅	水量	14,444㎥	15,438㎥	14,869㎥	15,624㎥	14,697㎥	14,952㎥
	料金	2,474,432円	2,653,481円	2,546,158円	2,667,358円	2,465,335円	2,505,049円
私設消火栓	水量	0㎥	0㎥	0㎥	0㎥	0㎥	0㎥
	料金	38,838円	38,838円	38,838円	38,838円	38,838円	38,838円
共用栓	水量	0㎥	0㎥	0㎥	0㎥	0㎥	0㎥
	料金	0円	0円	0円	0円	0円	0円
臨時給水	水量	0㎥	24㎥	254㎥	0㎥	1,148㎥	373㎥
	料金	0円	8,712円	92,202円	0円	416,724円	135,399円
小　計	水量	14,451㎥	15,478㎥	16,004㎥	16,950㎥	36,329㎥	19,463㎥
	料金	2,541,210円	2,724,912円	2,980,391円	3,185,927円	9,403,892円	4,335,189円
合　計	水量	1,571,692㎥	1,749,837㎥	1,658,511㎥	1,723,618㎥	1,732,248㎥	1,713,421㎥
	料金	385,989,839円	428,101,710円	402,727,387円	419,343,895円	423,860,584円	416,680,757円

（消費税込み）

10月	11月	12月	1月	2月	3月	合計
639,990㎥ 132,887,771円	609,838㎥ 126,448,547円	620,170㎥ 128,453,869円	594,773㎥ 123,247,334円	621,108㎥ 128,811,010円	638,077㎥ 131,741,485円	7,474,204㎥ 1,548,451,043円
604,209㎥ 139,255,189円	580,005㎥ 133,803,476円	592,365㎥ 136,597,048円	576,691㎥ 133,250,530円	603,811㎥ 139,132,748円	602,295㎥ 139,191,045円	7,109,378㎥ 1,640,788,332円
1,244,199㎥ 272,142,960円	1,189,843㎥ 260,252,023円	1,212,535㎥ 265,050,917円	1,171,464㎥ 256,497,864円	1,224,919㎥ 267,943,758円	1,240,372㎥ 270,932,530円	14,583,582㎥ 3,189,239,375円
42,051㎥ 13,815,909円	42,254㎥ 13,880,557円	43,682㎥ 14,295,624円	45,808㎥ 14,937,268円	43,968㎥ 14,358,392円	52,606㎥ 16,899,652円	533,352㎥ 174,165,493円
46,027㎥ 14,540,981円	47,242㎥ 14,902,942円	47,353㎥ 14,922,704円	49,937㎥ 15,697,809円	50,987㎥ 16,008,641円	56,718㎥ 17,729,714円	585,514㎥ 184,258,885円
86,485㎥ 26,908,973円	88,203㎥ 27,426,637円	98,035㎥ 30,349,640円	119,361㎥ 36,787,979円	104,143㎥ 32,197,531円	132,522㎥ 40,698,456円	1,246,151㎥ 385,314,263円
87,601㎥ 27,498,700円	93,388㎥ 29,255,644円	98,186㎥ 30,684,898円	94,349㎥ 29,529,458円	91,587㎥ 28,699,734円	103,557㎥ 32,284,400円	1,138,841㎥ 356,376,343円
63,474㎥ 20,124,446円	70,201㎥ 22,146,940円	70,986㎥ 22,390,892円	72,405㎥ 22,817,613円	69,200㎥ 21,847,763円	83,614㎥ 26,212,101円	894,208㎥ 281,491,708円
62,623㎥ 19,436,890円	63,294㎥ 19,639,076円	62,455㎥ 19,386,808円	70,708㎥ 21,902,518円	81,601㎥ 25,195,879円	88,182㎥ 27,185,794円	861,108㎥ 266,450,466円
13,112㎥ 4,067,844円	17,958㎥ 5,533,758円	22,299㎥ 6,846,911円	15,623㎥ 4,827,421円	16,374㎥ 5,054,598円	16,175㎥ 4,994,401円	197,562㎥ 60,980,066円
0㎥ 0円	0㎥ 0円	0㎥ 0円	0㎥ 0円	0㎥ 0円	0㎥ 0円	0㎥ 0円
401,373㎥ 126,393,743円	422,540㎥ 132,785,554円	442,996㎥ 138,877,477円	468,191㎥ 146,500,066円	457,860㎥ 143,362,538円	533,374㎥ 166,004,518円	5,456,736㎥ 1,709,037,224円
0㎥ 0円	0㎥ 0円	0㎥ 0円	0㎥ 0円	0㎥ 0円	0㎥ 0円	0㎥ 0円
3,118㎥ 1,360,956円	403㎥ 203,093円	131㎥ 69,723円	7㎥ 34,353円	20㎥ 50,875円	252㎥ 117,326円	30,783㎥ 10,809,969円
14,957㎥ 2,508,005円	14,282㎥ 2,386,285円	14,926㎥ 2,483,873円	14,635㎥ 2,428,112円	15,109㎥ 2,524,228円	16,474㎥ 2,805,823円	180,407㎥ 30,448,139円
0㎥ 38,838円	0㎥ 38,838円	0㎥ 38,838円	0㎥ 38,838円	0㎥ 38,838円	0㎥ 38,838円	0㎥ 466,056円
0㎥ 0円	0㎥ 0円	0㎥ 0円	0㎥ 0円	0㎥ 0円	0㎥ 0円	0㎥ 0円
534㎥ 193,842円	0㎥ 0円	0㎥ 0円	45㎥ 16,335円	1,357㎥ 492,591円	4,034㎥ 1,464,342円	7,769㎥ 2,820,147円
18,609㎥ 4,101,641円	14,685㎥ 2,628,216円	15,057㎥ 2,592,434円	14,687㎥ 2,517,638円	16,486㎥ 3,106,532円	20,760㎥ 4,426,329円	218,959㎥ 44,544,311円
1,664,181㎥ 402,638,344円	1,627,068㎥ 395,665,793円	1,670,588㎥ 406,520,828円	1,654,342㎥ 405,515,568円	1,699,265㎥ 414,412,828円	1,794,506㎥ 441,363,377円	20,259,277㎥ 4,942,820,910円

3　メーターの設置状況

○メーター設置状況

区　分 口　径	一般用	集合住宅	公衆浴場	プール	私設消火栓	計
13㎜	46,969栓	1栓	0栓	0栓	0栓	46,970栓
20㎜	30,346栓	22栓	0栓	0栓	0栓	30,368栓
25㎜	852栓	15栓	0栓	0栓	0栓	867栓
30㎜	468栓	5栓	0栓	0栓	0栓	473栓
40㎜	485栓	10栓	0栓	2栓	0栓	497栓
50㎜	233栓	4栓	0栓	0栓	0栓	237栓
75㎜	89栓	0栓	0栓	3栓	6栓	98栓
100㎜	27栓	1栓	0栓	0栓	0栓	28栓
150㎜	2栓	0栓	0栓	0栓	0栓	2栓
200㎜	0栓	0栓	0栓	0栓	0栓	0栓
計	79,471栓	58栓	0栓	5栓	6栓	79,540栓

○検定満期メーター取替状況

口　径 年　度	13㎜	20㎜	25㎜	30㎜	40㎜	50㎜	75㎜	100㎜	150㎜	200㎜	計
令和4年度	8,189件	4,234件	71件	78件	68件	61件	15件	4件	1件	0件	12,721件
令和3年度	7,164件	3,866件	128件	41件	77件	47件	22件	0件	0件	0件	11,345件
令和2年度	7,769件	4,245件	162件	85件	73件	34件	19件	2件	0件	0件	12,389件

4　収納状況

○水道料金収納区別調定状況

区分 / 年度	口座制		納付制				合計	
	口座振替		納付組合		自主納付			
	件数	割合	件数	割合	件数	割合	件数	割合
令和　4　年度	61,902件	77.82%	145件	0.18%	17,503件	22.00%	79,550件	100.00%
令和　3　年度	61,800件	77.85%	158件	0.20%	17,421件	21.95%	79,379件	100.00%
令和　2　年度	61,558件	77.75%	208件	0.26%	17,407件	21.99%	79,173件	100.00%

○水道料金収入状況

（消費税込み）

区分 / 年度	調定額	収入額	未収額	収納率
令和　4　年度	4,942,820,910円	4,860,951,005円	81,869,905円	98.34%
令和　3　年度	4,989,264,763円	4,915,670,248円	73,594,515円	98.52%
令和　2　年度	5,057,959,701円	4,982,792,794円	75,166,907円	98.51%

○コンビニエンスストア納入状況

年度	区分	納付書	督促状	予告状	精算等	計
令和　4　年度	発行件数	214,008件	40,834件	17,690件	3,374件	275,906件
	納入件数	151,575件	15,391件	8,058件	1,596件	176,620件
	収入率	70.83%	37.69%	45.55%	47.30%	64.01%
令和　3　年度	発行件数	213,472件	40,744件	16,822件	3,544件	274,582件
	納入件数	148,834件	16,481件	8,067件	1,407件	174,789件
	収入率	69.72%	40.45%	47.96%	39.700%	63.66%
令和　2　年度	発行件数	214,002件	41,370件	16,794件	5,807件	277,973件
	納入件数	145,583件	17,485件	8,744件	1,858件	173,670件
	収入率	68.03%	42.26%	52.07%	32.％	62.48%

5　使用開始・中止・名義変更等の受付処理状況

○地区別受付処理状況

区分		地区	令和4年度	令和3年度	令和2年度
使用開始	新規	石巻	217件	233件	279件
		河北	16件	13件	24件
		雄勝	3件	5件	8件
		河南	59件	74件	56件
		桃生	9件	7件	5件
		北上	2件	6件	10件
		牡鹿	1件	11件	20件
		矢本	103件	64件	69件
		鳴瀬	33件	30件	44件
		計	443件	443件	515件
	再開	石巻	7,848件	7,706件	7,415件
		河北	191件	267件	235件
		雄勝	37件	60件	53件
		河南	491件	497件	454件
		桃生	115件	159件	134件
		北上	28件	39件	42件
		牡鹿	116件	141件	95件
		矢本	1,952件	1,772件	1,660件
		鳴瀬	282件	236件	289件
		計	11,060件	10,877件	10,377件

区分	地区	令和4年度	令和3年度	令和2年度
使用中止	石巻	8,035件	7,913件	7,554件
	河北	241件	277件	262件
	雄勝	47件	38件	68件
	河南	539件	461件	505件
	桃生	148件	151件	141件
	北上	32件	40件	50件
	牡鹿	145件	118件	117件
	矢本	2,017件	1,770件	1,628件
	鳴瀬	281件	235件	291件
	計	11,485件	11,003件	10,616件
名義変更	石巻	660件	690件	714件
	河北	67件	89件	85件
	雄勝	26件	13件	19件
	河南	126件	134件	132件
	桃生	65件	55件	59件
	北上	21件	19件	12件
	牡鹿	25件	23件	27件
	矢本	180件	190件	183件
	鳴瀬	57件	53件	51件
	計	1,227件	1,266件	1,282件

○月別地区別受付処理状況

区分		地区	4月	5月	6月	7月	8月	9月	10月	11月	12月	1月	2月	3月	計
使用開始	新規	石巻	7件	17件	18件	17件	45件	30件	10件	7件	31件	4件	11件	20件	217件
		河北	1件	1件	4件	10件	1件	0件	件	20件	件	2件	0件	40件	16件
		雄勝	0件	0件	件	0件	0件	0件	件	0件	件	0件	0件	30件	3件
		河南	3件	5件	10件	5件	3件	5件	6件	6件	3件	2件	4件	7件	59件
		桃生	1件	0件	0件	1件	10件	0件	0件	3件	1件	0件	2件	件	9件
		北上	0件	件	10件	件	0件	件	1件	0件	0件	0件	件	0件	2件
		牡鹿	0件	0件	10件	件	件	件	件	0件	件	件	0件	件	1件
		矢本	13件	12件	9件	9件	6件	16件	2件	4件	10件	11件	5件	6件	103件
		鳴瀬	2件	2件	1件	3件	4件	1件	20件	5件	4件	50件	2件	2件	33件
		計	27件	37件	44件	36件	60件	52件	21件	27件	49件	24件	24件	42件	443件
	再開	石巻	790件	655件	644件	675件	515件	584件	547件	562件	512件	529件	549件	1,286件	7,848件
		河北	26件	16件	13件	15件	18件	13件	10件	13件	7件	13件	9件	38件	191件
		雄勝	4件	2件	7件	3件	1件	1件	5件	1件	2件	件	9件	2件	37件
		河南	63件	48件	38件	28件	31件	41件	34件	29件	27件	29件	27件	96件	491件
		桃生	21件	13件	8件	8件	7件	7件	5件	9件	12件	4件	3件	18件	115件
		北上	4件	2件	4件	2件	1件	1件	2件	件	1件	3件	2件	6件	28件
		牡鹿	22件	13件	11件	12件	10件	4件	9件	4件	6件	8件	6件	11件	116件
		矢本	221件	151件	149件	148件	167件	169件	123件	117件	99件	109件	150件	349件	1,952件
		鳴瀬	28件	21件	15件	22件	17件	16件	19件	33件	20件	15件	17件	59件	282件
		計	1,179件	921件	889件	913件	767件	836件	754件	768件	686件	710件	772件	1,865件	11,060件
使用中止		石巻	897件	672件	629件	600件	597件	622件	597件	583件	772件	476件	593件	997件	8,035件
		河北	23件	20件	25件	12件	19件	23件	16件	25件	26件	18件	12件	22件	241件
		雄勝	3件	2件	9件	3件	件	4件	5件	2件	件	3件	12件	4件	47件
		河南	37件	54件	40件	36件	39件	47件	41件	48件	70件	31件	40件	56件	539件
		桃生	13件	18件	14件	8件	6件	10件	12件	12件	23件	10件	8件	14件	148件
		北上	4件	件	5件	3件	2件	2件	3件	6件	3件	1件	1件	2件	32件
		牡鹿	15件	16件	5件	14件	7件	14件	14件	13件	15件	14件	9件	9件	145件
		矢本	225件	163件	152件	163件	167件	182件	142件	121件	187件	112件	116件	287件	2,017件
		鳴瀬	24件	24件	16件	15件	18件	20件	21件	29件	38件	12件	23件	41件	281件
		計	1,241件	969件	895件	854件	855件	924件	851件	839件	1,134件	677件	814件	1,432件	11,485件
名義変更		石巻	49件	71件	52件	48件	56件	48件	49件	54件	50件	62件	60件	61件	660件
		河北	8件	10件	6件	1件	6件	2件	4件	4件	6件	9件	4件	7件	67件
		雄勝	80件	件	件	10件	1件	0件	5件	10件	40件	件	4件	2件	26件
		河南	13件	13件	16件	8件	9件	11件	6件	10件	12件	10件	8件	10件	126件
		桃生	6件	5件	5件	1件	4件	2件	5件	4件	7件	7件	13件	6件	65件
		北上	3件	件	3件	件	0件	4件	10件	2件	1件	2件	2件	30件	21件
		牡鹿	4件	0件	件	4件	20件	3件	1件	2件	4件	1件	1件	3件	25件
		矢本	19件	14件	9件	15件	14件	5件	15件	16件	18件	16件	18件	21件	180件
		鳴瀬	6件	11件	3件	1件	5件	7件	3件	4件	3件	4件	6件	4件	57件
		計	116件	124件	94件	79件	97件	82件	89件	97件	105件	111件	116件	117件	1,227件

（余白）

Ⅷ　水道料金及び手数料等

１　水道料金及び手数料等

２　凍結破裂処理件数

1　水道料金及び手数料等

○現行水道料金表

給水管の口径 13 ㎜・20 ㎜の基本料金は、10m³までの水量料金に含む。

基本料金（1 月につき）	
給水管の口径	メーター1 個につき
13 ㎜	1,353.0 円 （税抜 1,230 円）
20 ㎜	1,859.0 円 （税抜 1,690 円）
25 ㎜	2,145.0 円 （税抜 1,950 円）
30 ㎜	2,706.0 円 （税抜 2,460 円）
40 ㎜	3,267.0 円 （税抜 2,970 円）
50 ㎜	6,534.0 円 （税抜 5,940 円）
75 ㎜	12,947.0 円 （税抜 11,770 円）
100 ㎜	22,748.0 円 （税抜 20,680 円）
150 ㎜	55,407.0 円 （税抜 50,370 円）
200 ㎜以上	企業長が別に定める額

水量料金（1 月につき）			
種類及び用途			1m³につき
一般用	給水管の口径 13 ㎜・20 ㎜	11m³～20m³	236.5 円 （税抜 215 円）
		21m³～50m³	253.0 円 （税抜 230 円）
		51m³以上	291.5 円 （税抜 265 円）
	給水管の口径 25 ㎜以上	1m³～ 50m³	275.0 円 （税抜 250 円）
		51m³～200m³	291.5 円 （税抜 265 円）
		201m³～500m³	297.0 円 （税抜 270 円）
		501m³以上	302.5 円 （税抜 275 円）
公衆浴場用			101.2 円 （税抜 92 円）
臨時給水用			363.0 円 （税抜 330 円）

※円未満の端数は、消費税法が改正（平成 16 年 4 月）され、総額表示（税込価格）が義務化されたため。
※水道料金=基本料金と水量料金の合計額（円未満端数切捨）
※平均 15.74%平成 6 年 4 月 1 日改定（6 月分として調定する料金より適用）

○各種手数料・加入金

設計審査手数料（１件につき）

	工事の区分	金額
給水装置の新設工事又は改造工事に係る審査	建物の２階以下又は受水槽で給水する給水装置（簡易口径計算含む）	1,800 円
	建物の２階以下で直結給水の協議及び口径計算を必要とする給水装置	3,900 円
	建物の３階以上の部分に直結給水する給水装置	10,600 円

工事検査手数料（１件につき）

	工事の区分	金額
写真検査又は現地検査	給水装置の新設工事又は改造工事	3,600 円
	各戸計量及び水道料金徴収を伴う集合住宅の給水装置の新設工事又は改造工事	11,000 円
書類審査及び現地検査	給水装置の工事を伴わない各戸計量及び水道料金徴収を行うもの	7,400 円

加入金	
口径	金額
13 ㎜	46,200 円 （税抜 42,000 円）
20 ㎜	79,200 円 （税抜 72,000 円）
25 ㎜	148,500 円 （税抜 135,000 円）
30 ㎜	297,000 円 （税抜 270,000 円）
40 ㎜	445,500 円 （税抜 405,000 円）
50 ㎜	817,300 円 （税抜 743,000 円）
75 ㎜	2,005,300 円 （税抜 1,823,000 円）
100 ㎜	3,935,800 円 （税抜 3,578,000 円）
150 ㎜	9,652,500 円 （税抜 8,775,000 円）
200 ㎜	企業長が別に定める額

区分	適用	金額
指定給水装置工事事業者指定手数料	1 件につき	13,500 円
指定給水装置工事事業者更新手数料	1 件につき	7,000 円
無届工事確認手数料	1 工事につき	17,000 円

※設計手数料・私設消火栓立会手数料は、平成 17 年 4 月 1 日から廃止。

※建築物に係る開発負担金及び宅地に係る開発負担金は、平成 23 年 3 月 11 日から廃止。

2　凍結破裂処理件数

○年度別凍結破裂処理件数

区分・月 ＼ 年度		令和 4 年度	令和 3 年度	令和 2 年度
凍結	12 月	0 件	4 件	1 件
	1 月	190 件	0 件	343 件
	2 月	1 件	1 件	1 件
	計	191 件	5 件	345 件
破裂	12 月	1 件	3 件	2 件
	1 月	110 件	14 件	421 件
	2 月	26 件	0 件	15 件
	計	137 件	17 件	438 件
合計		328 件	22 件	783 件

※指定給水装置工事事業者が処理した件数

Ⅸ　財務状況

１　収入及び支出

２　比較損益計算書

３　項目別給水原価

４　比較貸借対照表

５　企業債償還予定表

６　経営及び財務分析

1　収入及び支出

○収益的収入　　（消費税込み）

年度 / 科目	令和4年度			令和3年度			令和2年度		
	金額	構成比率	対前年度伸び率	金額	構成比率	対前年度伸び率	金額	構成比率	対前年度伸び率
	円	%	%	円	%	%	円	%	%
1　事業収益	6,590,912,652	100.00	1.39	6,500,798,139	100.00	△ 0.65	6,543,422,786	100.00	△ 1.61
1　営業収益	4,971,534,027	75.43	△ 0.78	5,010,828,790	77.08	△ 1.68	5,096,397,473	77.89	△ 0.57
(1)　水道料金	4,942,820,910	74.99	△ 0.93	4,989,264,763	76.75	△ 1.36	5,057,959,701	77.30	0.90
(2)　手数料	12,433,500	0.19	△ 2.59	12,764,100	0.20	△ 8.71	13,981,900	0.21	△ 17.86
(3)　雑収益	16,279,617	0.25	85.00	8,799,927	0.13	△ 64.02	24,455,872	0.38	△ 74.45
2　営業外収益	1,592,130,607	24.16	11.33	1,430,098,566	22.00	6.72	1,340,104,712	20.48	8.40
(1)　受取利息及び配当金	123,940	0.00	5.93	117,000	0.00	△ 83.28	699,695	0.01	△ 24.73
(2)　雑収益	12,552,643	0.19	6.57	11,778,988	0.18	△ 25.64	15,839,791	0.24	27.09
(3)　関係市負担金	187,678,570	2.85	△ 3.21	193,894,091	2.98	△ 1.23	196,308,576	3.00	18.70
(4)　長期前受金戻入	1,391,775,454	21.12	13.68	1,224,308,487	18.84	8.61	1,127,256,650	17.23	6.60
3　特別利益	27,248,018	0.41	△ 54.49	59,870,783	0.92	△ 44.00	106,920,601	1.63	△ 62.93
(1)　固定資産売却益	127,600	0.00	△ 83.13	756,212	0.01	271.53	203,540	0.00	△ 68.57
(2)　関係市負担金	11,618,310	0.18	△ 63.70	32,006,786	0.49	△ 40.57	53,852,875	0.82	△ 26.83
(3)　国庫補助金	0	—	—	0	0.00	皆減	11,264,000	0.17	△ 79.20
(4)　その他特別利益	15,502,108	0.23	△ 42.81	27,107,785	0.42	△ 34.84	41,600,186	0.64	△ 74.01

○収益的支出　　（消費税込み）

年度 / 科目	令和4年度			令和3年度			令和2年度		
	金額	構成比率	対前年度伸び率	金額	構成比率	対前年度伸び率	金額	構成比率	対前年度伸び率
	円	%	%	円	%	%	円	%	%
1 事業費用	6,057,910,657	100.00	△ 3.05	6,248,167,873	100.00	8.71	5,747,536,931	100.00	△ 1.90
1 営業費用	5,676,090,189	93.70	3.42	5,488,301,247	87.84	5.57	5,198,649,021	90.45	0.66
(1) 人件費	807,217,455	13.33	△ 1.74	821,532,649	13.15	△ 0.98	829,698,071	14.44	△ 1.01
(2) 薬品費	120,184,231	1.98	20.46	99,768,778	1.60	△ 5.04	105,060,089	1.83	7.28
(3) 材料費	40,734,588	0.67	28.64	31,664,634	0.51	△ 8.83	34,732,535	0.60	19.91
(4) 動力費	337,357,095	5.57	32.81	254,008,473	4.06	9.69	231,564,725	4.03	△ 5.59
(5) 修繕費	244,727,836	4.04	7.06	228,587,005	3.66	△ 14.94	268,745,726	4.67	△ 24.94
(6) 諸経費	1,280,808,047	21.14	2.89	1,244,807,784	19.92	1.21	1,229,874,373	21.40	0.45
(7) 減価償却費	2,472,258,149	40.81	3.50	2,388,558,709	38.23	2.72	2,325,417,834	40.46	4.31
(8) 資産減耗費	372,802,788	6.16	△ 11.10	419,373,215	6.71	141.64	173,555,668	3.02	21.71
2 営業外費用	361,771,266	5.97	△ 48.52	702,761,233	11.25	52.91	459,606,409	8.00	△ 16.47
(1) 支払利息及び企業債取扱諸費	120,189,628	1.98	△ 10.75	134,668,298	2.15	△ 9.68	149,107,190	2.59	△ 8.64
(2) 雑支出	196,888,838	3.25	△ 43.59	349,050,435	5.59	140.36	145,219,419	2.53	△ 31.13
(3) 消費税	44,692,800	0.74	△ 79.60	219,042,500	3.51	32.53	165,279,800	2.88	△ 6.18
3 特別損失	20,049,202	0.33	△ 64.89	57,105,393	0.91	△ 36.04	89,281,501	1.55	△ 38.11
(1) 固定資産売却損	0	—	—	0	0.00	皆減	767,486	0.01	皆増
(2) 災害による損失	19,885,985	0.33	△ 64.61	56,190,367	0.90	△ 18.96	69,334,872	1.21	△ 51.94
(3) その他特別損失	163,217	0.00	△ 82.16	915,026	0.01	△ 95.23	19,179,143	0.33	皆増

○資本的収入

（消費税込み）

年度 / 科目	令和4年度			令和3年度			令和2年度		
	金額	構成比率	対前年度伸び率	金額	構成比率	対前年度伸び率	金額	構成比率	対前年度伸び率
	円	%	%	円	%	%	円	%	%
1 資本的収入	2,374,987,184	100.00	△ 39.64	3,934,470,552	100.00	133.01	1,688,569,617	100.00	△ 36.88
1 企業債	147,200,000	6.20	321.78	34,900,000	0.89	627.08	4,800,000	0.28	△ 77.67
2 水道加入金	42,058,400	1.77	3.84	40,501,200	1.03	△ 27.63	55,964,080	3.32	△ 20.98
3 工事負担金	190,129,663	8.01	△ 70.61	647,001,167	16.44	1.80	635,586,698	37.64	△ 5.33
4 関係市負担金	894,303,621	37.65	△ 11.97	1,015,881,357	25.82	114.61	473,352,372	28.03	△ 6.43
5 補助金	1,101,213,000	46.37	△ 49.85	2,196,029,000	55.82	333.18	506,957,000	30.02	△ 63.86
6 固定資産売却代金	82,500	0.00	△ 47.73	157,828	0.00	△ 98.67	11,909,467	0.71	4,542.33

○資本的支出

（消費税込み）

年度 / 科目	令和4年度			令和3年度			令和2年度		
	金額	構成比率	対前年度伸び率	金額	構成比率	対前年度伸び率	金額	構成比率	対前年度伸び率
	円	%	%	円	%	%	円	%	%
1 資本的支出	5,637,389,073	100.00	2.97	5,474,685,573	100.00	34.78	4,061,879,208	100.00	△ 11.14
1 建設改良費	4,941,603,611	87.66	3.43	4,777,580,720	87.27	41.30	3,381,062,886	83.24	△ 13.35
(1) 災害復旧事業費	1,711,552,380	30.36	△ 52.36	3,592,502,722	65.62	81.15	1,983,205,550	48.82	△ 10.84
(2) 旧簡易水道統合施設整備事業費	447,464,599	7.94	320.56	106,397,640	1.94	632.77	14,520,000	0.36	△ 77.59
(3) 改良費	2,772,873,507	49.19	160.34	1,065,106,782	19.46	△ 21.83	1,362,636,080	33.55	△ 14.57
(4) メーター設備費	1,298,675	0.02	0.77	1,288,785	0.02	△ 33.12	1,927,060	0.05	△ 8.89
(5) 固定資産取得費	8,414,450	0.15	△ 31.51	12,284,791	0.23	△ 34.57	18,774,196	0.46	18.15
2 企業債償還金	695,785,462	12.34	△ 0.19	697,104,853	12.73	2.58	679,548,402	16.73	1.76
3 水道加入金返還金	0	—	—	0	0.00	皆減	1,267,920	0.03	7.12

2　比較損益計算書

年度 / 科目	令和4年度			令和3年度			令和2年度		
	金額	構成比率	対前年度伸び率	金額	構成比率	対前年度伸び率	金額	構成比率	対前年度伸び率
	円	%	%	円	%	%	円	%	%
事業収益	6,129,778,936	100.00	1.56	6,035,775,387	100.00	△ 0.60	6,072,013,010	100.00	△ 2.72
1 営業収益	4,522,022,221	73.77	△ 0.77	4,557,102,341	75.50	△ 1.71	4,636,440,430	76.36	△ 1.89
(1) 給水収益	4,493,548,555	73.31	△ 0.93	4,535,769,565	75.15	△ 1.36	4,598,219,310	75.73	△ 0.33
(2) その他営業収益	28,473,666	0.46	33.47	21,332,776	0.35	△ 44.19	38,221,120	0.63	△ 66.04
2 営業外収益	1,580,520,297	25.78	11.39	1,418,869,347	23.51	6.79	1,328,651,979	21.88	8.28
(1) 受取利息及び配当金	123,940	0.00	5.93	117,000	0.00	△ 83.28	699,695	0.01	△ 24.73
(2) 雑収益	12,593,400	0.21	2.56	12,279,004	0.20	△ 22.66	15,875,798	0.26	26.58
(3) 関係市負担金	176,027,503	2.87	△ 3.37	182,164,856	3.02	△ 1.44	184,819,836	3.04	18.40
(4) 長期前受金戻入	1,391,775,454	22.70	13.68	1,224,308,487	20.29	8.61	1,127,256,650	18.57	6.60
3 特別利益	27,236,418	0.45	△ 54.46	59,803,699	0.99	△ 44.07	106,920,601	1.76	△ 62.93
(1) 固定資産売却益	116,000	0.00	△ 83.17	689,128	0.01	238.57	203,540	0.00	△ 68.57
(2) 関係市負担金	11,618,310	0.19	△ 63.70	32,006,786	0.53	△ 40.57	53,852,875	0.89	△ 26.83
(3) 国庫補助金	0	—	—	0	0.00	皆減	11,264,000	0.19	△ 79.20
(4) その他特別利益	15,502,108	0.26	△ 42.81	27,107,785	0.45	△ 34.84	41,600,186	0.68	△ 74.01
事業費用	5,840,566,538	100.00	△ 0.33	5,859,979,922	100.00	7.97	5,427,336,333	100.00	△ 2.05
1 営業費用	5,503,306,630	94.23	3.44	5,320,517,140	90.79	5.54	5,041,470,731	92.89	0.56
(1) 原水及び浄水費	957,968,624	16.40	14.94	833,452,123	14.22	1.41	821,831,116	15.14	△ 6.45
(2) 配水及び給水費	994,059,588	17.02	△ 0.40	998,096,468	17.03	△ 0.79	1,006,090,008	18.54	△ 2.26
(3) 受託工事費	10,000	0.00	0.00	10,000	0.00	△ 50.00	20,000	0.00	0.00
(4) 総係費	706,734,331	12.10	2.30	690,832,625	11.79	△ 3.42	715,314,105	13.18	△ 2.53
(5) 減価償却費	2,472,258,149	42.33	3.50	2,388,558,709	40.76	2.72	2,325,417,834	42.85	4.31
(6) 資産減耗費	372,275,938	6.38	△ 9.11	409,567,215	6.99	137.02	172,797,668	3.18	21.18
2 営業外費用	319,030,546	5.46	△ 34.26	485,309,280	8.28	62.26	299,087,455	5.51	△ 23.47
(1) 支払利息及び企業債取扱諸費	120,189,628	2.06	△ 10.75	134,668,298	2.30	△ 9.68	149,107,190	2.75	△ 8.64
(2) 雑支出	198,840,918	3.40	△ 43.29	350,640,982	5.98	133.79	149,980,265	2.76	△ 34.11
3 特別損失	18,229,362	0.31	△ 66.34	54,153,502	0.93	△ 37.60	86,778,147	1.60	△ 36.35
(1) 固定資産売却損	0	—	—	0	0.00	皆減	767,486	0.01	皆増
(2) 災害による損失	18,079,510	0.31	△ 66.09	53,319,521	0.91	△ 20.37	66,957,541	1.24	△ 50.88
(3) その他特別損失	149,852	0.00	△ 82.03	833,981	0.02	△ 95.62	19,053,120	0.35	皆増
当年度純損益	289,212,398		64.52	175,795,465		△ 72.73	644,676,677		△ 8.01

3　項目別給水原価

○給水原価費構成　　（消費税抜き）

項目	年度	令和4年度			令和3年度			令和2年度		
	有収水量	20,259,277㎥			20,500,855㎥			20,841,732㎥		
	金額	金額	給水原価	対前年度伸び率	金額	給水原価	対前年度伸び率	金額	給水原価	対前年度伸び率
		円	円	%	円	円	%	円	円	%
人件費	報酬	2,629,511	0.13	16.81	2,251,089	0.11	3.01	2,185,360	0.10	△ 84.31
	給料	426,509,746	21.05	△ 2.80	438,813,426	21.40	△ 0.04	438,967,856	21.06	1.87
	手当	183,308,148	9.05	△ 0.92	185,012,083	9.03	△ 4.19	193,101,890	9.27	0.67
	賞与等引当金繰入額	66,795,000	3.30	1.14	66,043,000	3.22	△ 4.90	69,449,000	3.33	0.90
	法定福利費	127,347,974	6.28	△ 1.15	128,825,749	6.28	2.73	125,401,413	6.02	△ 0.30
	小計	806,590,379	39.81	△ 1.75	820,945,347	40.04	△ 0.98	829,105,519	39.78	△ 1.02
物件費・その他	支払利息	120,189,628	5.93	△ 10.75	134,668,298	6.57	△ 9.68	149,107,190	7.15	△ 8.64
	減価償却費	1,080,482,695	53.33	△ 7.19	1,164,250,222	56.79	△ 2.83	1,198,161,184	57.49	2.25
	動力費	306,688,729	15.14	32.81	230,917,249	11.26	9.69	210,513,822	10.10	△ 6.53
	修繕費	222,539,693	10.98	7.06	207,865,401	10.14	△ 14.94	244,371,445	11.73	△ 25.44
	材料費	40,593,579	2.00	28.69	31,543,206	1.54	△ 9.03	34,676,115	1.66	20.04
	薬品費	109,306,568	5.40	20.46	90,744,140	4.43	△ 5.03	95,553,068	4.59	5.99
	道路復旧費	50,263,300	2.48	38.00	36,423,500	1.78	39.12	26,181,600	1.26	3.48
	委託料	877,928,659	43.34	1.74	862,939,781	42.09	3.54	833,405,412	39.99	△ 0.53
	その他	815,968,492	40.28	△ 18.50	1,001,210,789	48.84	69.06	592,206,181	28.41	△ 7.34
	小計	3,623,961,343	178.88	△ 3.63	3,760,562,586	183.44	11.12	3,384,176,017	162.38	△ 3.56
合計		4,430,551,722	218.69	△ 3.29	4,581,507,933	223.48	8.74	4,213,281,536	202.16	△ 3.07

○供給単価　　（消費税抜き）

項目	年度	令和4年度			令和3年度			令和2年度		
	有収水量	20,259,277㎥			20,500,855㎥			20,841,732㎥		
	金額	金額	供給単価	対前年度伸び率	金額	供給単価	対前年度伸び率	金額	供給単価	対前年度伸び率
		円	円	%	円	円	%	円	円	%
給水収益		4,493,548,555	221.80	△ 0.93	4,535,769,565	221.25	△ 1.36	4,598,219,310	220.63	△ 0.33

4　比較貸借対照表

○資産の部

科目＼年度	令和4年度			令和3年度			令和2年度		
	金額	構成比率	対前年度伸び率	金額	構成比率	対前年度伸び率	金額	構成比率	対前年度伸び率
	円	%	%	円	%	%	円	%	%
1 固定資産	65,864,178,839	86.64	3.20	63,824,223,472	84.57	3.69	61,552,504,682	84.62	2.80
(1) 有形固定資産	65,864,086,429	86.64	3.20	63,824,108,672	84.57	3.69	61,552,367,492	84.62	2.80
イ 土地	1,572,101,262	2.07	0.12	1,570,273,605	2.08	0.00	1,570,278,360	2.16	△ 0.78
ロ 建物	1,935,305,508	2.55	1.91	1,899,014,719	2.52	△ 4.07	1,979,527,762	2.72	△ 4.74
ハ 構築物	53,940,651,437	70.95	5.78	50,992,341,996	67.57	5.12	48,508,816,364	66.69	4.05
ニ 機械及び装置	7,804,435,389	10.27	5.39	7,405,479,509	9.81	△ 5.75	7,856,864,920	10.80	△ 4.35
ホ 車両運搬具	23,466,864	0.03	6.27	22,081,332	0.03	△ 11.36	24,910,996	0.03	27.78
ヘ 工具器具及び備品	33,280,282	0.04	8.86	30,572,186	0.04	9.38	27,951,498	0.04	4.91
ト 建設仮勘定	554,845,687	0.73	△ 70.86	1,904,345,325	2.52	20.22	1,584,017,592	2.18	18.84
(2) 無形固定資産	92,410	0.00	△ 19.50	114,800	0.00	△ 16.32	137,190	0.00	△ 14.03
イ 電信電話専用施設利用権	92,410	0.00	△ 19.50	114,800	0.00	△ 16.32	137,190	0.00	△ 14.03
2 流動資産	10,158,411,651	13.36	△ 12.76	11,644,401,224	15.43	4.12	11,183,358,205	15.38	0.94
(1) 現金預金	8,872,488,649	11.67	△ 1.35	8,994,318,542	11.92	3.96	8,651,932,501	11.90	4.19
(2) 未収金	545,477,998	0.72	△ 60.47	1,379,852,754	1.83	262.36	380,794,535	0.52	△ 63.84
(3) 貯蔵品	65,945,004	0.08	△ 3.63	68,429,928	0.09	△ 1.10	69,189,169	0.10	△ 2.33
(4) 前払費用	0	—	—	0	0.00	皆減	64,000	0.00	△ 65.96
(5) 前払金	674,500,000	0.89	△ 43.88	1,201,800,000	1.59	△ 42.26	2,081,378,000	2.86	26.05
資産合計	76,022,590,490	100.00	0.73	75,468,624,696	100.00	3.76	72,735,862,887	100.00	2.51

○負債・資本の部

科目＼年度	令和4年度			令和3年度			令和2年度		
	金額	構成比率	対前年度伸び率	金額	構成比率	対前年度伸び率	金額	構成比率	対前年度伸び率
	円	%	%	円	%	%	円	%	%
1 固定負債	7,727,471,455	10.16	△ 7.07	8,315,492,395	11.02	△ 7.56	8,995,261,012	12.37	△ 7.40
(1) 企業債	6,809,429,151	8.95	△ 7.83	7,388,109,084	9.79	△ 8.21	8,048,994,546	11.07	△ 7.92
(2) 引当金	918,042,304	1.21	△ 1.01	927,383,311	1.23	△ 2.00	946,266,466	1.30	△ 2.70
2 流動負債	1,672,103,679	2.20	△ 17.37	2,023,720,005	2.68	△ 2.47	2,075,013,804	2.85	12.06
(1) 企業債	725,879,933	0.95	4.33	695,785,462	0.92	△ 0.19	697,104,853	0.96	2.58
(2) 未払金	486,697,364	0.64	23.97	392,593,681	0.52	8.00	363,507,899	0.50	21.64
(3) 前受金	172,961,266	0.23	△ 73.51	652,999,160	0.87	△ 9.47	721,269,259	0.99	23.19
(4) 引当金	74,412,000	0.10	1.59	73,249,334	0.09	△ 4.95	77,061,872	0.10	0.47
(5) その他流動負債	212,153,116	0.28	1.46	209,092,368	0.28	△ 3.23	216,069,921	0.30	2.35
3 繰延収益	33,107,530,680	43.55	3.77	31,903,965,221	42.27	11.49	28,615,936,461	39.34	6.05
(1) 長期前受金	33,107,530,680	43.55	3.77	31,903,965,221	42.27	11.49	28,615,936,461	39.34	6.05
負債合計	42,507,105,814	55.91	0.62	42,243,177,621	55.97	6.44	39,686,211,277	54.56	2.95
4 資本金	26,927,279,557	35.42	0.00	26,927,279,557	35.68	0.00	26,927,279,557	37.02	0.00
(1) 自己資本金	26,927,279,557	35.42	0.00	26,927,279,557	35.68	0.00	26,927,279,557	37.02	0.00
5 剰余金	6,588,205,119	8.67	4.61	6,298,167,518	8.35	2.87	6,122,372,053	8.42	11.77
(1) 資本剰余金	15,349,213	0.02	5.68	14,524,010	0.02	0.00	14,524,010	0.02	0.00
イ 受贈財産評価額	15,349,213	0.02	5.68	14,524,010	0.02	0.00	14,524,010	0.02	0.00
(2) 利益剰余金	6,572,855,906	8.65	4.60	6,283,643,508	8.33	2.88	6,107,848,043	8.40	11.80
イ 減債積立金	398,905,940	0.53	0.00	398,905,940	0.53	0.00	398,905,940	0.55	0.00
ロ 建設改良積立金	6,551,931,557	8.62	0.00	6,551,931,557	8.68	0.00	6,551,931,557	9.01	0.00
ハ 未処分利益剰余金（未処理欠損金）	△ 377,981,591	△ 0.50	43.35	△ 667,193,989	△ 0.88	20.85	△ 842,989,454	△ 1.16	43.33
（当年度純損益）	(289,212,398)	(0.38)	(64.52)	(175,795,465)	(0.24)	(△ 72.73)	(644,676,677)	(0.89)	(△8.01)
資本合計	33,515,484,676	44.09	0.87	33,225,447,075	44.03	0.53	33,049,651,610	45.44	1.99
負債・資本合計	76,022,590,490	100.00	0.73	75,468,624,696	100.00	3.76	72,735,862,887	100.00	2.51

5　企業債償還予定表

年　度	償　還　所　要　額			摘　要
	元　　金	利　　子	計	
令和	円	円	円	
5	725,879,933	107,507,758	833,387,691	
6	690,850,818	93,328,898	784,179,716	
7	652,218,896	80,584,274	732,803,170	
8	601,078,945	69,547,105	670,626,050	
9	554,554,773	59,925,803	614,480,576	
10	498,944,437	51,468,946	550,413,383	
11	450,946,230	44,088,204	495,034,434	
12	402,768,846	37,591,215	440,360,061	
13	371,107,247	31,832,239	402,939,486	
14	330,373,125	26,556,393	356,929,518	
15	300,719,482	21,963,854	322,683,336	
16	264,825,554	17,805,520	282,631,074	
17	216,514,843	14,311,419	230,826,262	
18	189,903,873	11,644,455	201,548,328	
19	154,605,837	9,570,423	164,176,260	
20	139,080,869	8,102,305	147,183,174	
21	125,267,254	6,895,562	132,162,816	
22	112,532,646	5,909,076	118,441,722	
23	96,325,508	5,119,110	101,444,618	
24	95,377,055	4,441,735	99,818,790	
25	96,039,012	3,779,778	99,818,790	
26	91,171,465	3,131,997	94,303,462	
27	91,765,961	2,537,501	94,303,462	
28	91,903,908	1,939,454	93,843,362	
29	63,828,536	1,381,926	65,210,462	
30	15,972,438	1,021,912	16,994,350	
31	16,117,787	876,563	16,994,350	
32	16,264,594	729,756	16,994,350	
33	16,240,156	581,694	16,821,850	
34	15,095,015	435,053	15,530,068	
35	9,275,804	313,034	9,588,838	
36	9,340,848	247,990	9,588,838	
37	9,406,349	182,489	9,588,838	
38	9,472,309	116,529	9,588,838	
39	9,538,731	50,107	9,588,838	
合　計	7,535,309,084	725,520,077	8,260,829,161	

6　経営及び財務分析

○経営状況

分析項目	算出方法	比率 令和4年度	比率 令和3年度	比率 令和2年度	令和3年度給水人口15万人～30万人未満事業体平均
供給単価（円）	給水収益 / 年間総有収水量	221.80	221.25	220.63	171.39
給水原価（円）	経常費用－長期前受金等 / 年間総有収水量	218.69	223.48	202.16	182.04
負荷率（%）	一日平均配水量 / 一日最大配水量 ×100	85.99	89.53	85.98	91.46
施設利用率（%）	一日平均配水量 / 一日配水能力 ×100	57.04	57.58	57.11	62.57
最大稼働率（%）	一日最大配水量 / 一日配水能力 ×100	66.34	64.32	66.42	68.41
職員1人当たり給水人口（人）	給水人口 / 損益勘定所属職員数	1,598	1,523	1,480	3,326
職員1人当たり有収水量（m^3）	年間総有収水量 / 損益勘定所属職員数	185,865	176,732	172,246	353,219
配水管使用効率（m3/m）	年間総配水量 / 導送配水管延長	12.33	12.66	12.56	18.91
固定資産使用効率（m3/万円）	年間総配水量 / 有形固定資産	3.48	3.65	3.75	6.74
企業債償還元金対料金収入比率（%）	建設改良のための企業債償還元金 / 給水収益 ×100	15.48	15.37	14.78	21.10
企業債元利償還金対料金収入比率（%）	建設改良のための企業債元利償還金 / 給水収益 ×100	18.16	18.34	18.02	25.11
職員給与費対料金収入比率（%）	職員給与費 / 給水収益 ×100	17.80	18.09	18.08	11.83

上空より望む大街道浄水場

○財務分析

分析項目		算出方法	比率 令和4年度	比率 令和3年度	比率 令和2年度	令和3年度給水人口15万人～30万人未満事業体平均
構成比率	固定資産構成比率（%）	固定資産 / 固定資産+流動資産+繰延資産 ×100	86.64	84.57	84.62	87.70
	固定負債構成比率（%）	固定負債 / 負債・資本合計 ×100	10.16	11.02	12.37	25.09
	自己資本構成比率（%）	資本金+剰余金+評価差額等+繰延収益 / 負債・資本合計 ×100	87.64	86.30	84.78	70.89
財政比率	固定比率（%）	固定資産 / 資本金+剰余金+評価差額等+繰延収益 ×100	98.86	98.00	99.82	123.71
	固定資産対長期資本比率（%）	固定資産 / 資本金+剰余金+評価差額等+固定負債+繰延収益 ×100	88.59	86.90	87.11	91.37
	流動比率（%）	流動資産 / 流動負債 ×100	607.52	575.40	538.95	306.15
	酸性試験比率（%）	現金預金+（未収金-貸倒引当金） / 流動負債 ×100	563.24	512.63	435.31	290.49
	現金預金比率（%）	現金預金 / 流動負債 ×100	530.62	444.44	416.96	259.99
	負債比率（%）	負債合計+借入資本金 / 資本金+剰余金 ×100	126.83	127.14	120.08	94.27
	固定負債比率（%）	固定負債+借入資本金 / 資本金+剰余金 ×100	23.06	25.03	27.22	48.74
	流動負債比率（%）	流動負債 / 資本金+剰余金 ×100	4.99	6.09	6.28	7.80
回転率	自己資本回転率（回）	営業収益－受託工事収益 / 平均（資本金+剰余金+評価差額等+繰延収益）	0.07	0.07	0.08	0.13
	固定資産回転率（回）	営業収益－受託工事収益 / 平均（固定資産－建設仮勘定）	0.07	0.07	0.08	0.11
	流動資産回転率（回）	営業収益－受託工事収益 / 平均流動資産	0.41	0.40	0.42	0.75
	未収金回転率（回）	営業収益－受託工事収益 / 平均未収金	4.68	5.13	6.35	7.24
収益比較	総資本利益率（%）	当年度純利益 / 平均（負債+資本合計） ×100	0.38	0.24	0.90	1.17
	自己資本利益率（%）	当年度純利益 / 平均（資本金+剰余金） ×100	0.87	0.53	1.97	2.30
	純利益対総収益率（%）	当年度純利益 / 総収益 ×100	4.72	2.91	10.62	11.12
	営業利益対営業収益率（%）	（営業収益－受託工事収益）－（営業費用－受託工事費用） / 営業収益－受託工事収益 ×100	△ 21.70	△ 16.75	△ 8.74	3.20
	営業収支比率（%）	営業収益－受託工事収益 / 営業費用－受託工事費 ×100	82.17	85.65	91.97	103.30
	経常収支比率（%）	経常収益 / 経常費用 ×100	104.81	102.93	111.69	112.26

分析項目		算出方法	比率 令和4年度	比率 令和3年度	比率 令和2年度	令和3年度給水人口15万人～30万人未満事業体平均
その他	減価償却率（%）	当年度減価償却費 / 有形固定資産＋無形固定資産－土地－建設仮勘定＋当年度減価償却費 ×100	3.73	3.81	3.83	4.18
	利子負担率（%）	支払利息＋企業債取扱諸費 / 平均（企業債+他会計借入金+一時借入金+リース債務） ×100	1.54	1.60	1.64	1.37
	企業債償還額対減価償却額比率（%）	建設改良のための企業債償還金 / 当年度減価償却額－長期前受金 ×100	64.40	59.88	56.72	72.36
	職員1人当たり営業収益（千円）	営業収益－受託工事収益 / 損益勘定所属職員数	41,486	39,285	38,318	63,277
	職員1人当たり営業費用（千円）	営業費用－受託工事費用 / 損益勘定所属職員数	50,489	45,866	41,665	61,255
	職員1人当たり有形固定資産（千円）	有形固定資産 / 職員数	526,913	483,516	449,287	531,350

Ｘ　機構と職制

１　機構図

２　職員配置表

３　給料・手当の状況

1　機構図

（令和5年3月31日現在）

職員数　120 人

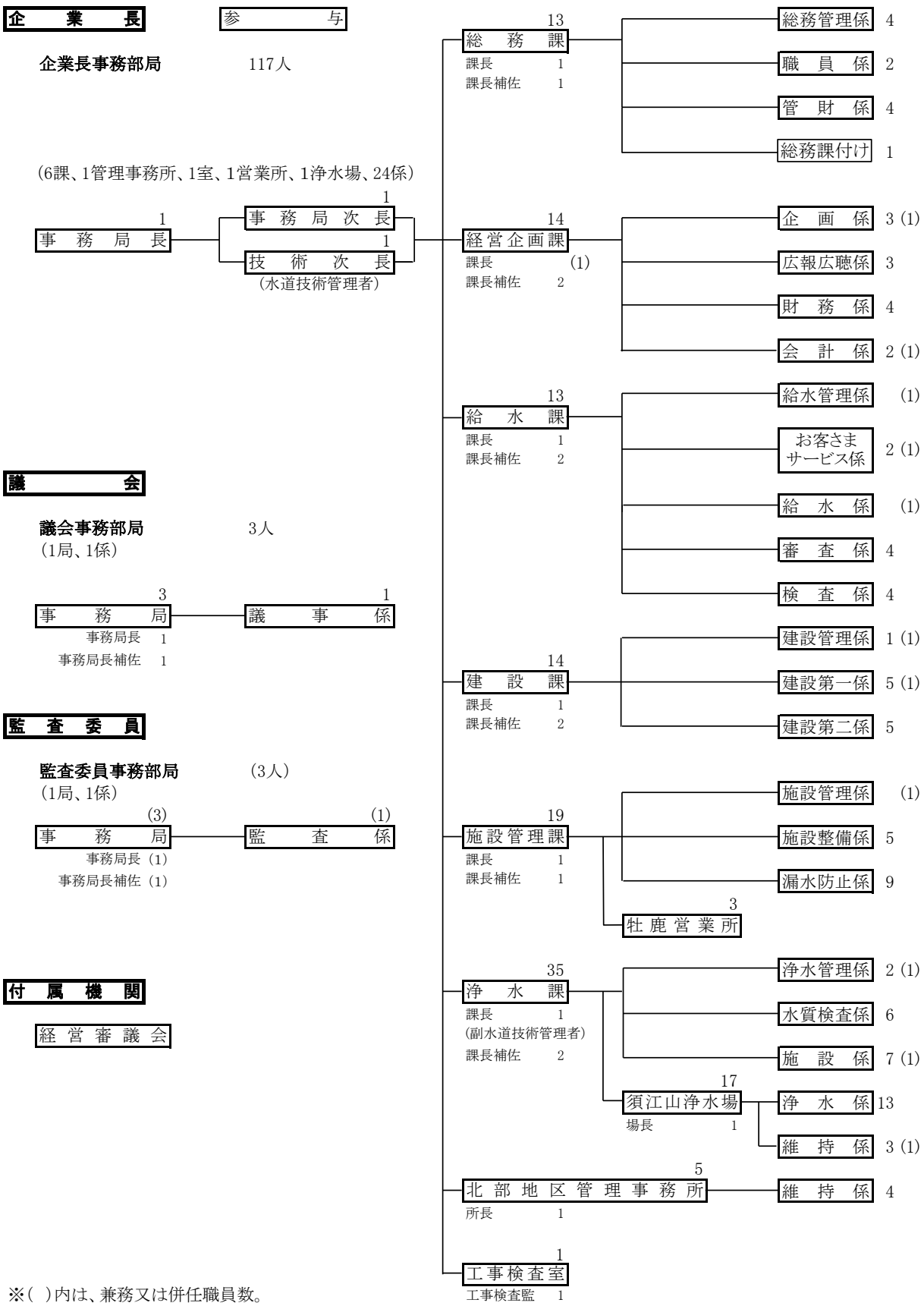

※（ ）内は、兼務又は併任職員数。

2　職員配置表

令和5年3月31日現在

		事務職員								技術職員								合計
		部長級	次長級	課長級	課長補佐級	係長級	主任級	主事級	小計	部長級	次長級	課長級	課長補佐級	係長級	主任級	主事級	小計	
事務局										2	1						3	3
総務課			1						1			1					1	2
	総務管理係				1			2	3					1			1	4
	職員係				1		1		2									2
	管財係				1	1		1	3					1			1	4
	総務課付け					1			1									1
	小計		1		3	2	1	3	10			1		2			3	13
経営企画課										(1)			2				2(1)	2(1)
	企画係				1			2	3				(1)				(1)	3(1)
	広報広聴係				1	1		1	3									3
	財務係				2		1	1	4									4
	会計係				1		1		2				(1)				(1)	2(1)
	小計				5	1	2	4	12	(1)			2(2)				2(3)	14(3)
給水課				1					1		1		1				2	3
	給水管理係												(1)				(1)	(1)
	お客さまサービス係			(1)		2			2(1)									2(1)
	給水係												(1)				(1)	(1)
	審査係												3			1	4	4
	検査係						1	1	2				2				2	4
	小計			1(1)		2	1	1	5(1)		1		6(2)			1	8(2)	13(3)
建設課												2	1				3	3
	建設管理係				1				1			(1)					(1)	1(1)
	建設第一係												(1)		2	3	5(1)	5(1)
	建設第二係												1		1	3	5	5
	小計				1				1			2(1)	2(1)		3	6	13(2)	14(2)
施設管理課											1	1					2	2
	施設管理係											(1)					(1)	(1)
	施設整備係												1	2		2	5	5
	漏水防止係						1		1				5		2	1	8	9
	牡鹿営業所			1	1				2						1		1	3
	小計			1	1		1		3		1	1(1)	6	2	3	3	16(1)	19(1)
浄水課											1	1	1				3	3
	浄水管理係				2				2			(1)					(1)	2(1)
	水質検査係				1			1	2				1	1	1	1	4	6
	施設係												1(1)	3	2	1	7(1)	7(1)
	須江山浄水場												1				1	1
	浄水係				1				1				6	1	2	3	12	13
	維持係												1(1)	1	1		3(1)	3(1)
	小計				4			1	5		1	1(1)	11(2)	6	6	5	30(3)	35(3)
北部地区管理事務所												1					1	1
	維持係				1				1				1	1	1		3	4
	小計				1				1			1	1	1	1		4	5
工事検査室												1					1	1
議会事務局				1	1				2				1				1	3
監査委員事務局				(1)	(1)				(2)				(1)				(1)	(3)
合計			1	3	16	5	5	9	39	2	4	7	29	11	13	15	81	120

（注）カッコ内は兼務職員数。「合計」欄においては当該人数は記載しない。
（注）議会事務局職員は、監査委員事務局職員を兼務。
（注）会計年度任用職員を除く。

３　給料・手当の状況

○　年間支給額（税込み）　（単位：円）

年度		令和２年度	令和３年度	令和４年度
職員数 / 項目		131人	127人	120人
給料		476,952,241	478,260,457	466,118,098
手当		283,969,819	271,182,223	265,877,530
手当の内訳	扶養手当	15,281,200	15,117,300	14,079,862
	住居手当	8,075,700	7,569,900	7,914,169
	通勤手当	7,024,300	6,914,100	7,177,600
	管理職手当	10,024,800	10,920,000	10,842,272
	特殊勤務手当	6,434,625	6,129,030	5,596,200
	時間外勤務手当	43,176,473	34,939,126	30,380,667
	期末手当	108,625,842	103,461,420	101,664,760
	勤勉手当	79,693,629	80,818,547	83,308,700
	児童手当	5,340,000	5,080,000	4,880,000
	管理職特別勤務手当	293,250	232,800	33,300
計		760,922,060	749,442,680	731,995,628

※職員数は各年度末における人数であり、会計年度任用職員及び災害派遣職員を含まない。

※会計年度任用職員及び災害派遣職員に係る支給額は含まない。

○　職員１人当たり平均月額　（単位：円）

年度 / 項目	令和2年度	令和3年度	令和4年度
給料	303,405	310,357	310,953
手当	177,247	172,682	174,114
計	480,652	483,039	485,067

※中途退職者分の給与額を勘案し、平均額を算出。

※児童手当を除く。

○　会計年度任用職員に係る年間支給額（税込み）及び平均月額　（単位：円）

年度		令和２年度	令和３年度	令和４年度
職員数 / 項目		6人	5人	5人
給料		9,494,647	8,112,732	8,564,712
手当		927,036	1,462,251	1,946,938
内訳	通勤手当	258,000	234,000	234,000
	期末手当	669,036	1,228,251	1,712,938
計		10,421,683	9,574,983	10,511,650

※会計年度任用職員制度は令和２年度から施行。

○　会計年度任用職員１人当たり平均月額　（単位：円）

項目＼年度	令和2年度	令和3年度	令和4年度
給料	131,870	135,212	142,745
手当	12,876	24,371	32,449
計	144,746	159,583	175,194

○　災害応援派遣職員に係る年間支給額（税込み）及び平均月額　（単位：円）

項目＼職員数		年度	令和２年度	令和３年度	令和４年度
			4人	2人	0人
手当			5,776,350	2,862,370	0
内訳	災害派遣手当		5,776,350	2,862,370	0
	通勤手当		0	0	0
	特殊勤務手当		0	0	0
計			5,776,350	2,862,370	0
１人当たり平均月額			120,341	119,265	0

※東日本大震災に係る災害応援は、平成２４年４月１日から令和４年３月３１日まで派遣を受けたもの。人数は実職員数。

Ⅺ　参考資料

１　特別職報酬推移

２　各種名簿

1　特別職報酬推移

改定年月	議会			監査委員		経営審議会委員等	企業長	備考
	議長	副議長	議員	代表監査委員	監査委員（議員兼務）	各種委員	石巻市長兼務	
昭和 55.10.14	60,000円	55,000円	50,000円	10,000円		5,800円	0円	
57.4.1	60,000円	55,000円	50,000円	10,000円		6,300円	0円	
59.4.1	68,000円	62,000円	56,000円	12,000円		6,600円	130,000円	
60.4.1	73,000円	66,000円	59,000円	73,000円	14,000円	7,000円	138,000円	
61.4.1	78,000円	70,000円	62,000円	78,000円	16,000円	7,300円	146,000円	
62.4.1	84,000円	75,000円	67,000円	84,000円	17,000円	7,500円	154,000円	
63.4.1	90,000円	80,000円	72,000円	90,000円	18,000円	7,600円	162,000円	
平成 元.4.1	96,000円	85,000円	77,000円	96,000円	19,000円	7,900円	170,000円	
2.4.1	102,000円	91,000円	82,000円	102,000円	20,000円	8,300円	180,000円	
3.4.1	106,000円	94,500円	85,000円	106,000円	21,000円	8,600円	186,500円	
4.4.1	110,000円	98,000円	88,000円	110,000円	22,000円	8,900円	193,000円	
5.4.1	113,500円	101,500円	91,000円	113,500円	22,500円	9,200円	198,500円	平成6年度は据置
7.4.1	115,500円	103,500円	92,500円	115,500円	23,000円	9,300円	201,500円	
8.4.1	116,500円	104,500円	93,500円	116,500円	23,000円	9,400円	203,500円	
9.4.1	117,500円	105,500円	94,500円	117,500円	23,000円	9,500円	205,500円	平成10年度は据置
11.4.1	118,500円	106,500円	95,500円	118,500円	23,000円	9,500円	207,000円	平成12年度から据置

（注）年額報酬。ただし、各種委員報酬は日額報酬。

2　各種名簿

○企業団議会議員名簿

令和５年３月31日現在

議長　安 倍 太 郎　　副議長　小 野 幸 男

議席番号	氏　　名	選出区	議会運営委員会
1	齋　藤　澄　子	石巻市	委員
2	谷　　祐　輔	石巻市	
3	勝　又　和　宣	石巻市	
4	早　川　俊　弘	石巻市	
5	星　　雅　俊	石巻市	
6	我　妻　久美子	石巻市	
7	楯　石　光　弘	石巻市	委員長
8	阿　部　久　一	石巻市	
9	櫻　田　誠　子	石巻市	委員
10	後　藤　兼　位	石巻市	委員
11	五野井　敏　夫	東松島市	副委員長
12	長谷川　　博	東松島市	
13	安　倍　太　郎	石巻市	
14	大　橋　博　之	東松島市	
15	小　野　幸　男	東松島市	

○企業団経営審議会委員名簿

令和５年３月31現在

会長　須 能 邦 雄　　副会長　加 藤 京 子

	氏　　名	選出区
1	須　能　邦　雄	石巻市
2	工　藤　周　平	石巻市
3	吉　村　邦　彦	石巻市
4	大　槻　ひろみ	石巻市
5	山　田　祐　子	石巻市
6	伏　見　不二雄	石巻市
7	鶴　岡　毅　一	石巻市
8	髙　橋　誠　志	石巻市
9	千　葉　　倫	石巻市
10	亀　山　栄　記	石巻市
11	髙　橋　守　次	石巻市
12	加　藤　京　子	東松島市
13	小　島　光　代	東松島市
14	三　浦　光　代	東松島市
15	三　浦　養　一	東松島市

○企業団監査委員名簿

令和５年３月31日現在

氏　　名	選任区分	選任同意日
堀　内　賢　市	識見委員（代表）	令和３年６月30日
阿　部　久　一	識見委員	令和４年７月４日