令和２年度

水道事業年報

石巻地方広域水道企業団

目　　次

◇給水区域と主な水道施設

Ⅰ　事業の沿革と推移
1　企業団設立の背景とその経緯---------- 1
○企業団設立の背景---------- 1
○国の特定事業に採択---------- 1
○企業団設立までのあゆみ---------- 1
○市町合併---------- 2
2　公営簡易水道の推移---------- 3
3　石巻市及び旧町の水道事業の推移---------- 5
4　水道のあゆみ(年表)---------- 18
○石巻市水道事業所のあゆみ---------- 18
○企業団のあゆみ---------- 21

Ⅱ　事業概況
1　総括事項---------- 33
○給水状況---------- 33
○建設改良事業---------- 33
○財政状況---------- 34
○東日本大震災について---------- 34
2　予算決算比較表---------- 35
○収益的収入---------- 35
○収益的支出---------- 36
○資本的収入---------- 37
○資本的支出---------- 38
3　収入支出の状況---------- 39
○収益的収入及び支出---------- 39
○資本的収入及び支出---------- 39
4　水道の普及状況---------- 40
5　施設能力の状況---------- 40
6　給水の状況---------- 40
7　使用水量の状況---------- 40
8　水道水 1m^{3}当りの供給単価と給水原価---------- 41
9　業務状況---------- 41

Ⅲ　主要事業
1　創設事業---------- 43
○事業計画の概要---------- 43
○創設事業実績総括表---------- 44
2　配水管整備事業---------- 46
○第 1 次配水管整備事業実績表---------- 46
○第 2 次配水管整備事業実績表---------- 47

○第３次配水管整備事業実績表---------- 48
3　漏水防止対策事業---------- 49
○漏水防止対策事業費---------- 49
○配水実態分析---------- 53
○有効率・有収率の推移---------- 58
○漏水調査状況（上水道・簡易水道）---------- 60
○漏水調査状況（構成比率図）---------- 62
○漏水修繕工事状況---------- 63
4　浄水施設等改良事業---------- 64
○浄水施設等改良事業年度別事業費及び財源内訳---------- 65
5　市町合併に伴う施設整備事業---------- 66
○簡易水道統合施設整備事業年度別事業費及び財源内訳---------- 66
○鮎川統合簡易水道施設整備事業年度別事業費及び財源内訳---------- 67
○旧簡易水道統合施設整備事業年度別事業費及び財源内訳---------- 67
○上水道施設整備事業年度別事業費及び財源内訳---------- 68
○雄勝簡易水道施設整備事業年度別事業費及び財源内訳---------- 68
6　石巻大橋送水管整備事業---------- 69
○石巻大橋送水管整備事業年度別事業費及び財源内訳---------- 69
7　石綿セメント管更新事業---------- 70
○石綿セメント管更新事業年度別事業費及び財源内訳---------- 70
8　蛇田浄水場移転復旧事業---------- 71
○蛇田浄水場移転復旧事業年度別事業費及び財源内訳---------- 72

Ⅳ　施設の概況
1　施設系統図---------- 73
○主要施設系統図---------- 73
○鹿又取水場系統図---------- 74
○須江山浄水場浄水・送水・配水系統図---------- 75
○大街道浄水場浄水・送水・配水系統図---------- 78
○荻浜系配水系統図---------- 79
○山崎ポンプ場送配水系統図---------- 81
○六本木浄水場送配水系統図（河北系）---------- 81
○六本木浄水場送配水系統図（北上系）---------- 82
○相川（仮）浄水場送配水系統図---------- 82
○神取山浄水場送配水系統図---------- 82
○原浄水場送配水系統図---------- 83
○坊ケ沢浄水場送配水系統図---------- 84
○水浜浄水場送配水系統図---------- 84
○波板浄水場送配水系統図---------- 84
○大原浄水場送配水系統図---------- 85
○寄磯浄水場送配水系統図---------- 85
○谷川浄水場送水系統図---------- 85
○鮎川浄水場送配水系統図---------- 86
○十八成浄水場配水系統図---------- 87
○網地島浄水場送配水系統図---------- 87

○泊浄水場送配水系統図---------- 87
○新山浄水場送配水系統図---------- 87
2　施設概要---------- 88
○取水施設---------- 88
○浄水施設---------- 88
○送配水施設---------- 89
3　布設延長---------- 93
○導水管布設延長---------- 93
○送水管布設延長---------- 94
○配水管布設延長---------- 95

Ⅴ　取水・配水状況
1　取水状況---------- 97
○年度別取水状況---------- 97
2　系統別配水状況---------- 98
○年度別配水状況---------- 98
○配水状況---------- 100
3　薬品使用状況---------- 101
○主要４浄水場状況---------- 101

Ⅵ　給水装置工事状況
1　給水装置工事---------- 103
○地区別給水装置工事申込状況---------- 103
○地区別給水装置工事しゅん工状況---------- 104
2　水道加入金---------- 105
○口径別---------- 105
○地区別---------- 106
3　図面管理ファイリングシステム---------- 109
○しゅん工図等入力件数---------- 109
○しゅん工図等複写・閲覧料---------- 109
4　給水装置関係手数料---------- 110
○設計審査手数料---------- 110
○工事検査手数料---------- 111
5　鉛給水管撤去状況---------- 112

Ⅶ　業務状況
1　検針状況---------- 113
○検針実績表---------- 113
2　調定状況---------- 114
○地区別使用水量・水道料金(全地区総計)---------- 114
○地区別使用水量・水道料金(石巻市)---------- 114
○地区別使用水量・水道料金(東松島市)---------- 116
○月別使用水量・水道料金(総計)---------- 118
3　メーターの設置状況---------- 120
○メーター設置状況---------- 120

○検定満期メーター取替状況---------- 120
4　収納状況---------- 121
○水道料金収納区別調定状況---------- 121
○水道料金収入状況---------- 121
○コンビニエンスストア納入状況---------- 121
5　使用開始・中止・名義変更等の受付処理状況---------- 122
○地区別受付処理状況---------- 122
○月別地区別受付処理状況---------- 123

Ⅷ　水道料金及び手数料等
1　水道料金及び手数料等---------- 125
○現行水道料金表---------- 125
○各種手数料・加入金---------- 125
2　凍結破裂処理件数---------- 126
○年度別凍結破裂処理件数---------- 126

Ⅸ　財務状況
1　収入及び支出---------- 127
○収益的収入---------- 127
○収益的支出---------- 128
○資本的収入---------- 129
○資本的支出---------- 130
2　比較損益計算書---------- 131
3　項目別給水原価---------- 132
○給水原価費構成---------- 132
○供給単価---------- 132
4　比較貸借対照表---------- 133
○資産の部---------- 133
○負債・資本の部---------- 134
5　企業債償還予定表---------- 135
6　経営及び財務分析---------- 136
○経営状況---------- 136
○財務分析---------- 137

Ⅹ　機構と職制
1　機構図---------- 139
2　職員配置表---------- 140
○災害応援派遣職員---------- 141
○応援派遣団体及び派遣職員数---------- 141
3　給料・手当の状況---------- 142
○年間支給額---------- 142
○職員１人当たり平均月額---------- 142
○会計年度任用職員に係る年間支給額及び平均月額---------- 142
○会計年度任用職員１人当たり平均月額---------- 143
○災害応援派遣職員に係る年間支給額及び平均月額---------- 143

XI　参考資料

1　特別職報酬推移---------- 145
2　各種名簿---------- 146
○企業団議会議員名簿---------- 146
○企業団経営審議会委員名簿---------- 146
○企業団監査委員名簿---------- 146

給水区域と主な水道施設
石巻市
東松島市
女川町
追波湾
石巻湾
給水区域
取水施設
浄水施設
配水施設
庁舎・営業所
相川仮設浄水場
相川配水場
小滝配水場
城内配水場
入沢配水場
万歳山配水場
月迫配水場
山崎配水場
神取取水場
神取山配水場
神取山浄水場
中津山義豚配水場
山崎取水場
六本木浄水場
八幡山配水場
横川配水場
北部地区管理事務所
坊ヶ沢浄水場
雄勝配水場
船越配水場
名振寺配水場
荒配水場
大須青木配水場
和田配水場
大須浄水場
立浜寺配水場
熊沢配水場
水浜浄(配)水場
羽坂配水場
桑浜配水場
原浄(配)水場
波板浄(配)水場
前山配水場
鹿又取水場
旭山公園配水場
関ノ入配水場
須江山浄水場
須江山配水場
水沼配水場
南境配水場
水道企業団庁舎
大塩配水場
小松配水場
沢田配水場
流留配水場
牧山配水場
大街道浄水場
湊配水場
鰐山配水場
サンファン配水場
蛤浜配水場
桃浦配水場
佐須浜配水場
折浜配水場
寄磯配水場
寄磯浄水場
小野配水場
月浦配水場
小竹浜配水場
荻浜配水場
野蒜配水場
侍浜配水場
牧浜・竹浜配水場
小積浜配水場
泊浄(配)水場
狐崎浜配水場
福貴浦配水場
谷川浄(配)水場
小網倉配水場
大原浄(配)水場
新山浄(配)水場
宮戸配水場
十八成浄(配)水場
網地島浄水場
鮎川浄(配)水場
大泊配水場
清崎配水場
家族旅行村配水場
仁斗田配水場
牡鹿営業所
山鳥配水場
内山配水場
南配水場
金華山
御番所配水場
黒崎配水場
七ツ森配水場
長渡配水場
合併前の給水区域図
桃生町
北上町
河北町
雄勝町
河南町
石巻市
女川町
矢本町
鳴瀬町
牡鹿町

Ⅰ　事業の沿革と推移

1　企業団設立の背景とその経緯

2　公営簡易水道の推移

3　石巻市及び旧町の水道事業の推移

4　水道のあゆみ(年表)

１　企業団設立の背景とその経緯

○企業団設立の背景

企業団を設立した石巻市，矢本町及び鳴瀬町の１市２町は，石巻地方広域都市圏の構成員として，古くから社会的にも経済的にも緊密な連携を保ちながら，一体的に発展してきた。

とりわけ，仙塩経済圏と石巻経済圏の交流が進展している中にあって，１市２町はその延長線上に位置し，しかも市街地が連たん状態となって物的，人的交流にも一段と活発化の様相を呈してきていた。

こうしたことから，当地域の中核都市石巻市に隣接している両町はその影響をまともに受け，産業経済の発展はめざましいものがあり，水需要も毎年増加の一途をたどってきたところである。

このため，両町においては，住民ニーズに対応するための水道施設の設置が急務となり，その対策を講じてきたわけであるが，両町はいずれも町内での水源確保が困難なため，石巻市からの分水による水道事業を計画し，昭和40年の分水契約締結に基づき同年12月に厚生大臣の水道事業経営認可を得て，水道施設の建設工事に着手した。

昭和43年５月から行政の枠を越えた広域行政の一環として石巻市から給水量の全量分水を受けた。

○国の特定事業に採択

石巻市においては第５次拡張事業の完成によって施設能力は71,000㎥/日となったが，一日最大給水量はすでに68,000㎥を記録，施設の稼働率は96％に達し，その余力はわずかとなったため，昭和53年度に策定した「石巻市水道事業長期基本計画」を基調とし，昭和54年度から引き続き第６次拡張事業に着手することとして，昭和54年６月に議会の意思決定を得た。

一方，拡張事業の認可申請にかかる厚生省との協議の段階で，昭和43年以来矢本，鳴瀬両町に行ってきている給水量の全量分水は全国的にも類を見ないもので，変則的な水道経営となっていることから，これを改め両町を石巻市の給水区域に包含して給水区域の拡大を図るか，それとも水道事業を統合して企業団を設立し，水道経営の一元化を図るか，二者択一による行政指導がなされた。

このため，国県当局の指導，助言を得ながら，市，町でも鋭意調査，検討を重ね，その方策を模索してきたところであるが，単なる水道経営の一元化ということでは，市，町議会はもとより地域住民のコンセンサスを得るための説得力に乏しいことから，当時，用水供給事業にのみ適用されている「広域的水道施設整備」の特定事業に採択されるよう国に対して要請した。

国においても，将来の末端給水による広域水道事業の積極的かつ効率的な運営を図るためのテストケースとして容認し，その結果末端給水事業としては，全国でも初めてのケースとして昭和55年度における国の広域的水道施設整備の特定事業に採択された。

○企業団設立までのあゆみ

特定事業に採択されたことに伴い，水道広域化の実現に向けて本格的に取り組むことになったが，水道施設整備の推進にあたっては水道法に基づく「広域的水道整備計画」の策定が前提となるため，石巻地方の１市９町においては，県に対し早急に整備計画を策定するよう要請した。

一方，１市２町においては，水道経営の一元化に向けて協議を重ねるため「（仮称）石巻地方広域水道企業団設立協議会」を設置し，企業団設立に向け継続的に協議したところ，昭和55年９月６日に従来の１市２町の水道事業を統合し，新たに「石巻地方広域水道企業団」を設立することに基本的に合意し，その調印式が行われた。

このため，市，町は９月定例議会において従来の水道事業の設置等に関する条例を廃止し，新たに企業団を設立するために必要な規約を制定後，知事に対し企業団設立認可の申請をした。

また，県においても「石巻地方広域的水道整備計画」を策定し，厚生大臣に報告したことに伴い昭和55年10月９日付けをもって知事から設立に関する許可がなされた。

これによって，ただちに企業団の臨時議会を開会し，水道事業設置条例をはじめとする関係諸条例並

びに予算について企業団議会の議決を得て厚生大臣に対し水道事業の経営認可申請をし，昭和 55 年 10 月 14 日に認可を得たので，同日付けをもって「石巻地方広域水道企業団」の経営業務を開始した。

鹿又取水塔　　1 号取水塔（施設能力　160,000 ㎥/日）
　　2 号取水塔（施設能力　 80,000 ㎥/日）

○市町合併

本企業団の構成団体である石巻市，矢本町及び鳴瀬町は，平成 17 年 4 月 1 日の市町合併に伴い石巻市，河北町，河南町，桃生町，北上町，雄勝町，牡鹿町の 1 市 6 町が新市「石巻市」に，矢本町と鳴瀬町が新市「東松島市」に，それぞれ合併し本企業団の構成団体は新 2 市となったところである。

このことから，旧町の各水道事業を継承し本企業団が共同処理することとなった。河北町，河南町，桃生町の各上水道事業は企業団の上水道事業に統合するため，平成 17 年 3 月 29 日厚生労働大臣へ事業変更の届出を行い，北上町，雄勝町，牡鹿町の 15 簡易水道事業は企業団が共同処理するため，平成 17 年 3 月 31 日宮城県知事へ経営変更届出を行ったところである。

2　公営簡易水道の推移

区分＼簡水名		荻浜	小竹浜	田代浜	福貴浦	月浦	小積浜
簡易水道布設工事	着工	S30.3.1	S42.8.5	S45.8.17	S46.9.6	S51.6.25	S59.6.25
	竣工	S31.5.31	S43.3.25	S46.3.26	S47.11.30	S52.12.31	S60.10.19
総事業費		2,200 千円	10,362 千円	128,358 千円	22,214 千円	37,103 千円	307,562 千円
同上財源	国庫補助金	550 千円	3,955 千円	81,075 千円	7,907 千円	267 千円	114,153 千円
	起債	1,000 千円	5,600 千円	33,200 千円	11,500 千円	700 千円	154,000 千円
	一般会計補助金	650 千円	398 千円	3,650 千円	2,057 千円	136 千円	39,419 千円
	その他	－千円	409 千円	10,433 千円	750 千円	－千円	－千円
施設能力	給水人口	800 人	600 人	900 人	320 人	260 人	440 人
	一日最大給水量	96 ㎥	90 ㎥	150 ㎥	48 ㎥	52 ㎥	100 ㎥
	一人一日最大給水量	120 ℓ	150 ℓ	150 ℓ	150 ℓ	200 ℓ	227 ℓ
認可年月日	創設認可	S31.2.21 県指令 1023	S42.6.3 県指令 9983	S45.8.13 県指令 3891	S46.9.4 県指令 5596	S51.6.22 県指令 3576	S59.6.12 県指令 12
	変更認可	S55.10.14 県指令 6849	S55.10.14 県指令 6850	S55.10.14 県指令 6851	S55.10.14 県指令 6852	S55.10.14 県指令 6853	〃
	変更認可	平成 2 年 3 月 30 日厚生省衛生 244 （公営簡易水道を上水道の給水の給水区域に含める）					

区分＼簡水名		北上	相川	大原	大谷川	寄磯
簡易水道布設工事	着工	－	－	S41.7	S39.8	S40.9
	竣工	S33.3	－	S42.3	S40.3	S41.3
施設能力	給水人口	4,500 人	1,530 人	1,470 人	220 人	800 人
	一日最大給水量	1,313 ㎥	713 ㎥	470 ㎥	40 ㎥	130 ㎥
	一人一日最大給水量	292 ℓ	466 ℓ	320 ℓ	182 ℓ	163 ℓ
認可年月日	創設認可	S54.5.18 県指令 1546	S53.11.15 県指令 11098	S41.6.16 県指令 6552	S39.9.3 県指令 11136	S40.9.28 県指令 11386
	変更認可	〃	S59.9.1 県（環）指令 27	S59.6.8 県（環）指令 9	〃	〃
	変更認可	平成 17 年 3 月 31 日県知事へ経営変更届出 （公営簡易水道を企業団が共同処理）				
	変更認可	平成 21 年 3 月 24 日厚生労働省発(健)　324006 （公営簡易水道を上水道の給水の給水区域に含める）				

区分＼簡水名		鮫浦	谷川	雄勝	水浜	波板
簡易水道布設工事	着工	S47.1	S57.7	S34.12	―	―
	竣工	S48.3	S58.2	S35.10	―	―
施設能力	給水人口	170 人	320 人	4,300 人	1,500 人	200 人
	一日最大給水量	25.5 ㎥	100 ㎥	1,818 ㎥	250 ㎥	30 ㎥
	一人一日最大給水量	150 ℓ	313 ℓ	423 ℓ	167 ℓ	150 ℓ
認可年月日	創設認可	S47.9.1 県指令 6290	S57.6.1 県指令 1390	S60.6.3 県指令 22	S37.8.15 県指令 8410	S39.9.3 県指令 11147
	変更認可	〃	〃	H14.3.26 県（衛）指令 27	〃	〃
	変更認可	平成 17 年 3 月 31 日県知事へ経営変更届出 （公営簡易水道を企業団が共同処理）				
	変更認可	平成 21 年 3 月 24 日厚労省(健) 324006（公営簡易水道を上水道の給水の給水区域に含める）				
	変更認可			平成 28 年 3 月 30 日厚生労働省発生食 0330 第 3 号(公営簡易水道を上水道の給水の給水区域に含める)		

区分＼簡水名		鮎川	十八成	網地島	泊	新山
簡易水道布設工事	着工	H20.4	―	―	S33.11	S37.8
	竣工	H27.3	―	―	S34.2	S38.3
施設能力	給水人口	2,370 人	―人	―人	350 人	250 人
	一日最大給水量	2,100 ㎥	―㎥	―㎥	130 ㎥	40 ㎥
	一人一日最大給水量	886 ℓ	―ℓ	―ℓ	371 ℓ	160 ℓ
認可年月日	創設認可	S27.2.20 県指令 607	S34.8.14 県指令 10198	S38.8.28 県指令 10855	S33.9.8 県指令 8210	S37.8.24 県指令 8414
	変更認可	S49.10.1 県指令 9752	S55.6.30 県指令 21624	S51.10.18 県指令 8621	S58.6.13 県（環）指令 19	〃
	変更認可	平成 17 年 3 月 31 日県知事へ経営変更届出 （公営簡易水道を企業団が共同処理）				
	変更認可	平成 20 年 3 月 31 日県指令 27 （3 公営簡易水道を統合し，鮎川公営簡易水道とする）				
	変更認可	平成 28 年 3 月 30 日厚生労働省発生食 0330 第 3 号 （公営簡易水道を上水道の給水の給水区域に含める）				

3　石巻市及び旧町の水道事業の推移

１．石巻市水道事業の推移

はじめに

石巻旧市内の地勢は北上川をはさんで，東西の地質が異なり東部の湊地区は地質学三畳紀の砂質粘板岩（井内石）によって形成されている。

これに対し西部日和山，鰐山の礫岩層とこれをめぐる平野部一帯は，河流がもたらした沖積層に属しているが，大河の沿岸に位置しながら平坦地帯や丘陵地も良質の地下水に恵まれなかった。

わずかに湊牧山連峰の山すそや，門脇，日和山鰐山の周辺に少数の井戸を掘って，これを利用するという実情であった。

したがって，汲み取り運搬の不便から，やむを得ず濁井を砂越ししたり，あるいは，北上川の流水をそのまま飲用していたものである。

このように，衛生的適良水の不足は町民の日常的生活に非常な不便を感じさせるばかりでなく，恐るべき伝染病の発生，まん延を招き，年々腸チフス，赤痢，コレラ，その他の伝染病の患者が絶えることがなかった。時には，大量の患者を出して町民を脅かした例も少なくなかった。

また，水利の不便は防火上にも累を及ぼし，過去において大火により数百戸を灰じんに帰しめた例などは消火用水の欠乏によって招いた悲惨な災禍であった。

日常生活に直結する環境整備の立遅れから，不測の事態を招くことは民生の安定を欠き，結果的には町勢の発展をも根底から揺がすことになるため，行政当局をはじめとして住民全体の上水道布設機運がしだいに高まりつつあった。

○創設事業

着　工	昭和５年４月	竣　工	昭和８年３月
事業費	1,290 千円	起債額	1,290 千円

石巻市の上水道は，大正 13 年９月当時の石巻町会において大正 14 年４月から５年間継続工事として布設することを議決し，大正 14 年２月内務大臣の事業認可を受けたが，実際に工事に着手したのは昭和５年度であった。

水源地を桃生郡河南町鹿又字内田地内に求め，北上川右岸に取水塔を設け取水した後，これを沈砂池に導き沈砂後導水ポンプにより約 7.6 ㎞隔てた石巻市双葉町の大街道浄水場（緩速ろ過方式採用）に送り，沈澱，ろ過，塩素消毒するものである。これより送水ポンプで，約 0.5 ㎞離れた石巻市泉町三丁目の鰐山配水場配水池に送水し，低区には自然流下で，また，日和が丘，泉町，羽黒町，双葉町，大手町，宜山町，南光町方面の高台には配水場内のポンプで配水し，その残余の水は日和が丘の高区配水塔に貯水しようとするものであった。

○第１次拡張事業

着　工	昭和 26 年 10 月	竣　工	昭和 34 年 10 月
事業費	71,980 千円	起債額	55,500 千円

事業開始時の昭和８年における給水区域内人口は 27,715 人であったが，給水人口は 11,728 人で給水普及率は 42.3％，１人一日最大給水量 191ℓ，一日最大給水量は 2,249 ㎥と施設能力の 1/3 であった。

その後，年々水道の普及率が向上すると共に一日最大給水量も増加の傾向をたどったものの，長い間当初計画の一日最大給水量となるまでには至らず，戦後の昭和 22 年に初めて一日最大給水量が 6,665 ㎥に達し，施設能力を上回る給水量となった。

このように，年々増加する水需要に対応するため第１次拡張事業計画を樹立し，市議会の議決を得て，次のような増補工事を行なった。

鹿又水源地においては，沈砂池１池増設，導水ポンプ３台を取り替えた。（既設４台）また，大街

道浄水場においては，凝集池増設，沈澱池改造2池，送水ポンプ3台取替（既設4台）送水管1条増設し計2条とし，ろ過池1池増設し計4池とした。さらに，鰐山配水場においては，配水池1池増設し計3池となり，同ポンプ既設2台を3台に増設した。

本拡張事業計画は計画給水人口 50,000 人，計画 1 人一日最大給水量 200ℓ，計画一日最大給水量 10,000 ㎥の規模とした。

○第2次拡張事業

着　工	昭和34年4月	竣　工	昭和39年3月
事業費	78,673千円	起債額	61,000千円

戦後における人口の増加，地場産業の発展などにより水需要は増加の一途をたどり，加えて昭和30年には町村合併促進法に基づき蛇田村が合併したことから水需要が急増する要因となり，第1次拡張事業が完成する直前の昭和32年に計画一日最大給水量10,000 ㎥を超える10,821 ㎥を記録した。

このため，第1次拡張事業に引き続き第2次拡張事業に着手することになった。

工事の概要としては，鹿又水源地に導水ポンプ1台増設，大街道浄水場に凝集池1池増設，沈澱池改造，ろ過池1池増設し計5池となり，送水ポンプ1台増設した。また，鰐山配水場に配水池1池増設し計4池とし，施設の増強を図った。

本拡張事業計画は，計画給水人口53,500人，計画1人一日最大給水量280ℓ，計画一日最大給水量15,000 ㎥の規模とした。

○第3次拡張事業

着　工	昭和39年4月	竣　工	昭和44年3月
事業費	790,000千円	起債額	690,000千円

給水人口の順調な伸びや高度経済成長による発展，さらには昭和34年渡波町，昭和42年稲井町の合併により給水区域が拡大したことから急激に水需要が増加した。

一方，第1次，第2次の拡張工事によって，施設の増補改良を行い，給水量の増加に対処してきたが，各用地とも余地がなくなったため，第3次拡張事業では従来の取水地の隣接地を取得し，新たに取水塔，沈砂池，導水ポンプを設け，これより約4.8㎞の石巻市蛇田字新上沼地内に新設した蛇田浄水場（急速ろ過方式採用）に導水管を布設した。この浄水場において，薬品沈澱，急速ろ過，塩素消毒した浄水をポンプにより約4.6㎞離れた石巻市湊字不動沢山地内の湊配水場へ送水し，配水池に貯水したのち自然流下により湊，渡波方面に配水することとし，さらに釜，大街道，蛇田方面には配水ポンプ直送による配水方式とした。

本拡張事業計画は計画給水人口95,500人，計画1人一日最大給水量330ℓ，計画一日最大給水量31,500 ㎥とし，給水区域は石巻，蛇田，渡波及び稲井の一部とした。

○第4次拡張事業

着　工	昭和44年4月	竣　工	昭和48年3月
事業費	313,000千円	起債額	200,000千円

石巻工業港の開港，蛇田及び袋谷地ニュータウンの宅地造成の完成，並びに周辺町からの人口流入増などにより，石巻市の中規模都市の形態を備えるまでに至り，給水区域を変更することなく水需要の増加に対処するため第4次拡張事業に着手した。

本拡張事業計画は，計画給水人口110,000人，計画1人一日最大給水量425ℓ，計画一日最大給水量46,750 ㎥とした。加えて，矢本町，鳴瀬町への分水として，一日最大分水量4,750 ㎥，一日平均分水量3,800 ㎥とした。これらを合わせた施設の計画一日最大給水量を51,500 ㎥，一日平均給水量を41,200 ㎥の規模とした。

工事の概要としては，鹿又取水場に沈砂池，導水ポンプを増設し，蛇田浄水場に着水井，薬品混和

池を改造，さらにフロック形成池，沈澱池（傾斜板式），急速ろ過池，浄水池，配水ポンプ井，塩素滅菌機，送水ポンプ，配水ポンプを増設した。また，湊配水場に配水池を増設したことなどにより一日最大 20,000 ㎥の給水量の増加を図った。

○第 5 次拡張事業

着　工	昭和 48 年 4 月	竣　工	昭和 54 年 3 月
事業費	5,730,000 千円	起債額	5,630,000 千円

このころの給水普及率は 90%を超える高普及時代を迎える。また，生活水準の向上と共に都市形態の水の使用状況となり，さらに 1 人一日当たりの給水量の増加を見ることになる。

その後，新漁港の開港や周辺町からの人口流入の増加，並びに給水区域の変更（稲井地域の一部）とも合わせて計画 1 人一日最大給水量 500ℓ，計画一日最大給水量 64,500 ㎥，計画給水人口 129,000 人の規模とした。加えて矢本，鳴瀬両町への分水として，一日最大分水量 6,500 ㎥，一日平均分水量 5,200 ㎥とした。これらを合わせた施設の計画一日最大給水量を 71,000 ㎥（大沢水源予備 1,000 ㎥），計画一日平均給水量を 56,800 ㎥の規模とした。

工事の概要としては，鹿又取水場に沈砂池，導水ポンプ，蛇田浄水場に着水井，薬品混和池，フロック形成池，ろ過池，浄水池，ポンプ井を，さらに流留配水場系送水ポンプを増設した。

２．矢本町水道事業の推移

はじめに

矢本町は，北上山地の南端牡鹿山地と桃生丘陵の両隆起帯にはさまれた沈降帯になっている。また石巻湾北方に広がる石巻平野の両翼部および桃生丘陵の一部より形成され，その南は屈曲，出入の著しい牡鹿半島の海岸より数多くの島々からなる松島海岸に続く砂浜海岸線となっている。

町の東部に位置する中江川に青木川の合流した定川が貫流しているが，水量の不足な河川で，全町の生活用水としては乏しく，主として農業用排水路として利用する程度であった。

昭和 16 年，矢本地内に松島海軍航空隊飛行場が設置され，翌年矢本町小松地区の地下水を水源として海軍航空隊専用水道の施設が建設されたことに伴い，町内の一部に分水を開始した。

戦後，米駐留軍管理下に入り，昭和 23 年ころ町内の公共施設および主要箇所（米駐留軍官舎等）へ専用栓，公共栓として米軍が給水管を布設し給水を開始した。また，主要箇所（米駐留軍官舎等）に消火栓 3～4 基設置した。

さらに，昭和 26 年町所在の国有水道（進駐軍専用）中，町民の使用にかかる部分の維持管理料等を徴収する水道維持管理条例を制定した。

その後，昭和 30 年に米駐留軍より防衛庁へ移管されたことに伴い，町内に分散した既存の米駐留軍官舎（給水装置も含む）が民間に払い下げとなった。

このような中で，給水区域を上町（1.2.3），下町（2.3），関ノ内（1.2），下立沼（一部），前柳，前里とし，一日最大 380 ㎥，給水人口 700 人で昭和 32 年矢本町と防衛庁が給水契約を締結し，給水を開始した。

○創設事業

着　工	昭和 33 年 10 月	竣　工	昭和 40 年 11 月

給水区域の一部拡大により給水人口 2,000 人，一日最大 420 ㎥として防衛庁と日量給水契約を締結し，さらに矢本町土木課水道係を設置し水道の本格的給水を開始した。

○第 1 次拡張事業

着　工	昭和 41 年 8 月	竣　工	昭和 44 年 4 月
事業費	107,918 千円		

給水人口の増加に伴い水需要も増加し，既存の水源，施設では対応が困難となった。

このため，隣接する鳴瀬町と共同で石巻市より分水を受ける方向で検討し，石巻市，県知事の認可を得て昭和 41 年より本格的工事に着手した。

工事の概要としては，矢本町赤井字台 82-4 番地に 792 ㎡の土地を取得し，矢本鳴瀬送配水ポンプを新設すると共に，送水ポンプ，滅菌機，配電設備等を設置，敷地内に有効容量 1,130 ㎥の配水池（PC タンク）を建設した。

また，石巻市門脇字三番谷地内の配水管から分水を受け 300 ㎜（鳴瀬町と共用）の導水管 2,370m を布設，ポンプ場内で矢本，鳴瀬に分岐し，量水器を取り付け計量した。

配水管布設工事としては，75 ㎜～250 ㎜ 20,400m 布設し，給水区域の矢本地区，大曲地区，赤井地区へポンプ圧送方式による給水を開始,一日最大 3,000 ㎥をもって矢本町上水道事業経営を開始した。

○第 2 次拡張事業

着　工　　昭和 43 年 3 月　　竣　工　　昭和 45 年 4 月

事業費　　15,891 千円

第 1 次拡張事業に引き続き給水区域内の上小松，沢田，下小松，手招，大塩，山崎（小学校）各地区に給水するため配水管布設工事を行った。

工事の概要としては，50 ㎜～125 ㎜ 6,735m を布設し，上記区域内に給水を開始した。

○第 3 次拡張事業

着　工　　昭和 47 年 8 月　　竣　工　　昭和 48 年 1 月

事業費　　39,007 千円

小松地区，大塩並びに塩入地区の水需要の増加に対応するため，第 3 次拡張事業では矢本町小松字上前柳 94-2 番地に小松ポンプ場を新設するとともに，矢本町大塩字山崎に有効容量 500 ㎥の配水池（PC タンク）を建設した。

また，送水ポンプ 2 台（常用，予備）により配水池に送水したのち，自然流下方式で大塩地区の一部と小松地区に給水を開始した。

配水管布設工事としては，100 ㎜～150 ㎜ 3,243m を布設した。

○第 4 次拡張事業

着　工　　昭和 49 年 8 月　　竣　工　　昭和 51 年 3 月

事業費　　423,463 千円

給水区域の拡大，並びに給水人口の増加により水需要が増加したため，第 4 次拡張事業では導水管 400 ㎜（DIP）延長 1,205m 布設した。さらに，矢本ポンプ場においては，矢本町内中心部まで 250 ㎜～350 ㎜（DIP）延長 7,670m 布設、配水ポンプ 3 台（2.5 ㎥/分）有効容量 2,000 ㎥（PC タンク）の配水池を増設し計 3,130 ㎥とし，施設の増強を図った。

また，大塩全域を給水区域に編入し，大塩地内主要幹線道路に 50 ㎜～150 ㎜ 12,900m 布設，人口増加と給水区域の拡大に対応した。

○変更認可

昭和 55 年 6 月（防衛庁工事として施行）

松島基地松島第四航空団（基地の居住地）を給水区域に編入した。

松島第四航空団（基地）は，旧海軍航空隊専用水道を改修し利用していたが，水質の悪化により町水道の分水を受け，基地内の飲料水として給水を開始した。

３．鳴瀬町水道事業の推移

はじめに

鳴瀬町は，桃生郡の最南西部に位置しており，東は太平洋に面し，これより北東にわたり丘陵をもって矢本町と接しているが，とくに，南は松島湾を擁し日本三景の一つである松島の風光を形成している。

町の中央部を鳴瀬川が流れていて海岸近くの住民はこの川を利用し，長い間飲料水としていたが，増水，濁水のたびに付近の井戸水にも影響して悪水となり，飲料水には不適当となることが多かった。

また，海岸近くで井戸水を利用している地域においても年々水量が不足し，飲料水として不適当な箇所が多くなってきたため，豊富で安全な飲料水を供給する水道施設の設置が強く望まれていた。

○創設事業

着　工　　昭和 42 年 6 月　　竣　工　　昭和 45 年 3 月

事業費　　104,069 千円

ボーリングによる地下水量の調査や鳴瀬川からの取水量調査を実施した結果，町内において水源を求めることは不可能という結論に達した。

このために，隣町の矢本町と共同で石巻市からの分水による水道経営を計画し，昭和 40 年 12 月に厚生大臣の事業経営認可を得て昭和 42 年度から工事に着手した。

この結果，昭和 43 年 5 月から分水による水道事業の経営を開始した。

○第 1 次拡張事業

着　工　　昭和 46 年 7 月　　竣　工　　昭和 48 年 2 月

事業費　　45,000 千円

未給水区域となっている根古，高松，新田，西福田上，下，肘曲，上下堤地区から上水道布設の強い要望があったため，配水管延長 21,228m 布設し，上記区域を給水区域に編入した。

○第 2 次拡張事業

着　工　　昭和 49 年 5 月　　竣　工　　昭和 53 年 3 月

事業費　　110,000 千円

第 1 次拡張事業の完成により全町給水区域となったが，夏の海水浴客等の増加や冬期におけるのり生産の工場に伴い水需要が急増し，その時期における水の供給に最悪の支障をきたしたため，給水人口 12,000 人，一日最大給水量 2,450 ㎥の拡張事業を計画した。

工事の概要としては，鳴瀬町野蒜字神田 90 番地 2 に野蒜配水場（有効容量 1,500 ㎥ PC タンク 1 基）を，また，鳴瀬町宮戸字大高森 1 番地に宮戸配水場（有効容量 300 ㎥ PC タンク 1 基）を，さらに，鳴瀬町小野字鍛冶沢 17 番地-19 に宮前配水場（コンクリート受水槽 200 ㎥）をそれぞれ新設するとともに，矢本ポンプ場に送水ポンプ 30kw×2 台を増設した。

一方，送水管布設工事においては，200 ㎜～400 ㎜ 6,027m を布設し，水の安定供給に対応する施設の拡充を図った。

拡張事業の推移表

区分		着工	竣工	計画						事業認可
				工事費（千円）	給水人口（人）	一人一日最大給水量（ℓ）	一人一日平均給水量（ℓ）	一日最大給水量（㎥）	一日平均給水量（㎥）	年月日
石巻	創設	昭和5年度	昭和7年度	1,290	40,000	166	111	6,640	4,400	大正14.2.28 内務省 城衛第1号
	第1次拡張	昭和26年度	昭和33年度	71,980	50,000	200	160	10,000	8,000	昭和26.3.23 厚生省 城衛第54号
	第2次拡張	昭和34年度	昭和38年度	78,676	53,500	280	220	15,000	11,770	昭和34.5.20 厚生省 城衛第924号
	第3次拡張	昭和39年度	昭和46年度	790,000	95,500	330	265	31,500	25,300	昭和40.12.81 厚生省 環　第894号
	第4次拡張	昭和44年度	昭和47年度	313,000	110,000	425	340	51,500	41,200	昭和44.9.10 厚生省 環　第572号
	第5次拡張	昭和48年度	昭和53年度	5,730,000	129,000	500	400	71,000	56,800	昭和48.3.31 厚生省 環　第279号
矢本	創設	昭和33年度	昭和40年度	－	700	15	12	410	380	昭和35.5.24 － －
	第1次拡張	昭和41年度	昭和44年度	107,918	1,200	250	142	3,000	649	昭和40.12.25 宮城県指令 第14,737号
	第2次拡張	昭和42年度	昭和45年度	15,981	13,600	250	188	3,415	924	昭和43.2.14 宮城県指令 第1,653号
	第3次拡張	昭和47年度	昭和47年度	39,007	18,400	250	140	4,600	2,321	昭和47.3.27 宮城県指令 第18,851号
	第4次拡張	昭和49年度	昭和50年度	423,463	20,000	285	150	5,700	2,684	昭和49.3.30 宮城県指令 第24,281号
鳴瀬	創設	昭和42年度	昭和44年度	104,069	7,000	150	100	1,200	800	昭和40.12.25 宮城県指令 第14,738号
	第1次拡張	昭和46年度	昭和47年度	45,000	9,000	150	100	1,350	900	昭和46.3.31 宮城県指令 第16,665号
	第2次拡張	昭和49年度	昭和52年度	110,000	12,000	210	140	2,450	1,700	昭和49.3.30 宮城県指令 第24,280号

４．河北町水道事業の推移

はじめに

河北町は，宮城県の北東部に位置する石巻市の北側にあり，東西21㎞・南北13㎞，総面積125.09k㎡を有し，中央部を北上川が貫流している。

また，旧河北町は昭和30年3月21日の町村合併により飯野川町，二俣村，大谷地村，大川村が合併して河北町となっているため，旧町村を各地区として飯野川地区，二俣地区，大谷地地区・大川地区と呼称している。

事業創設年月日　　昭和29年1月13日

供用開始年月日　　昭和31年3月1日

法適用年月日　　昭和42年4月1日

事業認可	認可 年月日	認可 番号	起工	竣工	計画給水 人口（人）	計画1人1日 最大給水量 （ℓ）	計画1日 最大給水量 （㎥）	事業費 （千円）
事業創設	S29.11.13		S29.11	S30.7	3,000	100	300	12,000
○給水区域等		飯野川町地区						
改良増補	S39.8.18		S39.9	S40.3	4,000	125	500	15,539
○給水区域等		中野地区						
第1次拡張	S39.11.30	15163	S40.6	S41.12	8,000	150	1,300	51,707
○給水区域等		浄水場改良（旧八幡山浄水場）						
第2次拡張	S42.3.31	7981	S42.7	S42.10	8,000	150	1,300	3,078
○給水区域等		小船越（川の上，鶴家，五十五人），大森の一部（辻堂）						
応急拡張	S45.11.10	7515	S45.11	S46.1	9,000	150	1,350	10,720
○給水区域等		岩崎，吉野，境						
第3次拡張	S50.6.6	2539	S50.8	S53.3	18,000	300	5,400	1,133,944
○給水区域等		取水・浄水施設新設，飯野川，二俣，大谷地						
第3次追加拡張	S53.5.24	2192	S53.6	S54.3	18,000	300	5,400	464,165
○給水区域等		大川地区						
第4次拡張	S55.3.3	16877	S55.3		18,500	300	5,550	3,273
○給水区域等		長面地区						

旧河北町の上水道事業は，昭和29年に飯野川町簡易水道として創設し，昭和39年に給水区域の拡張に伴い上水道として経営認可されたもので，取水は北上川の表流水を成田字一本杉地先より取水，八幡山浄水場にて処理，認可当初の飯野川町に加え，昭和40年3月には飯野川地区の中野へ給水区域を拡張，昭和42年10月には大谷地地区のうち小船越地区及び二俣地区の大森地区の一部へ給水，昭和46年1月に大谷地地区のうち飯野地区へ事業認可を受け給水を拡張してきた。

昭和50年に計画給水人口を18，000人とした第3次拡張事業の認可を受け，山崎取水塔・六本木浄水場・八幡山配水池及び拡張工事により昭和53年3月から飯野川地区（相野谷・中島・皿貝・馬鞍），二俣地区（梨の木舟渡・大土・大森・三輪田・三輪田中・三輪田下），大谷地地区（新田）へ給水開始。昭和53年5月第3次追加拡張事業認可を受け，大川地区無水源地域簡易水道施設整備事業を実施，昭和54年4月より大川地区（福地・針岡・釜谷・尾の崎・長面（簡易水道区域を除く））へ給水開始。昭和55年3月，大川地区（長面）長面簡易水道区域を廃止し上水道へ編入。平成16年に給水区域内未普及地域解消事業により，大川地区（針岡（芦早地域））へ配水管を布設平成17年4月より給水開始。平成17年4月1日市町合併に伴い，河北町水道事業から石巻地方広域水道企業団に統合された。

・昭和29年11月13日事業創設認可	・計画給水人口3,000人 起工昭和29年11月～竣工昭和30年7月
・昭和31年3月1日供用開始	・飯野川町地区給水開始
・昭和39年8月18日改良増補認可	・計画給水人口4,000人 八幡山浄水場補強工事 拡張工事 起工昭和39年9月～竣工昭和40年3月
・昭和40年3月	・飯野川地区（中野地区）給水開始
・昭和39年11月30日第1次拡張事業認可	・計画給水人口8,000人 八幡山浄水場改良

	起工昭和 40 年 6 月～竣工昭和 41 年 12 月
・昭和 42 年 3 月 31 日第 2 次拡張事業認可	・計画給水人口 8,000 人 拡張工事 起工昭和 42 年 7 月～竣工昭和 42 年 10 月
・昭和 42 年 10 月	・大谷地地区（小船越地区（川の上・沢田・鶴家・五十五人・後谷地））給水開始 二俣（大森地区の一部（辻堂））給水開始
・昭和 45 年 11 月 10 日応急拡張事業認可	・計画給水人口 9,000 人 拡張工事 起工昭和 45 年 11 月～竣工昭和 46 年 1 月 大谷地地区（飯野地区（岩崎・吉野・境））
・昭和 50 年 6 月 6 日第 3 次拡張事業認可	・計画給水人口 18,000 人 山崎取水塔及び導水施設新設・六本木浄水場新設・八幡山配水池新設 ・山崎取水塔・導水管 着手　昭和 51 年 2 月 1 日 竣工　昭和 51 年 4 月 10 日 ・六本木浄水場 着手　昭和 50 年 8 月 20 日 竣工　昭和 51 年 7 月 10 日 ・送水管 着手　昭和 51 年 5 月 24 日 竣工　昭和 51 年 8 月 20 日 ・八幡山配水池 着手　昭和 51 年 6 月 20 日 竣工　昭和 51 年 11 月 30 日
・昭和 53 年 3 月	・飯野川地区（相野谷・中島・皿貝・馬鞍）給水開始 二俣地区（梨の木舟渡・大土・大森・三輪田・三輪田中・三輪田下）給水開始 大谷地地区（新田）給水開始
・昭和 53 年 5 月 24 日第 3 次追加拡張事業認可	・計画給水人口 18,000 人 大川無水源地域簡易水道施設整備事業 起工　昭和 53 年 6 月 竣工　昭和 54 年 3 月
・昭和 54 年　4 月	・大川地区（福地・針岡・釜谷・尾の崎・長面（長面簡易水道区域を除く）給水開始
・昭和 55 年 3 月 3 日第 4 次拡張事業認可	・計画給水人口 18,500 人 大川地区（長面）長面簡易水道区域を廃止し上水道へ編入
・平成 16 年　6 月	・給水区域内水道未普及地域解消事業 着手　平成 16 年 6 月 16 日 竣工　平成 17 年 3 月 10 日
・平成 17 年　4 月	・大川地区（針岡（芦早地域））給水開始

５．河南町水道事業の推移

はじめに

河南町は，昭和 30 年 3 月 21 日町村合併促進法に基づき，広淵村，須江村，北村，前谷地村，鹿又村の 5 ヶ村が合併し，町制を施行した。

県都仙台市の北東部 40ｋｍ，桃生郡の西に位置し，東は 1 級河川旧北上川を境に桃生町，河北町，南は石巻市，矢本町，西は南郷町，涌谷町にそれぞれ接している。

町域面積は，69.33k ㎡で，西部は県立自然公園旭山を中心に丘陵が町境に沿って連なり，北部と中央部に山地があるほかは，海抜 0.6m から 4.4m のゆるやかな勾配をなす平坦地である。

水道事業は，昭和 29 年旧前谷地村に簡易水道が布設されたのが始まりであり，その後各地区に簡易水道が布設され，昭和 40 年には全町に水道が普及した。昭和 43 年には，各簡易水道を上水道（計画給水人口 20,000 人・1 日最大給水量 3,000 ㎥）に統合した。

しかし，主な水源が深井戸であったため，水量の減少や水質の悪化により，廃止に至る深井戸もあり，昭和 45 年頃より需要期には水不足をきたすようになった。

そのため，水源を旧北上川に求め，昭和 49 年から昭和 53 年まで第 1 次拡張事業（総事業費 10 億 3,100 万円）を行い，和渕取水場，山崎浄水場，山崎配水池等の主要設備を整備し，安定的に供給できるようになった。

その後，昭和 62 年には夏季時の藻臭対策として，活性炭ろ過装置（処理能力:1 日当たり 7,000 ㎥）を設置した。また，平成 4 年から平成 12 年には，老朽管（石綿セメント管）更新事業（総事業費 257,200 万円）を実施し，町内の石綿セメント管（約 63,000m）を全廃し，現在に至っている。

６．桃生町水道事業の推移

はじめに

桃生町は，宮城県の中核都市，仙台市から北東へ 65 km，石巻市から 20 kmのところに位置し，東に河北町，西に涌谷町，南は河南町，北は豊里町と隣接し，南北 13 km，東西 7 km，総面積 43.33k ㎡の純農村の町である。

○創設事業

着　工　　昭和 37 年 9 月　　竣　工　　昭和 38 年 9 月

事業費　　48,025 千円

桃生町の水道は，水源を北上川表流水に求めて，昭和 39 年 4 月に給水開始している。創設当初の計画は，給水人口 5,000 人，1 日最大給水量 850 ㎥で簡易水道として発足しましたが，加入者の増加や生活様式の変革等で，水の需要も年々増加の一途をたどり水不足が生じたため，昭和 47 年 4 月に事業経営の変更を行い上水道へ移行するとともに，昭和 52 年度目標に町全域（山田地区を除く）を給水区域とする計画給水人口 8,500 人，1 日最大給水量 1,800 ㎥としての第一次拡張事業を実施した。

更に増加する水の需要に対処するため，昭和 52 年度，昭和 53 年度の 2 ヶ年に亘り，給水人口 9,500 人，1 日最大給水量 4,275 ㎥としての第二次拡張事業を行い，現在も小口径管の増径布設替工事等を実施している。

○第 1 次拡張事業

着　工　　昭和 47 年 9 月　　竣　工　　昭和 48 年 3 月

事業費　　78,365 千円

○第 2 次拡張事業

着　工　　昭和 52 年 9 月　　竣　工　　昭和 54 年 3 月

事業費　　335,643 千円

７．北上町水道事業の推移

はじめに

北上町は，宮城県の北東部に位置する石巻市の北北東部に位置し，日本一を誇るヨシ原は「日本の音風景 100 選」にも選定されている。海あり山あり川ありと風光明媚な町で，産業としては，農業と漁業の町で特に追波湾のワカメ・コンブ・ホタテの養殖が有名である。

また，旧北上町は桃生郡橋浦村と本吉郡十三浜村とが合併した異色の町であり，橋浦地区，吉浜地区，相川地区の三地区に大別される。

水道事業については，橋浦地区の一部を除き無認可の水道組合（35 組合）が町内にあり，それぞれ管理されていた。しかし，滅菌設備がなく保健所からの指導もあり昭和 53 年に認可水道が完成（北上簡易水道は厚生省補助，相川簡易水道は水産庁補助事業）するまでの間，町が管理面をバックアップすることとし，滅菌設備設置並びに水質検査への補助を行ってきた。

１北上簡易水道

・昭和 32 年 9 月 6 日事業創設認可 （県指令第 8550 号）	・計画給水人口 1,200 人 竣工昭和 33 年 3 月
・昭和 33 年 4 月 1 日 供用開始	・橋浦地区の一部地区給水開始 200 ㎥/日
・昭和 41 年 8 月 24 日 変更認可 （県指令第 9232 号）	・竣工昭和 42 年 7 月 原水不足のため第二水源（深井戸）工事
・昭和 49 年 9 月 2 日 変更認可 （県指令第 7810 号）	・竣工昭和 50 年 10 月 30 日 旧水源 2 箇所を廃止し，水源改良（浅井戸）工事 263 ㎥/日
・昭和 50 年 11 月 6 日 変更認可 （県指令第 9504 号）	・計画給水人口 4,500 人 拡張工事 起工昭和 50 年～竣工昭和 57 年 3 月 1,576 ㎥/日
・昭和 57 年 5 月 31 日 供用開始	・橋浦地区・吉浜地区 給水開始

２相川簡易水道

・昭和 53 年 11 月 15 日事業創設認可 （県指令第 11098 号）	・計画給水人口 510 人 竣工昭和 56 年 3 月 397.3 ㎥/日
・昭和 56 年 4 月 1 日 供用開始	・相川地区の一部 給水開始
・昭和 59 年 9 月 1 日 変更認可 （県指令第 27 号）	・着工 昭和 59 年 9 月～竣工 昭和 63 年 3 月 計画給水人口 1,530 人 713 ㎥/日
・昭和 63 年 4 月 1 日	・相川地区全域 給水開始
・平成 17 年 3 月 30 日 変更認可	・計画給水人口 1,070 人 500 ㎥/日

８．雄勝町水道事業の推移

はじめに

雄勝町は宮城県の東端牡鹿半島の北方に位置し，北東部は太平洋に面している。町のほぼ中央から東部は小半島を成し，その南西部に雄勝湾が北西の首部には名振湾，船越湾を形成している。

町は南三陸金華山国定公園の牡鹿半島の北側にあり，海と山の豊かな自然に恵まれている。

水道事業は，各地域で井戸水や表流水で生活をしていたが，昭和 22 年，伝染病（赤痢）が集団発生したことを機に，豊富で安全な飲料水を供給する水道施設の設置が強く望まれていた。

○創設事業

着　工　　昭和 29 年 3 月　　竣　工　　昭和 47 年 3 月

伝染病（赤痢）対策が機で，豊富で安全な飲料水を供給する水道施設が昭和 28 年度に大須地区に簡易水道を設置してから名振地区を最期に昭和 46 年度までに 13 箇所に設置完了した。

○拡張事業

着　工　　昭和 49 年 8 月　　竣　工　　昭和 52 年 3 月

事業費　　221,212 千円

山の荒廃等が進み自然条件の変化によりほとんどの施設共に渇水時期には，所定の水量が得られず，特に本町東部地区の羽坂桑浜地区，大須地区は時間給水を余儀なくされ，水不足が深刻となり昭和 47 年度に大浜地区において，地下水のテストボーリングを実施したところ本計画による大須，羽坂桑浜，熊沢，船越，立浜，大浜の 6 地区簡易水道及び新たに計画している荒地区をあわせても，充分な水量を得られる事を確認したので，昭和 49 年 9 月 5 日，事業の認可を受け浄水場，取水ポンプ，送水ポンプ，送水管 13,761m の布設を完了した。

○拡張事業

着　工　　昭和 52 年 9 月　　竣　工　　昭和 53 年 3 月

事業費　　38,702 千円

増加するプールや給食センター等の施設への給水需用に対応するため，テストボーリングを実施し，1,200 ㎥/日の水量確保が可能である事を確認できたことから，昭和 52 年 6 月 30 日事業の認可を受け受水槽，取水ポンプ，送水ポンプ，送水管 1,180m の布設を完了した。

○拡張事業

着　工　　昭和 54 年 9 月　　竣　工　　昭和 55 年 3 月

事業費　　9,000 千円

雄勝簡易水道に明神地区，小島地区を統合するため昭和54年3月10日事業の認可を受け送水管392m の布設を完了した。

○小規模水道（原地区）

着　工　　昭和 55 年 10 月　　竣　工　　昭和 56 年 3 月

事業費　　14,400 千円

林業構造改善村落特別対策事業により昭和 55 年 11 月届出をして本町唯一の山村集落で，未給水地区である原地区（18 戸）に簡易水道による給水等を衛生，生活環境の改善を図るため布設整備した。

○拡張事業
　着　工　　昭和 60 年 7 月　　竣　工　　昭和 61 年 3 月
　事業費　　35,766 千円
　名振地区，小浜地区の水質の悪化，水量不足により雄勝簡易水道に統合するため昭和 60 年 6 月 3 日事業の認可を受け受水槽，送水ポンプ，送水管 2,235m の布設を完了した。

○拡張事業
　着　工　　平成 14 年 5 月　　竣　工　　平成 22 年 3 月
　事業費　　1,837,000 千円
　近年全体的に渇水期の取水量の不足が問題となっており，この不足水量を仮設水源や小規模な予備水源により賄っていた。また，地下水の過剰取水による海水の混入やクリプトスポリジウム，ジアルジア等病原性原虫の恐れなどにより，新たな水源開発や浄水設備の改良が必要となっていた。
　さらに，水道の水源，浄水場，配水池，ポンプ場等の施設は約 50 箇所と多く，これが町内に広く配置されているため，施設の運転管理も容易でない状況となっている。平成 14 年 3 月 26 日に事業認可受け 3 つの簡易水道で事業経営を行うことになった。

９．牡鹿町水道事業の推移

はじめに
　牡鹿町は，牡鹿半島の先端に位置しており，前方は太平洋に面し，後方は山々をもって女川町と接し，紺碧の海と点在する美しい島々，そして南三陸金華山国定公園を中心としたリアス式特有の海岸美が牡鹿の風光を形成している。
　牡鹿町は旧鮎川町と旧大原村が合併し，地理的な関係から 10 の簡易水道が広く点在している。

各簡易水道事業推移

事業認可	認可 年月日	起工	竣工	事業費 （千円）	計画給水 人口（人）	計画１人１日 最大給水量 （ℓ）	計画１日 最大給水量 （㎥）
鮎川簡易水道施設推移							
新設	S27.2.20	S27.8	S29.9	28,000	5,000	170	850
第１次拡張	S49.10.1	S49.12	S50.3	30,000	3,300	300	2,500
泊簡易水道施設推移							
新設	S33.9.8	S33.11	S34.2	35,000	700	150	105
第１次拡張	S58.6.13	S58.7	S59.3	58,000	350	200	130
十八成簡易水道施設推移							
新設	S34.8.14	S34.9	S35.3	4,300	800	150	120
第１次拡張	S55.6.30	S55.7	S56.3	26,000	800	200	220
大原簡易水道施設推移							
新設	S41.6.16	S41.7	S42.3	15,000	1,800	150	270
第１次拡張	S59.6.8	S59.7	S60.3	284,300	1,470	320	470
新山簡易水道施設推移							
新設	S37.8.24	S37.8	S38.3	1,700	250	160	40
網地島簡易水道施設推移							
新設	S38.8.28	S38.9	S39.9	69,000	2,800	161	450
第１次拡張	S51.10.18	S51.10	S52.3	131,000	2,800	214	600

事業認可	認可 年月日	起工	竣工	事業費 （千円）	計画給水 人口（人）	計画１人１日 最大給水量 （ℓ）	計画１日 最大給水量 （㎥）
大谷川簡易水道施設推移							
新設	S39.9.3	S39.8	S40.3	2,000	220	182	40
寄磯簡易水道施設推移							
新設	S40.9.28	S40.9	S41.3	13,700	800	163	130
鮫浦簡易水道施設推移							
新設	S47.9.1	S47.10	S48.3	7,000	170	150	25.5
谷川簡易水道施設推移							
新設	S57.6.1	S57.7	S58.2	115,100	320	313	100

4　水道のあゆみ（年表）

○石巻市水道事業所のあゆみ

年	主な事業	主な制度など
大正 13 年		・石巻町会で町営上水道許可申請を議決
大正 14 年		・内務大臣から同事業認可される
昭和 3 年		・石巻町会で水道使用条例を議決 ・石巻町会で町営上水道布設を議決
昭和 4 年		・石巻町水道部を設置
昭和 5 年	・上水道起工式を挙行	
昭和 7 年	・鹿又取水場，大街道浄水場，鰐山配水場が完成（通水試験を実施） ・大街道浄水場で通水式を挙行	
昭和 8 年	・上水道布設全事業完成，給水を開始（施設能力 6,600 ㎥/日） ・市制施行（世帯数 5,380 戸，人口 30,995 人）	・水道部を廃止，水道課を設置
昭和 26 年	・第 1 次水道施設拡張事業着手	
昭和 27 年		・水道工事指定店制度を導入
昭和 29 年		・地方公営企業法の適用を受ける ・水道事業所を設置（庶務，業務，経理，工務） ・水道事業管理者制度を設置
昭和 30 年	・市営荻浜簡易水道新設事業着手	・蛇田村合併　(S30. 1. 1)（世帯数 11,703 戸，人口 59,313 人） ・荻浜村合併　(S30. 4. 10)（世帯数 12,534 戸，人口 64,311 人）
昭和 31 年	・市営荻浜簡易水道完成　(S31. 5. 31)（施設能力 96 ㎥/日）	
昭和 33 年		・水道事業所に課制を採用（管理課，工務課）
昭和 34 年	・第 1 次水道施設拡張事業完成（施設能力 10,000 ㎥/日） ・第 2 次水道施設拡張事業着手	・渡波町合併　(S34. 5. 15)（世帯数 16,017 戸，人口 78,218 人） ・石巻市長が日本水道協会宮城県支部長に選

年	主な事業	主な制度など
昭和 34 年		任され，事務局を設置
昭和 38 年	・渡波町上水道を統合	
昭和 39 年	・第 2 次水道施設拡張事業完成 （施設能力 15,000 ㎥/日） ・第 3 次水道施設拡張事業着手	・水道料金平均 48.4%改定
昭和 40 年	・矢本町，鳴瀬町から分水の要請	・水道料金収納委託制度を採用
昭和 41 年	・蛇田浄水場完成 （施設能力 55,000 ㎥/日）	・水道料金調定事務を電算委託
昭和 42 年	・蛇田浄水場供用開始 ・市営小竹浜簡易水道新設事業着手	・稲井町合併　（S42.3.23） （世帯数 24,330 戸，人口 103,552 人）
昭和 43 年	・市営小竹浜簡易水道完成（S43.3.25） （施設能力 90 ㎥/日）	・水道事業所新庁舎完成 ・水道料金メーター検針委託制度採用
昭和 43 年	・矢本町，鳴瀬町に分水を開始 ・湊配水場完成（有効容量 6,700 ㎥）	
昭和 44 年	・第 3 次水道施設拡張事業完成 （施設能力 31,500 ㎥／日） ・大瓜，井内を給水区域に編入 ・第 4 次水道施設拡張事業着手	
昭和 45 年	・市営田代浜簡易水道新設事業着手	
昭和 46 年	・市営田代浜簡易水道完成（S46.3.26） （施設能力 150 ㎥/日） ・市営福貴浦簡易水道新設事業着手	
昭和 47 年	・市営福貴浦簡易水道完成（S47.12.10） （施設能力 48 ㎥/日）	
昭和 48 年	・第 4 次水道施設拡張事業完成 （施設能力 51,500 ㎥/日） ・第 5 次水道施設拡張事業着手 ・鰐山配水場に遠隔装置を導入	・水道料金平均 45.0%改定 ・異常渇水 ・ろ過池清掃作業を委託（大街道浄水場）
昭和 50 年	・第 5 次水道施設拡張事業計画変更 （事業費 57 億 3 千万円に増額）	・水道事業管理者制度を廃止 ・市長の専決，部長制を廃止 ・水道事業所を水道部に改組

年	主な事業	主な制度など
昭和 50 年		・水道料金平均 60.0%改定 ・水道加入金制度を導入 ・水道部安全衛生委員会を設置
昭和 51 年	・市営月浦簡易水道新設事業着手	・水道部機構改革 （次長制，3 課制～総務，給水，施設課） 石巻市水道事業経営審議会を設置 ・水道部経営改善委員会を設置 ・水道料金の口座振替制度を導入 ・水道週間行事の一環として「一日水道部長」を委嘱
昭和 52 年	・市営月浦簡易水道完成　(S52.12.31) （施設能力 52 ㎥/日）	・水道料金平均 29.68%改定 ・簡易水道の料金の一本化 （荻浜，小竹浜，田代浜，福貴浦） ・給水課に漏水防止係を設置 ・水道部車両及び各施設に無線装置を設備
昭和 53 年	・流留配水場完成（有効容量 3,500 ㎥） ・排水処理施設完成 （大街道，蛇田浄水場） ・第 1 次配水管整備事業着手 （昭和 53 年度～昭和 57 年度） ・第 1 次漏水防止対策事業着手 （昭和 53 年度～昭和 57 年度） ・第 1 次配水管更生工事事業着手 （昭和 53 年度～昭和 57 年度）	・宮城県沖地震発生　(S53.6.12) （全市停電，鹿又取水場が取水不能，全市全域断水） ・異常渇水 ・給水装置工事竣工図をﾏｲｸﾛﾌｨﾙﾑ化 (S53.11.30)
昭和 54 年	・大沢水源廃止 ・第 5 次水道施設拡張事業完成 ・高区配水塔撤去　(S54.3)	・国の水道広域化施設整備の特定事業採択 （国庫補助 1/3） ・石巻市水道事業長期基本計画を策定 ・水道料金平均 20.62%改定 ・開発負担金制度を導入 ・石巻市水道資料館完成（大街道浄水場内） ・ﾏｲｸﾛﾌｨﾙﾑ化した給水装置工事竣工図の複写図交付・閲覧実施　(S54.4.1)

○企業団のあゆみ

年	主な事業	主な制度など
昭和 55 年	・石巻地方広域水道企業団創設事業に着手	・石巻地方広域水道企業団設立協議会を設置 ・石巻市，矢本町，鳴瀬町の 1 市 2 町が石巻地方広域水道企業団の設立に関し協定書に調印 ・石巻地方広域水道企業団設立，業務開始（S55.10.14）
昭和 56 年		・石巻市の水道料金（上水道，簡易水道）を平均 34.05%改定
昭和 57 年	・創設事業鹿又取水場（1 号取水塔）完成 ・大街道浄水場滅菌方式を次亜塩素酸ナトリウムへ改良	・宅地内修繕工事を全面的に水道工事指定店へ移行 ・納入組合奨励制度を改善
昭和 58 年	・蛇田浄水場滅菌方式を次亜塩素酸ナトリウムへ改良 ・第 2 次漏水防止対策事業着手（昭和 58 年度～昭和 62 年度） ・第 2 次配水管更生工事事業着手（昭和 58 年度～昭和 62 年度） ・沼津，裏沢田，真野地区配水管布設（S58.2.28　230 戸） ・小島地区配水管布設（S58.11.30　23 戸）	・水道料金の口座振替を郵便局でも実施
昭和 59 年	・須江山浄水場管理本館完成 ・須江山配水場配水池完成（緊急遮断弁設置）（PC タンク有効容量 6,800 ㎥） ・小積浜簡易水道新設事業着手 ・第 2 次配水管整備事業着手（昭和 59 年度～昭和 63 年度） ・南境地区配水管布設（S59.9　165 戸）	・水道料金統一（矢本町，鳴瀬町の料金を石巻市の料金に統一） ・水道料金調定収納事務にオンライン・システム導入
昭和 60 年	・小積浜簡易水道完成（S60.6　126 戸）（施設能力 100 ㎥/日） ・土和田地区配水管布設（S60.6.30　16 戸）	・企業団行政改革推進本部及び行政改善委員会設置 ・企業団団章を制定
昭和 61 年	・棚橋地区配水管布設（S61.3.25　56 戸） ・亀山地区配水管布設（S61.12　56 戸）	・大街道浄水場が石巻市緑化推進モデル事業所に指定

年	主な事業	主な制度など
昭和62年	・八津地区配水管布設（S62.6　63戸） ・土和田地区配水管布設（S62.9　8戸） ・創設事業（須江山浄水場）施設工事完成（施設能力25,000㎥/日）	・企業団水道工事指定店の地域割撤廃 ・県公共料金等暴力対策協議会石巻地方支部設立 ・企業団機構改革実施　(S63.4.1) 給水課を営業課に改組，施設課から浄水部門を分離，浄水課を新設し，４課制となる
昭和63年	・須江山浄水場供用開始　(S63.6.1)	
平成元年	・石巻地方広域水道事業変更認可申請（創設変更事業着手） ・大瓜入地区配水管布設（H1.8　97戸） ・沢田日影山地区水道施設移管　(H1.8　14戸) ・流留配水場配水池増設（PCタンク有効容量 4,000㎥） ・須江山浄水場非常用発電機装置完成　(H1.2) ・鹿又取水場自家用発電機装置設置完成　(H1.5) ・第3次漏水防止対策事業着手（平成元年度～平成5年度） ・第3次配水管整備事業着手（平成元年度～平成5年度）	・企業団機構改革実施　(H1.4.1) 工事検査監制度を新設 ・水道料金，水道加入金及び開発負担金に消費税相当額転嫁改定　(H1.4.1) 基本料金と水量料金の合計額に103/100を乗じて得た額（円未満端数切捨）に改定（水道料金は6月調定分より適用） ・簡易水道事業に関する協定の締結　(H1.6.27) ・上水道の広域化対策に要する経費の負担に関する協定の締結　(H1.12.20) ・企業団企業用資産等の取り扱いに関する協定の締結　(H1.12.20) ・企業団職員に係る基礎年金搬出金に係る公的負担に要する経費の負担に関する協定の締結　(H1.12.20)
平成2年	・石巻地方広域水道事業変更認可　(H2.3.30) ・新庁舎建設工事着手　(H2.6.11) ・荻浜系送水管布設工事着手　(H2.7) ・佐須浜地区配水管布設工事着手　(H2.9) ・蛇田浄水場電気計装改良工事着手	・簡易水道事業に関係する協定の一部を改定する協定の締結　(H2.2.5) ・水道料金を平均16.90%改定（6月調定分より適用） ・穿孔業務の一部（口径 φ13㎜～φ40㎜）を水道工事指定店施工に改善　(H2.4.1) ・給水装置工事に使用する材料及び器具等の検査制度見直しの実施　(H2.4.1) ・給水装置工事竣工図にCADシステム導入　(H2.4)
平成3年	・大街道浄水場4号ろ過池漏水防止工事完了　(H3.3.20) ・新庁舎建設工事竣工　(H3.3.25) ・荻浜系送水管布設工事（田代浜地区海底管）完成4,142m　(H3.3)	・渡波営業所の廃止統合　(H3.3.31) ・営業部門の改善実施 電話受付による中止・再開業務の現地処理及び水道料金の現地精算方式の導入　(H3.4.1)

年	主な事業	主な制度など
平成３年	・新庁舎開庁　(H3.6.4) ・新庁舎での業務開始　(H3.6.10) ・新庁舎落成式　(H3.7.20) ・佐須浜地区上水道給水開始 (H3.12.25　35戸)	・給水装置工事申請，設計審査等の事務処理の一元化　(H3.4.1) ・給水管の口径を最低φ20mm以上と，給水栓数によりメーター口径を設定する旨改定　(H3.4.1)
平成４年	・須江山配水場配水池増設　(H4.9.30) (PCタンク有効容量 6,800㎥)	・委託集金制度廃止　(H4.3.31) ・水道料金未収金整理員を配置　(H4.4.1) ・水道料金の口座振替を漁業協同組合でも実施　(H4.4.1) ・検針業務にハンディ・ターミナル導入 (H4.7)
平成５年	・蛇田浄水場電気計装設備改良工事完了 (H5.3.19) ・小竹浜地区へ上水道給水開始 (H5.10.20　84戸) ・西部地区管理事務所建設工事に着手 (H5.11.2)	・企業団機構改革実施　(H5.4.1) 施設課を建設部門と管理部門に分離 建設課と施設管理課に改組し５課制
平成６年	・蛤浜地区へ上水道給水開始 (H6.3.10　14戸) ・西部地区管理事務所建設工事完了 (H6.3.15) ・折浜地区へ上水道給水開始 (H6.7.1　28戸) ・第４次漏水防止対策事業着手 (平成６年度～平成10年度)	・矢本，鳴瀬営業所を統合 西部地区管理事務所として業務開始 (H6.4.1) ・水道料金を平均15.74%改定 (６月調定分より適用) ・給水装置関係図書等に光ファイリングシステム導入　(H6.4.1) ・異常渇水　(対策本部設置H6.8.1～9.1) ・1/17阪神淡路大震災災害復旧応援 (H7.2.2)
平成７年	・石巻専修大学と官学共同研究着手 (H7.4.28) ・桃浦地区へ上水道給水開始 (H7.6.20　91戸) ・稲井系送水管布設工事着手　(H7.11) ・粉末活性炭供給装置工事着手 (H7.12.26)	・企業団機構改革実施　(H7.4.1) 総合企画担当，防災対策担当職員を配置 ・浄水施設等特別警戒態勢と巡視の強化 (H7.4.6～4.20) ・石巻市管工事業協同組合と災害時応援体制協定書に調印　(H7.10.19)
平成８年	・粉末活性炭供給装置完成　(H8.6.25) ・荻浜地区へ上水道給水開始 (H8.12.20　54戸)	・企業団職員提案制度を制定　(H8.3.22) ・埼玉県南水道企業団と災害時における相互応援に関する協定書調印　(H8.4.24) ・設計積算システム導入　(H8.5.1) ・Ｏ－157対策として残留塩素0.2mg／リットル

年	主な事業	主な制度など
平成８年		以上保持処理実施　(H8.7.29)
平成９年	・防災倉庫完成　(H9.3) ・月浦地区へ上水道給水開始 (H9.6.25　41 戸) ・侍浜地区へ上水道給水開始 (H9.6.25　17 戸)	・水道料金，水道加入金及び開発負担金に消費税相当額転嫁改定　(H9.4.1) 基本料金と水量料金の合計額に 105/100 を乗じて得た額（円未満端数切捨）に改定 （水道料金は６月調定分より適用） ・穿孔業務を指定店施工に移行（口径 φ50 ㎜以上）　(H9.4.1) ・企業団災害対策実施計画書（災害時職員行動マニュアル）作成　(H9.6) ・給与等口座振込開始　(H9.8)
平成 10 年	・小積浜，牧浜，竹浜，狐崎浜，各地区へ上水道給水開始 (H10.3.16　合計 106 戸) ・浄水施設等改良計画基本設計策定 (H10.8) ・水沼配水場配水池完成（緊急遮断弁設置）　(H10.10.28) （RC タンク有効容量 400 ㎥） ・小多田地区へ上水道給水開始 (H10.12.9　14 戸) ・福貴浦地区へ上水道給水開始 (H10.12.21　37 戸)	・横流式沈澱池水面の浮上遮光シートの使用により次亜塩素酸ナトリウムの低減化考案　(H10.2) ・指定給水装置工事事業者制度　(H10.4.1)
平成 11 年	・浄水施設等改良事業実施計画設定 (H11.1) ・田代浜地区へ上水道給水開始 (H11.3.17　77 戸) ・浄水施設等改良工事着手 （平成 11 年度～平成 20 年度） ・鹿又取水場警備業務無人化　(H11.4) ・牧浜地区へ上水道給水開始 (H11.4.23　4 戸) ・稲井未整備地区（高木，水沼）へ上水道給水開始　(H11.5.31　220 戸) ・第５次漏水防止対策事業着手 （平成 11 年度～平成 15 年度） ・南境配水場配水池完成（緊急遮断弁設置）　(H11.10.27) （PC タンク有効容量 2,000 ㎥） ・須江山配水場３・４号配水池増設 (H11.12.1)	・PH 低減化のための曝気装置設備試験設置（仁斗田配水場）　(H11.6.10) ・企業団コンピューター西暦 2000 年問題対策本部を設置し，Y2K 問題に対し，全庁的な取り組みを図った　(H11.8.1)

年	主な事業	主な制度など
平成 11 年	（PC タンク二重構造有効容量 11,500 ㎥）	
平成 12 年	・創設変更事業完成 ・石巻専修大学と官学共同研究終了 (H12.3.31) ・南境地区給水開始　(H12.4.7)	・災害対策用小型造水機を田代島に配備 (H12.2.22) ・企業団機構改革実施　(H12.4.1) 総務課より財務会計係，企画広報係が分離し，新たに経営企画課を設置６課制となる ・水道意識調査を実施　(H12.8)
平成 13 年	・蛇田浄水場水質測定設備改良工事完成 (H13.3) ・蛇田浄水場薬品注入設備改良工事完成（ポリ塩化アルミニウム・次亜塩素酸ナトリウム・消石灰）　(H13.9)	・インターネットにホームページを開設 (H13.3.15) ・石巻地方広域水道整備計画の終息を関係７町と合意　(H13.3.31) ・中止・再開現地処理業務委託　(H13.4.1) ・図面管理ファイリングシステム稼動開始 (H13.4.1) ・コンビニエンスストア収納開始 （6 月調定分より適用）
平成 14 年	・沢田送水ポンプ場及び沢田配水場給水開始　(H14.5.1) ・蛇田浄水場 1･2 号横流式沈澱池及び 1･2 号重力式急速ろ過池改良工事完成 (H14.11) ・蛇田浄水場須江山配水場系送水ポンプ送水開始（蛇田系直送ポンプによる配水区域を須江山配水場系に切替え） (H14.11)	・水道料金未収金整理員制度廃止 (H14.3.31) ・企業団機構改革実施　(H14.4.1) 営業課より審査係，検査係が分離し新たに給水装置課を設置，７課体制となる。 ・給水区域全域の現地精算を除く中止・再開現地処理業務を民間委託　(H14.4.1) ・財務会計システム稼動開始　(H14.7.1) ・水道使用者意識調査を実施　(H14.9) ・企業団情報公開条例施行　(H14.10.1)
平成 15 年		・企業団総合計画策定　(H15.2.6) ・平成 16 年 6 月から公共下水道等の使用料を水道料金と同時徴収するため石巻市矢本町及び鳴瀬町と「公共下水道等の使用料を水道料金と同時徴収する事務の共同処理に関する協定書」を締結　(H15.2.28) ・水道法改正による貯水槽水道設置状況調査 (H15.3.14) ・企業団例規集のデータベース化導入 (H15.4.1) ・宮城県三陸南地震発生　(H15.5.26) 午後 6 時 24 分　石巻地区　震度 6 弱 ・宮城県北部地震発生　(H15.7.26) 午前 0 時 13 分　石巻地区　震度 5 弱

年	主な事業	主な制度など
平成 15 年		矢本・鳴瀬　〃6 弱 午前 7 時 13 分　石巻地区　震度 5 強 矢本・鳴瀬　〃6 強 矢本・鳴瀬地区で 1,500 戸断水 （30 日午前 4 時復旧） ・契約システム稼動開始　(H15.8.1)
平成 16 年	・大街道浄水場薬品注入設備（ポリ塩化アルミニウム・次亜塩素酸ナトリウム・消石灰）改良工事及び水質測定設備工事が完成し稼動開始　(H16.3) ・流留配水場緊急遮断弁設置工事完成　(H16.3.16) ・第 6 漏水防止対策事業着手 （平成 16 年度～平成 20 年度）	・人事・給与システム稼動開始　(H16.1.1) ・公共下水道等使用料同時徴収開始 （6 月調定分より適用） ・宮城県市町村職員退職手当組合に加入　(H16.4.1) ・10/23 新潟県中越地震被災地へ応急給水応援　(H16.10.25)
平成 17 年	・蛇田浄水場 3・4 号横流傾斜板式沈澱池及び 3 号重力式急速ろ過池改良工事完成　(H17.2) ・雄勝簡易水道原浄水場完成　(H17.3) ・企業団による公営簡易水道共同処理の事業変更認可　(H17.3) ・蛇田浄水場 2 号浄水池防食塗装工事完成　(H17.8)	・合併により給水区域の拡大 矢本町と鳴瀬町が合併により「東松島市」に，石巻市は近隣 6 町（河北町・河南町・桃生町・北上町・雄勝町・牡鹿町）と合併し新たな「石巻市」となり，新 2 市体制の広域水道事業が開始 企業長事務部局 8 課，6 営業所，1 管理事務所，24 係 議会事務部局　1 局，1 係 監査委員事務部局　1 局，1 係 (H17.4.1) ・災害対策用小型造水機を網地島に配備　(H17.4.1) ・水道料金統一（企業団構成市町の合併による給水区域の拡大に伴い，旧河北町，旧河南町，旧桃生町，旧北上町，旧雄勝町，旧牡鹿町の水道料金を企業団の料金に統一，6 月調定分より適用）　(H17.4.1)
平成 18 年	・須江山浄水場水質測定設備改良工事完成　(H18.3) ・湊配水場緊急遮断弁設置工事完成　(H18.3)	・8/16 宮城地震発生　(H17.8.16) 午前 11 時 46 分　石巻市・東松島市 震度 5 強

年	主な事業	主な制度など
平成 18 年	・相川簡易水道相川浄水場完成 (H18.3) ・大塩配水場緊急遮断弁設置工事完成 (H18.11) ・浄水場遠方監視制御設備工事完成 (H18.11)	・企業団機構改革実施　(H18.4.1) 浄水施設等改良事業により蛇田浄水場と大街道浄水場を混合体制とする（交替制勤務 33 人体制） 大街道浄水場長及び浄水係長を廃止 ・台風規模の低気圧通過　(H18.10.6) 雄勝，牡鹿地区に被害集中し，停電により送水ポンプ停止のため，給水活動開始　(10 月 10 日完全通電)
平成 19 年	・蛇田浄水場 5・6 号沈澱池及び 4 号ろ過池改良工事完成　(H19.2) ・雄勝簡易水道三本松取水場完成 (H19.2) ・鰐山配水場ポンプ設備改良工事完成 (H19.3) ・浄水場セキュリティ設備工事完成 (H19.3) ・雄勝簡易水道坊ヶ沢浄水場完成 (H19.3) ・大街道浄水場遠隔監視による無人化 (H19.4) ・上水道施設整備事業着手 (H19.4) ・野蒜配水場緊急遮断弁設置工事完成 (H19.12)	・企業団機構改革実施　(H19.4.1) 浄水施設等改良事業により蛇田浄水場と須江山浄水場を混合体制とする（交替制勤務 24 人体制） 須江山浄水場長及び浄水係長を廃止 浄水課蛇田浄水場に維持係新設 浄水課施設維持係を施設係に係名を改正 経営企画課経営企画係を企画係に係名を改正 6 営業所のうち 4 営業所を統合し，北部地区管理事務所とし石巻市河北総合支所内に設置 河南営業所を企業団本部内に統合 企業長事務部局 8 課，1 営業所，2 管理事務所 ・水道ビジョン策定　(H19.12.1)
平成 20 年	・鮎川簡易水道事業経営変更認可（簡易水道統合）　(H20.3) ・十八成，網地島簡易水道事業経営廃止許可　(H20.3) ・須江山浄水場遠隔監視による無人化 (H20.4)	・企業団機構改革実施　(H20.4.1) 浄水施設等改良事業により須江山浄水場

年	主な事業	主な制度など
平成 20 年		を無人化とする（交替制勤務 20 人体制） ・営業課業務係を廃止し，所管業務を調定係及び収納係に移管　(H20.4.1)
平成 21 年	・北上・相川・大原・谷川・大谷川・鮫浦及び寄磯簡易水道事業経営廃止許可　(H21.2) ・雄勝簡易水道大浜浄水場完成（H21.2） ・石巻地方広域水道事業経営変更認可（簡易水道統合整備）　(H21.3) ・雄勝地区中央監視設備設置工事完成　(H21.3) ・鰐山配水場築造工事完成（PC 造 4,000 ㎥　1 池）　(H21.3) ・浄水施設等改良事業完了　(H21.3) ・第 7 次漏水防止対策事業着手（平成 21 年度～平成 25 年度） ・簡易水道統合施設整備事業及び鮎川統合簡易水道施設整備事業の国庫補助事業着手　(H21.4) ・基幹施設耐震診断（1 次診断）調査業務実施（鹿又取水場ほか 11 施設）　(H21.7)	・浄水施設等改良事業完了に伴い，須江山及び大街道浄水場完全無人化（交替制勤務 17 人体制）　(H21.4.1)
平成 22 年	・山崎浄水場及び和渕取水場休止により山崎系配水エリアを須江山系に変更　(H22.3) ・雄勝簡易水道大須浄水場休止　(H22.3) ・河南山崎系送水管布設工事完成　(H22.3) ・雄勝簡易水道施設整備事業完成　(H22.3) ・石巻大橋送水管整備事業着手　(H22.4) ・石綿セメント管更新事業の国庫補助事業着手　(H22.6) ・湊配水場耐震診断（2 次診断）調査業務実施　(H22.12)	・工事検査監を工事検査室に改正（H22.4.1）
平成 23 年	・鰐山配水場 3 号配水池内面防食工事完成　(H23.1) ・南配水池築造工事完成　(H23.2) ・須江山浄水場耐震診断（2 次診断）調	・東北地方太平洋沖地震(東日本大震災)発生午後 2 時 46 分　石巻市　震度 6 弱

年	主な事業	主な制度など
平成 23 年	査業務実施 (H23.3) ・大原浄水場前処理設備工事完成 (H23.3) ・東日本大震災に係る水道施設災害復旧費調査 (H23.12～24.3) （石巻地方広域水道事業〈その 1～6〉）	東松島市　震度 6 強 （石巻市及び東松島市の全域が断水） (H23.3.11) ・災害対策本部設置 (H23.3.11) ・開発負担金を廃止 (H23.3.11) ・東日本大震災に伴う水道料金の特例措置を実施（4 月から 6 月調定分）(H23.5.30) ・災害対策本部解散 (H23.7.12) ・企業団機構改革実施 (H23.8.1) 東日本大震災に伴い，被害を受けた蛇田浄水場の機能を須江山浄水場に移転するため蛇田浄水場復興計画室を新たに設置
平成 24 年	・台風 15 号に係る水道施設災害復旧費調査 (H24.2) （鮎川簡易水道事業） ・東日本大震災に係る水道施設災害復旧費調査 (H24.3) （鮎川簡易水道事業） ・東日本大震災に係る水道施設災害復旧費調査 (H24.3) （雄勝簡易水道事業） ・石綿セメント管更新事業を東日本大震災の発生に伴い継続事業を中止 (H24.3) ・蛇田浄水場移転復旧事業着手 (H24.4) ・石巻大橋送水管整備事業完成 (H24.7) ・東日本大震災に係る水道施設災害復旧費調査 (H24.9) （石巻地方広域水道事業〈その 7〉） ・東日本大震災により被災した沿岸部の水道施設等に係る災害復旧費調査（特例査定） (H24.11) （石巻地方広域水道事業〈その 8〉） （雄勝簡易水道事業〈その 2〉） （水浜簡易水道事業） （波板簡易水道事業） （鮎川簡易水道事業〈その 2〉） （泊簡易水道事業） ・東日本大震災に係る水道施設災害復旧費調査 (H24.11) （石巻地方広域水道事業〈その 9〉）	・東日本大震災に係る復旧事業等への災害応援派遣職員を受け入れ開始 (H24.4.1)

年	主な事業	主な制度など
平成 25 年	・蛇田浄水場移転復旧事業起工式 (H25.2)	
平成 26 年	・上水道施設整備事業完成　(H26.3)	・営業関連業務を包括的に民間委託 (H26.4.1) 営業課調定係，収納係を廃止し，お客さまサービス係を設置 ・消費税率改定 5%→8%　(H26.4.1) ・給水装置工事竣工検査及び穿孔立会業務を民間委託　(H26.7.1)
平成 27 年	・須江山浄水場増設工事完成　(H27.6) ・須江山浄水場増設設備供用開始 (H27.7)	
平成 28 年	・簡易水道統合施設整備事業及び鮎川統合簡易水道施設整備事業を大震災の影響により中断　(H28.3) ・石巻地方広域水道事業変更認可 （公営簡易水道を上水道の給水の給水区域に含める）　(H28.3)	・企業団機構改革実施 営業課と給水装置課を統合し給水課を設置　(H28.4.1) 給水課に給水係を設置　(H28.6.1)
平成 29 年	・第 8 次漏水防止対策事業着手 （平成 29 年度～平成 33 年度） ・須江山浄水場既存施設改良工事完成 （耐震含む）　(H29.7) ・須江山浄水場既存（改良）施設供用開始　(H29.8) ・送水管布設工事完成（須江山浄水場から流留配水場へ送水開始・蛇田浄水場運転停止）　(H29.9) ・須江山浄水場への機能移転完了 (H29.10)	・企業団機構改革実施　(H29.4.1) 財務会計係を廃止し，財務係及び会計係を新設
平成 30 年	・蛇田浄水場移転復旧事業完了しゅん工 (H30.2) ・蛇田浄水場移転復旧事業完成式典 (H30.3)	・企業団機構改革実施　(H30.4.1) 蛇田浄水場・蛇田浄水場復興計画室及び西部地区管理事務所を廃止 経営企画課に広報広聴係，建設課に建設

年	主な事業	主な制度など
平成30年	・東日本大震災により被災した沿岸部の水道施設等に係る災害復旧費調査（特例査定）のうち，水浜簡易水道事業，波板簡易水道事業，泊簡易水道事業の３事業が完了 (H31.3)	第三係，浄水課須江山浄水場に維持係を新設 浄水課施設維持係を施設係に改名 ・優良建設工事施工業者表彰制度 (H30.4.1)
平成31年	・中断していた簡易水道統合施設整備事業及び鮎川統合簡易水道施設整備事業を旧簡易水道統合施設整備事業と改め着手 (H31.4)	・企業団機構改革実施 (H31.4.1) 総務課に職員係を新設
令和元年	・真野未給水地区（日向，日影）へ上水道給水開始 (R1.9.9.19　78戸)	・消費税率改定8%→10% (R1.10.1) ・指定給水装置工事事業者更新制度 (R1.10.1)
令和2年	・石巻地方広域水道事業変更認可 （雄勝地域の三本松水源取水地点変更と，牡鹿地域の寺山地区を給水区域に含める） (R2.8.26)	・企業団機構改革実施 (R2.4.1) 牡鹿営業所の所管を，総務課から施設管理課に改編

（余白）

Ⅱ　事業概況

１　総括事項

２　予算決算比較表

３　収入支出の状況

４　水道の普及状況

５　施設能力の状況

６　給水の状況

７　使用水量の状況

８　水道水１㎥当りの供給単価と給水原価

９　業務状況

1　総括事項

○給水状況

本年度の水需要については，復興事業の進展による震災からの復興が着実に進むなか，給水栓数は一部小口径を除き前年度より増加傾向を示したものの，給水人口については前年度に引き続き減少することとなった。また，水道使用量においては大口径の使用量が減少したものの，小口径の使用量が増加したことから，全体では前年度と比較し微増する結果となった。震災からの回復状況については，給水栓数は震災前の水準にほぼ回復しているものの，給水人口及び水道使用量については，未だ９割ほどで留まっており，震災前の水準へ回復することは困難な状況となっている。

本年度における配水量は，前年度と比較し 8,721 ㎥減少，率にして 0.04％減少の 23,084,284 ㎥となった。

次に，有収水量については，前年度と比較し 66,368 ㎥増加，率にして 0.32％増加の 20,841,732 ㎥となった。

次に，給水栓数については，前年度と比較し 196 栓増加，率にして 0.25％増加の 79,167 栓となった。

また，水道料金算定の基礎となる有収水量の配水量に対する割合を示す有収率については，前年度と比較し 0.37 ﾎﾟｲﾝﾄ増加の 90.29％となり，施設の稼働状況を示す一日最大配水量は，前年度と比較し 2,068 ㎥増加の 73,354 ㎥，一日平均配水量は，前年度と比較し 197 ㎥減少の 63,072 ㎥となった。

次に，一日最大配水量に対する一日平均配水量の比である負荷率は，前年度と比較し 2.77 ﾎﾟｲﾝﾄ減少の 85.98％，配水能力に対する一日最大配水量の比である最大稼働率は，前年度と比較し 2.08 ﾎﾟｲﾝﾄ増加の全体で 66.42％，さらに，配水能力に対する一日平均配水量の比である施設利用率は，前年度と比較し 0.01 ﾎﾟｲﾝﾄ増加の 57.11％となったところである。

○建設改良事業

本年度においては，前年度に引続き東日本大震災に伴う復興事業に重点を置くと共に，現有施設の整備改良，給水改善，老朽管の更新等を中心とする建設改良事業を実施したところである。

災害復旧事業においては，県道奥松島松島公園線（洲崎）配水管布設替工事（その１）等を実施し，国庫補助金 506,957,000 円を主な財源とし 1,983,205,550 円の事業費を，旧簡易水道統合施設整備事業においては，清崎ポンプ場改良・配水場増設実施設計業務を実施し，14,520,000 円の事業費を執行した。

また，改良事業においては，道路改良工事等に伴う配水管の布設，布設替工事をはじめ，老朽化の著しい配水管の布設替工事を実施するなど，各施設の改良に 1,362,636,080 円の事業費を執行した。

この結果，建設改良費全体としては 3,381,062,886 円の事業費を執行し，施設の整備拡充を図ったところである。

○財政状況

本年度の収益的収入及び支出(消費税抜き)においては，収入の大宗をなす給水収益は，4,598,219,310 円（消費税込み 5,057,959,701 円）と，前年度と比較し 15,217,257 円，率にして 0.33%の減少となった。事業収益全体では，雑収益，特別損失等の減少により，前年度と比較し 169,509,209 円，率にして 2.72%減少の 6,072,013,010 円(消費税込み 6,543,422,786 円)となった。

支出においては，減価償却費等で増加したものの，移設工事に係る修繕費，消費税関連の営業外費用の雑支出，令和元年度に発生した台風１９号関連の特別損失の災害による損失等で減少したことから，事業費用全体では，前年度と比較し 113,390,810 円，率にして 2.05%減少の 5,427,336,333 円(消費税込み 5,747,536,931 円)となった。

このことから，損益計算においては，前年度と比較し 56,118,399 円，率にして 8.01%減少の 644,676,677 円の純利益の発生となったところである。

また，資本的収入及び支出(消費税込み)においては，前述した建設改良事業の執行のほか，現有施設の建設に要した企業債の元金償還金等を執行し，その支出合計は 4,061,879,208 円を示す一方，補助金，工事負担金等からなる収入合計は 1,688,569,617 円となり，収入額が支出額に不足する額 2,373,309,591 円は，当年度分消費税資本的収支調整額，過年度分損益勘定留保資金及び当年度分損益勘定留保資金で，その全額を補てんしたところである。

なお，収益的収支及び資本的収支にかかる消費税については，その納税額において 165,279,800 円，非課税売上及び特定収入に係る仕入控除不能額 149,929,012 円の費用発生をみたところである。

○東日本大震災について

本年度の東日本大震災関係費用は，事業費用の特別損失で 59,292,807 円(消費税込み)，資本的支出の災害復旧事業で 1,964,274,550 円（消費税込み）となった。また，東日本大震災に伴う派遣職員については，全国の３事業体から延べ４人の応援を頂いたところである。

2　予算決算比較表

○収益的収入　　（消費税込み）

科目	予算		決算		増減額	執行率
	金額（円）	構成比率（%）	金額（円）	構成比率（%）	（円）	（%）
1　事業収益	6,728,550,000	100.00	6,543,422,786	100.00	△ 185,127,214	97.25
1　営業収益	5,046,457,000	75.00	5,096,397,473	77.89	49,940,473	100.99
(1)　水道料金	4,960,126,000	73.72	5,057,959,701	77.30	97,833,701	101.97
(2)　修繕工事収益	10,000	0.00	0	0.00	△ 10,000	0.00
(3)　手数料	22,487,000	0.33	13,981,900	0.21	△ 8,505,100	62.18
(4)　雑収益	63,834,000	0.95	24,455,872	0.38	△ 39,378,128	38.31
2　営業外収益	1,543,606,000	22.94	1,340,104,712	20.48	△ 203,501,288	86.82
(1)　受取利息及び配当金	902,000	0.01	699,695	0.01	△ 202,305	77.57
(2)　雑収益	10,798,000	0.16	15,839,791	0.24	5,041,791	146.69
(3)　関係市負担金	206,534,000	3.07	196,308,576	3.00	△ 10,225,424	95.05
(4)　長期前受金戻入	1,325,372,000	19.70	1,127,256,650	17.23	△ 198,115,350	85.05
3　特別利益	138,487,000	2.06	106,920,601	1.63	△ 31,566,399	77.21
(1)　固定資産売却益	1,000	0.00	203,540	0.00	202,540	20,354.00
(2)　関係市負担金	58,557,000	0.87	53,852,875	0.82	△ 4,704,125	91.97
(3)　国庫補助金	11,264,000	0.17	11,264,000	0.17	0	100.00
(4)　過年度損益修正益	1,000	0.00	0	0.00	△ 1,000	0.00
(5)　その他特別利益	68,664,000	1.02	41,600,186	0.64	△ 27,063,814	60.59

○収益的支出

（消費税込み）

科目	予算		決算		予算繰越額	不用額	執行率
	金額（円）	構成比率（%）	金額（円）	構成比率（%）	（円）	（円）	（%）
1 事業費用	6,526,947,000	100.00	5,747,536,931	100.00	110,155,200	669,254,869	88.06
1 営業費用	5,811,794,000	89.04	5,198,649,021	90.45	110,155,200	502,989,779	89.45
(1) 人件費	841,476,000	12.89	829,698,071	14.44	0	11,777,929	98.60
(2) 薬品費	114,735,433	1.76	105,060,089	1.83	0	9,675,344	91.57
(3) 材料費	52,789,535	0.81	34,732,535	0.60	0	18,057,000	65.79
(4) 動力費	264,384,810	4.05	231,564,725	4.03	0	32,820,085	87.59
(5) 修繕費	391,706,653	6.00	268,745,726	4.67	0	122,960,927	68.61
(6) 諸経費	1,319,707,369	20.22	1,229,874,373	21.40	0	89,832,996	93.19
(7) 減価償却費	2,411,911,000	36.95	2,325,417,834	40.46	0	86,493,166	96.41
(8) 資産減耗費	415,083,200	6.36	173,555,668	3.02	110,155,200	131,372,332	41.81
2 営業外費用	556,557,000	8.53	459,606,409	8.00	0	96,950,591	82.58
(1) 支払利息及び企業債取扱諸費	150,557,000	2.31	149,107,190	2.59	0	1,449,810	99.04
(2) 雑支出	240,720,200	3.69	145,219,419	2.53	0	95,500,781	60.33
(3) 消費税	165,279,800	2.53	165,279,800	2.88	0	0	100.00
3 特別損失	141,205,695	2.16	89,281,501	1.55	0	51,924,194	63.23
(1) 固定資産売却損	767,486	0.01	767,486	0.01	0	0	100.00
(2) 災害による損失	120,624,209	1.85	69,334,872	1.21	0	51,289,337	57.48
(3) 過年度損益修正損	1,000	0.00	0	0.00	0	1,000	0.00
(4) その他特別損失	19,813,000	0.30	19,179,143	0.33	0	633,857	96.80
4 予備費	17,390,305	0.27	0	0.00	0	17,390,305	0.00

○資本的収入　　（消費税込み）

科目	予算		決算		増減額	執行率
	金額（円）	構成比率（%）	金額（円）	構成比率（%）	（円）	（%）
1 資本的収入	5,649,192,582	100.00	1,688,569,617	100.00	△ 3,960,622,965	29.89
1 企業債	38,700,000	0.68	4,800,000	0.28	△ 33,900,000	12.40
2 水道加入金	92,080,000	1.63	55,964,080	3.32	△ 36,115,920	60.78
3 工事負担金	1,127,308,380	19.96	635,586,698	37.64	△ 491,721,682	56.38
4 関係市負担金	1,007,595,202	17.84	473,352,372	28.03	△ 534,242,830	46.98
5 補助金	3,383,508,000	59.89	506,957,000	30.02	△ 2,876,551,000	14.98
6 固定資産売却代金	1,000	0.00	11,909,467	0.71	11,908,467	1,190,946.70

（注）

1. 資本的収入，工事負担金の予算現額には，令和元年度予算繰越額に係る財源充当額740,454,380円を含む。
2. 資本的収入，関係市負担金の予算現額には，令和元年度予算繰越額に係る財源充当額418,213,202円を含む。
3. 資本的収入，補助金の予算現額には，令和元年度予算繰越額に係る財源充当額1,589,100,000円を含む。

○資本的支出

（消費税込み）

科目	予算		決算		予算繰越額	不用額	執行率
	金額（円）	構成比率（%）	金額（円）	構成比率（%）	（円）	（円）	（%）
1 資本的支出	8,625,371,100	100.00	4,061,879,208	100.00	4,215,926,600	347,565,292	47.09
1 建設改良費	7,924,855,100	91.88	3,381,062,886	83.24	4,215,926,600	327,865,614	42.66
(1) 災害復旧事業費	5,902,594,550	68.43	1,983,205,550	48.82	3,660,322,600	259,066,400	33.60
(2) 旧簡易水道統合施設整備事業費	116,110,000	1.35	14,520,000	0.36	101,590,000	0	12.51
(3) 改良費	1,878,992,552	21.79	1,362,636,080	33.55	454,014,000	62,342,472	72.52
(4) メーター設備費	6,326,000	0.07	1,927,060	0.05	0	4,398,940	30.46
(5) 固定資産取得費	20,831,998	0.24	18,774,196	0.46	0	2,057,802	90.12
2 企業債償還金	679,548,402	7.88	679,548,402	16.73	0	0	100.00
3 水道加入金返還金	3,116,000	0.03	1,267,920	0.03	0	1,848,080	40.69
4 予備費	17,851,598	0.21	0	0.00	0	17,851,598	0.00

（注）

1. 資本的支出，建設改良費，災害復旧事業費の予算現額には，令和元年度予算繰越額3,020,501,500円を含む。
2. 資本的支出，建設改良費，旧簡易水道統合施設整備事業費の予算現額には，逓次繰越額10,000円を含む。
3. 資本的支出，建設改良費，改良費の予算現額には，令和元年度予算繰越額422,593,600円を含む。

3　収入支出の状況

○収益的収入及び支出（消費税込み）

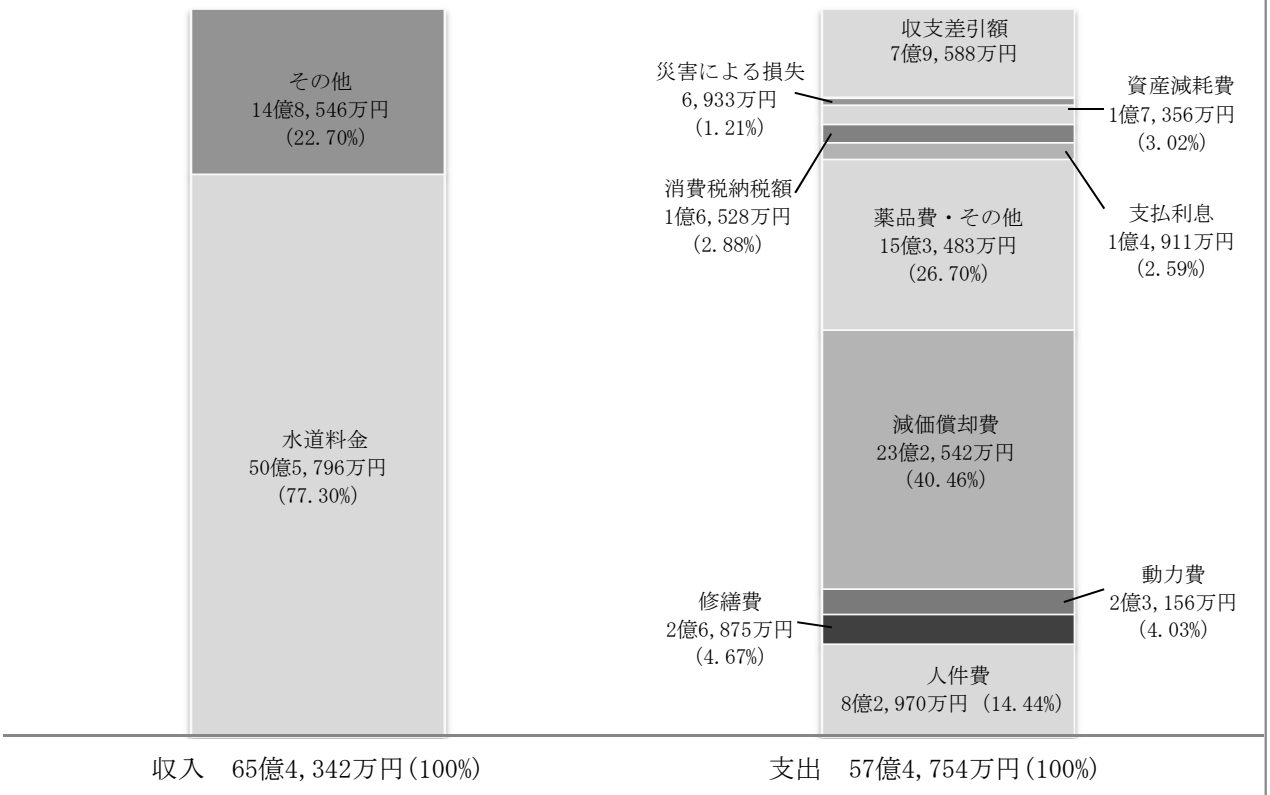

収入　65億4,342万円（100%）　　支出　57億4,754万円（100%）

○資本的収入及び支出（消費税込み）

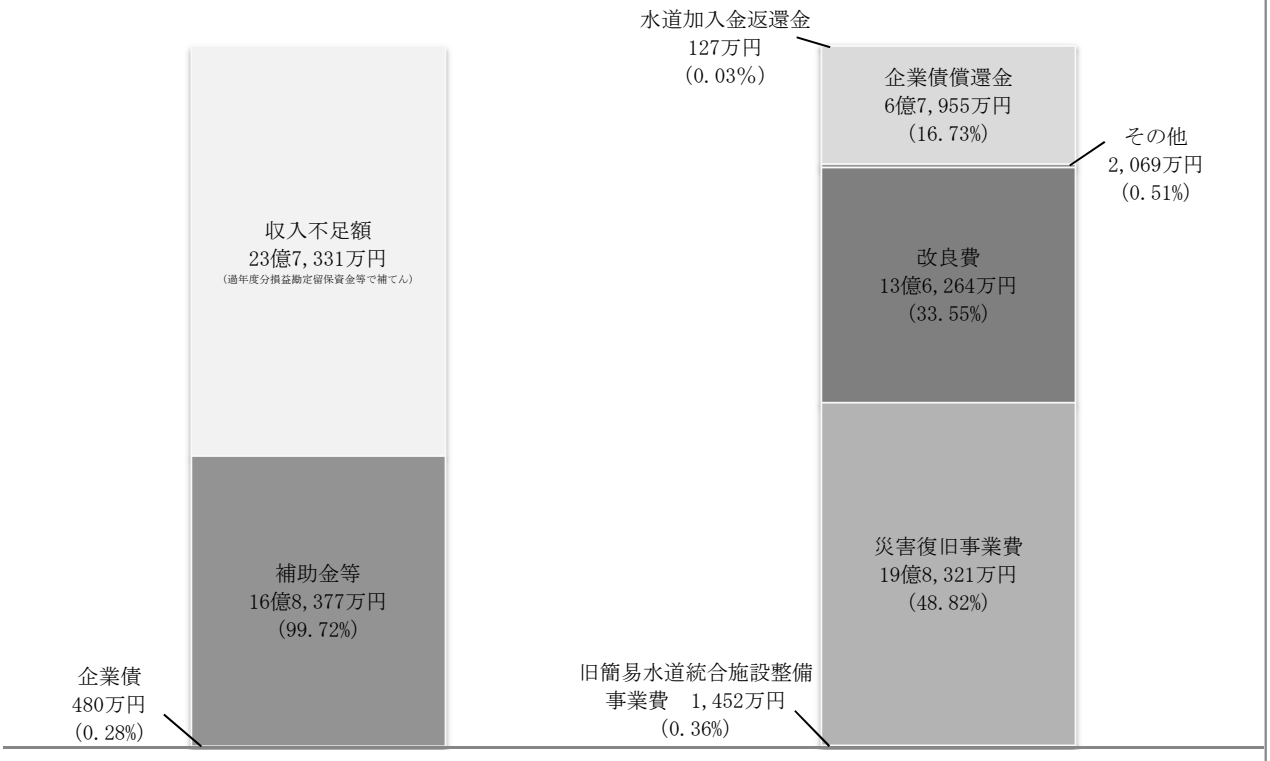

収入　16億8,857万円（100%）　　支出　40億6,188万円（100%）

4　水道の普及状況

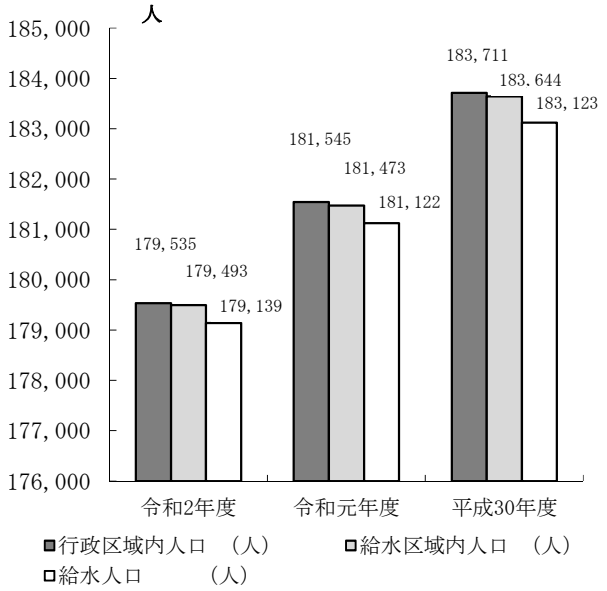

区　　分	令和2年度	令和元年度	平成30年度
行政区域内人口（人）	179,535	181,545	183,711
給水区域内人口（人）	179,493	181,473	183,644
給　水　人　口（人）	179,139	181,122	183,123
給水普及率（%）	99.80	99.81	99.72

5　施設能力の状況

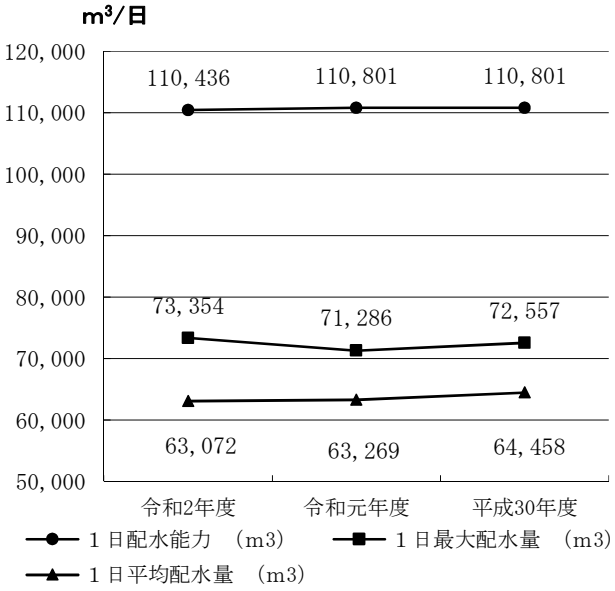

区　　分	令和2年度	令和元年度	平成30年度
1日配水能力（m^3）	110,436	110,801	110,801
1日最大配水量（m^3）	73,354	71,286	72,557
最大配水日（日）	1月13日	8月7日	8月3日
1日平均配水量（m^3）	63,072	63,269	64,458

6　給水の状況

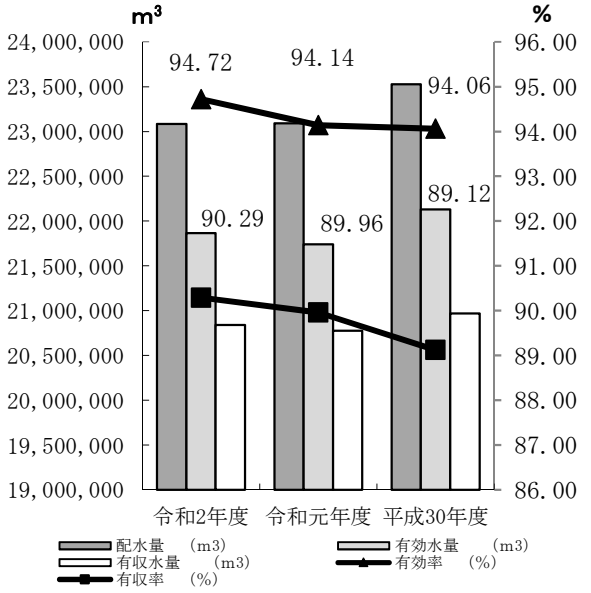

区　　分	令和2年度	令和元年度	平成30年度
配　水　量（m^3）	23,084,284	23,093,005	23,527,091
有効水量（m^3）	21,865,090	21,739,322	22,129,021
有収水量（m^3）	20,841,732	20,775,364	20,967,758
有　効　率（%）	94.72	94.14	94.06
有　収　率（%）	90.29	89.96	89.12

7　使用水量の状況

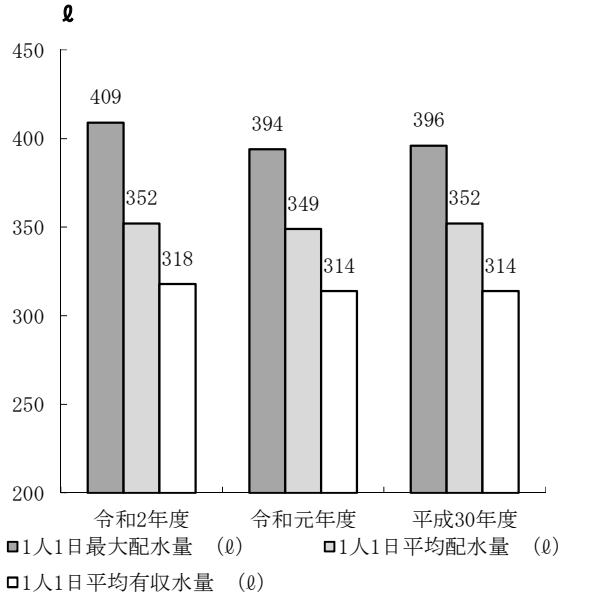

区　　分	令和2年度	令和元年度	平成30年度
1人1日最大配水量（ℓ）	409	394	396
1人1日平均配水量（ℓ）	352	349	352
1人1日平均有収水量（ℓ）	318	314	314

8　水道水1m^{3}当りの供給単価と給水原価

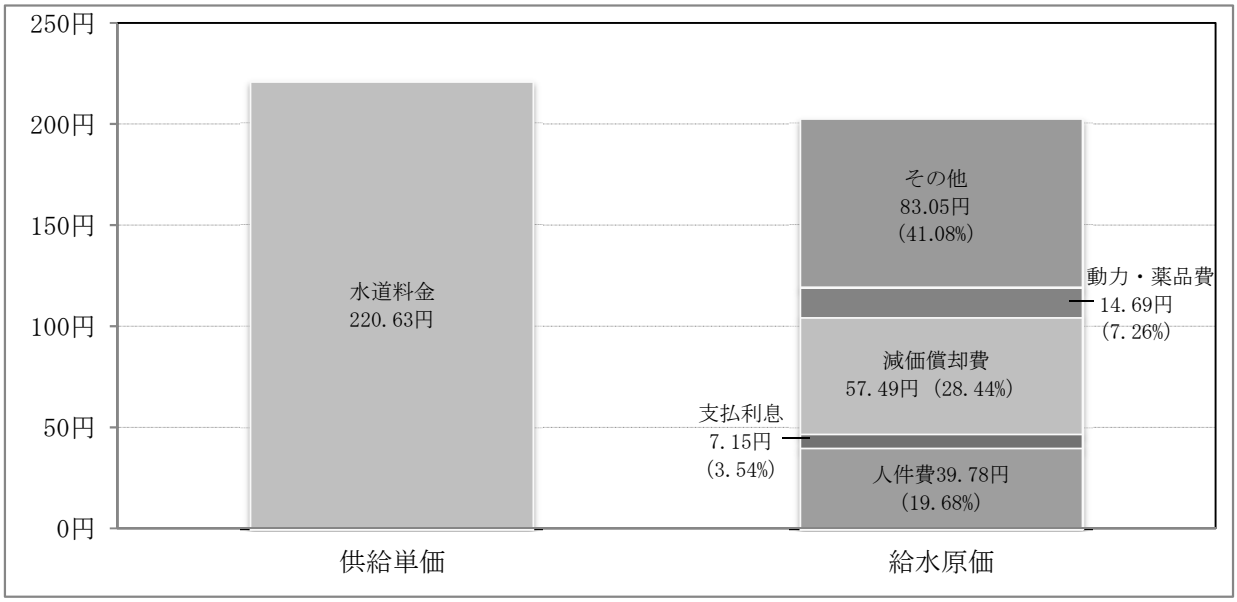

区　　分	令 和 2 年 度	令 和 元 年 度	平 成 30 年 度
供　給　単　価	220.63円	222.06円	221.59円
給　水　原　価	202.16円	209.23円	341.64円
差　　引	18.47円	12.83円	△120.05円

9　業務状況

区　　分	単位	令　和　2　年　度		令　和　元　年　度		平　成　30　年　度	
			対前年度比		対前年度比		対前年度比
行 政 区 域 内 人 口	人	179,535	△ 2,010	181,545	△ 2,166	183,711	△ 1,881
給 水 区 域 内 人 口	人	179,493	△ 1,980	181,473	△ 2,171	183,644	△ 1,876
計 画 給 水 人 口	人	180,180	△ 8,980	189,160	0	189,160	0
給 水 人 口	人	179,139	△ 1,983	181,122	△ 2,001	183,123	△ 1,825
給 水 普 及 率	%	99.80	△ 0.01	99.81	0.09	99.72	0.03
給 水 戸 数	戸	78,124	631	77,493	385	77,108	353
給 水 栓 数	栓	79,167	196	78,971	243	78,728	△ 478
配 水 量	m^3	23,084,284	△ 8,721	23,093,005	△ 434,086	23,527,091	△ 498,478
一 日 最 大 配 水 量	m^3	73,354	2,068	71,286	△ 1,271	72,557	△ 4,227
一 日 平 均 配 水 量	m^3	63,072	△ 197	63,269	△ 1,189	64,458	△ 1,365
一人一日最大配水量	ℓ	409	15	394	△ 2	396	△ 19
一人一日平均配水量	ℓ	352	3	349	△ 3	352	△ 4
有 効 水 量	m^3	21,865,090	125,768	21,739,322	△ 389,699	22,129,021	△ 228,246
有 効 率	%	94.72	0.58	94.14	0.08	94.06	1.00
有 収 水 量	m^3	20,841,732	66,368	20,775,364	△ 192,394	20,967,758	△ 89,085
一 日 平 均 有 収 水 量	m^3	56,945	26	56,919	△ 527	57,446	△ 244
一人一日平均有収水量	ℓ	318	4	314	0	314	2
有 収 率	%	90.29	0.33	89.96	0.84	89.12	1.48
無 収 水 量	m^3	1,023,358	59,400	963,958	△ 197,305	1,161,263	△ 139,161
無 効 水 量	m^3	1,219,194	△ 134,489	1,353,683	△ 44,387	1,398,070	△ 270,232

（注）1. 各人口＝外国人登録人口及び行政区域外給水人口を含む。
2. 給水戸数＝住民基本台帳基準の世帯数であり，行政区域外給水世帯数を含む。
3. 令和元年度分業務量数値より，無効水量に調定減額水量を含む。（平成30年度までは無収水量に計上）

（余白）

Ⅲ　主要事業

１　創設事業

２　配水管整備事業

３　漏水防止対策事業

４　浄水施設等改良事業

５　市町合併に伴う施設整備事業

６　石巻大橋送水管整備事業

７　石綿セメント管更新事業

８　蛇田浄水場移転復旧事業

1　創設事業

創設事業は，1 市 2 町（石巻市，矢本町，鳴瀬町）による企業団設立に伴い，水需要の増大に対処するため，施設の増強を図ったものである。

本事業は，国の広域的水道整備の特定補助事業では全国初の末端給水事業として，昭和 55 年度に採択され，当面の水需要に対処するため，計画（50,000m^3/日）の 1/2 にあたる 25,000m^3/日の須江山浄水場を建設し，昭和 63 年 6 月 1 日に一部給水を開始した。

更に，平成元年度に事業計画の変更認可を受け，従来の公営簡易水道給水区域（6 ヵ所）と民営簡易水道地区（12 ヵ所）及び飲料水供給施設地区（2 ヵ所）をすべて上水道の給水区域に編入，平成 11 年度までにこれらの地域を整備し，上水道未普及地域の解消を図ったものである。

○事業計画の概要

区分	当初計画	変更計画
許可年月日	昭和 55 年 10 月 14 日 厚生省環第 505 号	平成　2 年　3 月 30 日 厚生省生衛第 244 号
事業年度	昭和 55 年度～昭和 61 年度	平成　2 年度～平成 11 年度
給水区域	石巻市（一部地区を除く） 矢本町，鳴瀬町	石巻市，矢本町，鳴瀬町
計画給水年次	昭和 65 年度	平成 15 年度
総事業費	11,000,000 千円	17,500,000 千円
計画給水人口	188,000 人	174,000 人
計画最大給水量	120,000m^3/日（既計画 71,000m^3/日） 640　ℓ/人	120,000m^3/日（既計画 95,000m^3/日） 690　ℓ/人
計画日平均給水量	90,000m^3/日 480　ℓ/人	93,300m^3/日 540　ℓ/人

○創設事業実績総括表　　（単位：千円）

	全体実績			実績				
	事業内容	数量	金額	昭和55年度	昭和56年度	昭和57年度	昭和58年度	昭和59年度
施行事項	取水施設費	1式	841,952	127,274	288,900	360,734	1,230	12,829
	導水施設費	1式	1,356,865		127,820	281,100	259,716	116,164
	浄水施設費	1式	4,081,155		410,100	320,335	542,467	499,038
	送水施設費	1式	3,303,174				47,320	41,836
	配水施設費	1式	5,807,209			157,830	175,150	402,111
	庁舎建設費	1式	841,858					
	計		16,232,213	127,274	826,820	1,127,999	1,025,883	1,071,978
	委託費	1式	642,444	21,345	88,710	7,026	13,317	
	用地費	1式	493,566	423,492	5,825	3,750	11,104	230
	事務費	1式	116,090	4,301	4,249	5,764	6,181	4,342
	合計		17,484,313	576,412	925,604	1,144,539	1,056,485	1,076,550
国庫補助対象額			11,640,852	339,000	907,000	948,210	904,340	998,460
国庫補助基本額			11,503,692	339,000	900,000	945,000	900,000	960,000
財源内訳	国庫補助金		3,834,564	113,000	300,000	315,000	300,000	320,000
	国庫補助金（水質）		13,000					
	県費補助金		85,000		16,000	16,000	16,000	16,000
	起債 水道会計分		10,987,300	450,000	500,000	682,000	633,000	637,000
	起債 一般会計 石巻市		1,560,600		72,100	75,800	72,100	76,900
	起債 一般会計 矢本町		283,100		13,100	13,700	13,100	14,000
	起債 一般会計 鳴瀬町		103,000		4,800	5,000	4,800	5,100
	起債 一般会計 小計		1,946,700		90,000	94,500	90,000	96,000
	起債 計		12,934,000	450,000	590,000	776,500	723,000	733,000
	負担金（石巻市）		164					
	自己資金		532,341	13,412	19,604	37,039	17,485	7,550
	その他		77,828					
	逓次繰越額		15,516					

	全体実績			昭和60年度	昭和61年度	昭和62年度	昭和63年度	平成元年度
施行事項	取水施設費	1式	841,952	12,000	28,765	10,220		
	導水施設費	1式	1,356,865	123,903	157,250	119,210	135,000	36,702
	浄水施設費	1式	4,081,155	387,600	1,279,410	555,374	31,385	
	送水施設費	1式	3,303,174		64,000			
	配水施設費	1式	5,807,209	555,420	106,750	447,580	473,854	276,864
	庁舎建設費	1式	841,858					
	計		16,232,213	1,078,923	1,636,175	1,132,384	640,689	313,566
	委託費	1式	642,444	6,250	4,550	16,057	22,240	45,627
	用地費	1式	493,566	3,528	11,763			
	事務費	1式	116,090	4,944	4,740	4,723	4,846	4,949
	合計		17,484,313	1,093,645	1,657,228	1,153,164	667,775	364,142
国庫補助対象額			11,640,852	997,100	1,382,180	914,870	513,000	174,000
国庫補助基本額			11,503,692	960,000	1,350,000	900,000	513,000	174,000
財源内訳	国庫補助金		3,834,564	320,000	450,000	300,000	171,000	58,000
	国庫補助金（水質）		13,000		13,000			
	県費補助金		85,000	16,000	5,000			
	起債 水道会計分		10,987,300	635,000	1,040,000	742,000	425,000	243,000
	起債 一般会計 石巻市		1,560,600	76,900	108,200	72,100	41,200	14,000
	起債 一般会計 矢本町		283,100	14,000	19,600	13,100	7,400	2,500
	起債 一般会計 鳴瀬町		103,000	5,100	7,200	4,800	2,700	
	起債 一般会計 小計		1,946,700	96,000	135,000	90,000	51,300	16,500
	起債 計		12,934,000	731,000	1,175,000	832,000	476,300	259,500
	負担金（石巻市）		164					
	自己資金		532,341	26,645	14,228	21,164	20,475	54,742
	その他		77,828					
	逓次繰越額		15,516					

（単位：千円）

	全体実績			実績				
	事業内容	数量	金額	平成2年度	平成3年度	平成4年度	平成5年度	平成6年度
施行事項	取水施設費	1式	841,952					
	導水施設費	1式	1,356,865					
	浄水施設費	1式	4,081,155	15,905	12,654		18,437	
	送水施設費	1式	3,303,174	383,676	280,913	277,073	236,838	599,415
	配水施設費	1式	5,807,209	159,223	285,869	207,345	173,897	214,322
	庁舎建設費	1式	841,858	633,143	184,513	24,202		
	計		16,232,213	1,191,947	763,949	508,620	429,172	813,737
	委託費	1式	642,444	22,940	20,361	53,845	48,183	57,752
	用地費	1式	493,566	3,032	340	538	3,077	6,263
	事務費	1式	116,090	7,209	6,632	6,678	6,722	5,954
	合計		17,484,313	1,225,128	791,282	569,681	487,154	883,706
国庫補助対象額			11,640,852	390,000	281,400	378,000	240,000	609,000
国庫補助基本額			11,503,692	390,000	281,400	378,000	240,000	609,000
財源内訳	国庫補助金		3,834,564	130,000	93,800	126,000	80,000	203,000
	国庫補助金（水質）		13,000					
	県費補助金		85,000					
	起債 水道会計分		10,987,300	859,700	561,400	289,000	300,000	458,000
	起債 一般会計 石巻市		1,560,600	104,100	75,200	101,000	64,100	162,500
	起債 一般会計 矢本町		283,100	18,900	13,600	18,300	11,600	29,600
	起債 一般会計 鳴瀬町		103,000	7,000	5,000	6,700	4,300	10,900
	起債 一般会計 小計		1,946,700	130,000	93,800	126,000	80,000	203,000
	起債 計		12,934,000	989,700	655,200	415,000	380,000	661,000
	負担金（石巻市）		164					
	自己資金		532,341	27,600	42,282	28,681	27,154	19,706
	その他		77,828	77,828				
	逓次繰越額		15,516					

	全体実績			平成7年度	平成8年度	平成9年度	平成10年度	平成11年度
施行事項	取水施設費	1式	841,952					
	導水施設費	1式	1,356,865					
	浄水施設費	1式	4,081,155					
	送水施設費	1式	3,303,174	360,712	279,436	342,242	351,971	37,742
	配水施設費	1式	5,807,209	183,472	154,809	584,579	728,459	519,675
	庁舎建設費	1式	841,858					
	計		16,232,213	544,184	434,245	926,821	1,080,430	557,417
	委託費	1式	642,444	88,560	99,158	25,317	0	1,206
	用地費	1式	493,566	5,872	12,255	124	2,373	0
	事務費	1式	116,090	5,281	7,177	7,064	7,191	7,143
	合計		17,484,313	643,897	552,835	959,326	1,089,994	565,766
国庫補助対象額			11,640,852	150,000	215,700	541,761	486,831	270,000
国庫補助基本額			11,503,692	150,000	215,700	541,761	486,831	270,000
財源内訳	国庫補助金		3,834,564	50,000	71,900	180,587	162,277	90,000
	国庫補助金（水質）		13,000					
	県費補助金		85,000					
	起債 水道会計分		10,987,300	530,000	375,200	560,000	728,000	339,000
	起債 一般会計 石巻市		1,560,600	40,200	57,700	144,500	129,900	72,100
	起債 一般会計 矢本町		283,100	7,200	10,400	26,300	23,600	13,100
	起債 一般会計 鳴瀬町		103,000	2,600	3,800	9,700	8,700	4,800
	起債 一般会計 小計		1,946,700	50,000	71,900	180,500	162,200	90,000
	起債 計		12,934,000	580,000	447,100	740,500	890,200	429,000
	負担金（石巻市）		164			87	77	
	自己資金		532,341	13,897	33,835	38,152	37,440	31,250
	その他		77,828					
	逓次繰越額		15,516					15,516

２ 配水管整備事業

配水管整備事業は，「漏水防止対策基本計画」に基づき，予防的対策として配水管整備を計画的に推進しようとするもので，石綿セメント管など材質不良管の整備，配水管網の整備及び水圧不足を解消するため私設代用管の整備を行い，水道サービスの向上を図ることを目的として第１次配水管整備事業を（昭和 53 年度～昭和 57 年度までの５ヵ年）実施，引き続き第２次配水管整備事業を（昭和 59 年度～昭和 63 年度までの５ヵ年）実施した。更に，第３次配水管整備事業計画（平成元年度～平成５年度までの５ヵ年）を策定し，計画的に事業の推進を図ったものである。

○第１次配水管整備事業実績表（昭和 53～昭和 57 年度）

種別／年度	布設延長（m）				埋設撤去延長（m）					事業費（千円）	備考
	ダクタイル鋳鉄管	塩ビライニング鋼管	硬質塩化ビニル管	計	鋳鉄管	石綿セメント管	鋼管	硬質塩化ビニル管	計		
昭和 53 年度	12,074	0	169	12,243	482	4,407	0	0	4,869	357,235	
昭和 54 年度	12,833	172	401	13,406	2,379	3,793	0	80	6,252	449,907	
昭和 55 年度	2,784	16	0	2,800	608	1,398	0	0	2,006	128,650	水道部
昭和 55 年度	8,546	31	101	8,678	3,126	3,760	4	85	6,975	319,484	企業団
昭和 56 年度	5,753	11	0	5,764	15	3,068	0	325	3,408	227,796	
昭和 57 年度	5,030	85	3	5,118	388	2,375	0	50	2,813	190,509	
合　　計	47,020	315	674	48,009	6,998	18,801	4	540	26,343	1,673,581	
割　　合					26.57	71.37	0.01	2.05	100		

○第 2 次配水管整備事業実績表（昭和 59 年度～63 年度）

区分	昭和 59 年度			昭和 60 年度			昭和 61 年度		
	管径（㎜）	延長（m）	金額（千円）	管径（㎜）	延長（m）	金額（千円）	管径（㎜）	延長（m）	金額（千円）
布　設		1,756	48,390		2,492	88,110		1,514	54,600
石巻地区	50～150	1,445	37,270	50～150	1,094	35,100	75～100	744	25,510
渡波地区	100～200	311	11,120	100～150	242	11,030	100～200	511	20,300
矢本地区			0	75～150	1,156	41,980	150	259	8,790
鳴瀬地区			0			0			0
布設替		1,325	48,210		1,666	59,850		1,026	45,300
石巻地区	75～200	1,325	48,210	100～150	374	13,050			0
渡波地区			0	75～100	898	31,500			0
矢本地区			0			0	100～150	373	15,870
鳴瀬地区			0	100～200	394	15,300	100～200	653	29,430
合計		3,081	96,600		4,158	147,960		2,540	99,900
路線数	9　線			4　線			7　線		
工事件数	9　件			9　件			9　件		
消火栓数	12　基			15　基			6　基		

区分	昭和 62 年度			昭和 63 年度			計		
	管径（㎜）	延長（m）	金額（千円）	管径（㎜）	延長（m）	金額（千円）	管径（㎜）	延長（m）	金額（千円）
布　設		2,400	101,530		3,416	111,940		11,578	404,570
石巻地区	100～150	349	12,850	75～150	2,086	61,690	50～150	5,718	172,420
渡波地区	100～200	360	13,620	75～150	733	28,750	75～150	2,157	84,820
矢本地区	100	520	14,650			0	75～150	1,935	65,420
鳴瀬地区	100～200	1,171	60,410	75～200	597	21,500	75～200	1,768	81,910
布設替		739	67,800		1,177	48,900		5,933	270,060
石巻地区	50～250	350	47,800	50～100	906	35,650	50～250	2,955	144,710
渡波地区			0	100～150	271	13,250	75～150	1,169	44,750
矢本地区	100～150	206	14,000			0	100～150	579	29,870
鳴瀬地区	200	183	6,000			0	100～200	1,230	50,730
合計		3,139	169,330		4,593	160,840		17,511	674,630
路線数	6　線			12　線			38　線		
工事件数	14　件			13　件			54　件		
消火栓数	5　基			21　基			59　基		

○第 3 次配水管整備事業実績表（平成元年度～5 年度）

区分	平成元年度			平成 2 年度			平成 3 年度		
	管径（㎜）	延長（m）	金額（千円）	管径（㎜）	延長（m）	金額（千円）	管径（㎜）	延長（m）	金額（千円）
布　設		1,064	39,370		778	25,934		928	15,251
石巻地区	100	632	23,263	50～150	778	25,934			0
渡波地区	100～150	432	16,107			0			0
矢本地区			0			0	50～100	928	15,251
鳴瀬地区			0			0			0
布設替		2,623	108,846		2,498	118,708		2,325	124,925
石巻地区	100～200	561	27,903	75～300	1,668	82,309	75～300	924	66,440
渡波地区			0			0			0
矢本地区	75～200	1,398	47,857	50～150	312	12,669	50～200	988	36,680
鳴瀬地区	200～250	664	33,086	100～250	513	23,730	200～250	413	21,805
合計		3,687	148,216		3,271	144,642		3,253	140,176
路線数	7　線			7　線			5　線		
工事件数	13　件			8　件			14　件		
消火栓数	11　基			15　基			9　基		

区分	平成 4 年度			平成 5 年度		
	管径（㎜）	延長（m）	金額（千円）	管径（㎜）	延長（m）	金額（千円）
布　設		1,052	21,655		0	0
石巻地区			0			0
渡波地区			0			0
矢本地区	75～100	782	16,074			0
鳴瀬地区	75～100	270	5,581			0
布設替		2,167	128,332		2,091	152,672
石巻地区		0	20,883	75～350	1,064	103,046
渡波地区			0			0
矢本地区	50～150	321	16,068	75～250	1,027	49,626
鳴瀬地区	100～250	1,846	91,381			0
合計		3,219	149,987		2,091	152,672
路線数	7　線			5　線		
工事件数	15　件			5　件		
消火栓数	3　基			5　基		

３ 漏水防止対策事業

漏水防止対策は，貴重な水資源を無駄なく，有効利用するための施策です。

有効率の維持・向上は，水環境への負担を低減するだけでなく，浄水・送配水段階の環境負荷削減効果もあり，水道事業経営の根幹をなす部分であることから，具体的な漏水防止対策の計画を策定し，数値目標に向けて推進してきたところです。

これまで，昭和 53 年度を初年度とする「第 1 次漏水防止対策基本計画（5 カ年)」から目標年度を平成 25 年度とした「第 7 次漏水防止対策基本計画」において，計画目標を達成するための根幹である基礎的対策・対症療法的対策・予防的対策の三部門を一体的に推進することにより，有効率の向上，漏水による二次災害の防止及び有資源である水の有効利用と，安全でおいしい水の安定供給を図ってきていました。

しかし，平成 23 年 3 月 11 日に発生した三陸沖を震源とする「東北地方太平洋沖地震」は，千年に一度とも言われる巨大地震であり，その後に到来した巨大津波によって，水道施設に甚大な被害をもたらしました。この震災により，給水人口，給水戸数，配水量，有効水量及び無効水量等の漏水防止対策の基礎数値が大きな影響を受け，「基礎的対策」「対症療法的対策」「予防的対策」を一体的に推進することが極めて困難となり，平成 25 年度までとした「第 7 次漏水防止対策基本計画」は中断とし，「対症療法的対策」である修繕を最優先で実施してきました。

平成 26 年度から平成 28 年度については，単年度で漏水防止対策基本計画により取り組んできましたが，構成市の復興計画に基づく産業・経済の再生や給水人口等の動向などが見え始め，また，平成 27 年度実施による簡易水道事業を上水道事業に統合した経営変更認可を受けたことから，「石巻地方広域水道企業団水道ビジョン」及び第 1 次から第 7 次までの「漏水防止対策基本計画」との整合性を保ちながら，平成 29 年度から令和 3 年度までの 5 年間を計画期間として策定した「第 8 次漏水防止対策基本計画」に沿いながら，更なる有効率，有収率の向上に努め取り組んで行きます。

○　漏水防止対策事業費　（単位：千円）

年度 / 事業区分		第１次漏水防止対策事業 昭和53年度～57年度（実績）	第２次漏水防止対策事業 昭和58年度～62年度（実績）	昭和63年度（実績）	第３次漏水防止対策事業 平成元年度～5年度（実績）	第４次漏水防止対策事業 平成6年度～10年度（実績）
1	漏水調査費	29,313	89,410	15,300	77,828	158,131
2	配水管図作成費	81,957	69,500	4,800	74,162	103,486
3	給水台帳作成費	17,327	4,384	862	11,647	14,564
4	給水戸番図作成費	0	57,000	3,600	103,567	91,240
5	図面管理情報データの入力業務	0	0	0	0	0
6	メーター整備費	131,190	212,527	26,918	266,903	153,202
7	計量室整備費	0	0	0	55,121	42,651
8	漏水管等修繕費	332,221	441,156	85,204	486,455	904,268
9	機器整備費	2,856	0	0	3,822	985
10	施設情報管理費	0	0	0	0	0
11	老朽給水管整備費	0	81,595	9,295	106,897	15,292
12	老朽配水管整備費	1,673,581	0	0	0	2,641,109
13	水管橋調査費	0	0	0	0	0
計		2,268,445	955,572	145,979	1,186,402	4,124,928

（単位：千円）

事業区分 ＼ 年度		第５次漏水防止対策事業					
		平成11年度（実績）	平成12年度（実績）	平成13年度（実績）	平成14年度（実績）	平成15年度（実績）	計
1	漏水調査費	38,325	39,375	37,800	31,500	28,350	175,350
2	配水管図作成費	6,046	17,578	9,167	0	0	32,791
3	給水台帳作成費	0	9,644	0	0	0	9,644
4	給水戸番図作成費	15,750	15,632	10,500	0	0	41,882
5	図面管理情報データの入力業務	0	0	0	18,989	19,817	38,806
6	メーター整備費	26,546	22,305	18,298	20,615	23,080	110,844
7	計量室整備費	0	0	0	0	0	0
8	漏水管等修繕費	161,997	180,346	173,605	145,619	137,485	799,052
9	機器整備費	0	102	0	0	0	102
10	施設情報管理費	0	0	0	0	0	0
11	老朽給水管整備費	0	0	0	30,387	37,367	67,754
12	老朽配水管整備費	539,337	402,250	270,810	312,407	260,066	1,784,870
13	水管橋調査費	5,985	4,988	1,890	4,515	2,205	19,583

（単位：千円）

事業区分 ＼ 年度		第６次漏水防止対策事業					
		平成16年度（実績）	平成17年度（実績）	平成18年度（実績）	平成19年度（実績）	平成20年度（実績）	計
1	漏水調査費	26,670	42,000	37,800	29,190	33,850	169,510
2	図面管理情報データ入力業務費	19,761	19,955	27,819	21,156	33,076	121,767
3	西部地区上水道台帳基図作成費	1,584	0	0	0	0	1,584
4	図面管理システム賃貸借料	4,049	4,005	2,227	4,358	4,358	18,997
5	図面管理システム保守料	2,339	2,339	1,170	1,438	2,875	10,161
6	マッピングシステム構築システム費	0	0	0	0	0	0
7	漏水管等修繕費	122,278	159,714	133,689	160,428	151,646	727,755
8	水管橋調査費	483	1,942	2,257	3,255	8,264	16,201
9	老朽配水管整備費	403,788	363,777	365,779	317,451	694,242	2,145,037
10	老朽給水管整備費	102,671	109,349	109,197	178,238	108,619	608,074
11	メーター整備費	20,716	31,976	23,629	21,910	16,840	115,071
12	配水系統整備費	2,835	4,725	6,615	4,095	0	18,270

（単位：千円）

事業区分 ＼ 年度		第７次漏水防止対策事業				
		平成21年度（実績）	平成22年度（実績）	平成23年度（実績）	平成24年度（実績）	平成25年度（実績）
1	漏水調査費	37,800	39,900	9,135	39,900	43,050
2	図面管理情報データ入力業務費	39,460	33,808	0	15,698	26,861
3	図面管理システム賃貸借料	4,358	4,358	4,195	4,032	4,032
4	図面管理システム保守料	2,875	2,875	1,438	1,468	2,986
5	漏水修繕費	126,019	171,474	372,862	164,808	117,506
6	舗装復旧費	23,385	32,841	0	0	0
7	休日等委託費	9,068	9,023	10,228	11,282	17,467
8	修繕材料費	9,541	14,230	5,656	15,267	10,393
9	老朽配水管整備費	225,928	155,768	1,470	38,524	42,632
10	漏水多発改善配・給水管整備費	377,934	451,613	134,764	458,347	184,980
11	輻輳給水管改良費	33,401	21,725	2,415	51,022	41,521
12	老朽給水管・輻輳給水管整備費	50,901	24,519	1,596	6,371	3,198
13	鉛給水管改善費	7,385	17,723	5,373	4,511	10,618
14	メーター整備費	26,221	22,673	21,047	11,188	36,968
15	配水ブロック化整備費	0	0	0	0	0
計		974,276	1,002,530	570,179	822,418	542,212

（単位：千円）

事業区分 ＼ 年度		漏水防止対策基本計画（単年度）			第８次漏水防止対策事業	
		平成26年度（実績）	平成27年度（実績）	平成28年度（実績）	平成29年度（実績）	平成30年度（実績）
1	漏水調査費	47,520	50,760	54,594	57,456	59,400
2	図面管理情報データ入力業務費	31,812	25,890	18,065	35,565	38,123
3	図面管理システム賃貸借料	4,147	4,147	4,212	4,277	4,277
4	図面管理システム保守料	3,020	3,020	1,510	1,296	2,592
5	漏水修繕費	135,911	145,696	128,353	136,691	120,098
6	舗装復旧費	14,202	6,670	6,501	13,906	17,561
7	休日等委託費	19,350	23,539	25,489	26,162	26,808
8	修繕材料費	16,869	16,664	39,696	15,190	12,732
9	老朽配水管整備費	212,474	242,480	29,855	254,226	23,061
10	漏水多発改善配・給水管整備費	409,759	368,974	642,080	523,642	1,106,553
11	給水改善に係る配水管整備費	78,360	31,382	44,118	112,720	85,914
12	老朽給水管整備費	5,026	792	0	107	1,316
13	鉛給水管改善費	18,729	15,610	11,516	10,499	11,349
14	メーター整備費	38,901	43,241	56,355	40,220	50,447
15	配水ブロック化整備費	0	0	0	0	0
計		1,036,080	978,865	1,062,344	1,231,957	1,560,231

（単位：千円）

年　度 事業区分		第８次漏水防止対策事業	
		令和元年度 （実績）	令和２年度 （実績）
1	漏水調査費	59,927	56,100
2	図面管理情報 データ入力業務費	59,536	68,545
3	図面管理システム 賃貸借料	4,277	4,277
4	図面管理システム 保守料	2,640	2,640
5	漏水修繕費	107,525	121,094
6	舗装復旧費	17,155	16,966
7	休日等委託費	28,325	28,223
8	修繕材料費	12,790	13,142
9	老朽配水管整備費	5,799	101,290
10	漏水多発改善 配・給水管整備費	1,316,235	1,224,632
11	給水改善に係る配水管整備費	309,372	116,232
12	老朽給水管整備費	329	934
13	鉛給水管改善費	12,440	10,674
14	メーター整備費	33,037	67,936
15	配水ブロック化整備費	0	0
計		1,969,387	1,832,685

○配水実態分析

区分 配水実態分析 ＼ 年度		単位	第４次漏水防止対策基本計画				
			平成6年度（実績）	平成7年度（実績）	平成8年度（実績）	平成9年度（実績）	平成10年度（実績）
1	行政区域内人口	人	164,156	164,304	164,106	163,861	164,377
2	給水区域内人口	人	164,156	164,304	164,106	163,861	164,377
3	給水人口	人	160,582	161,255	161,071	160,861	161,416
4	普及率	%	97.82	98.14	98.15	98.17	98.20
5	給水戸数	戸	50,978	51,768	52,483	53,125	53,733
6	配水管延長	km	715	739	764	774	794
7	配水量	千㎥	22,314	21,749	21,772	21,986	21,768
8	有効水量	千㎥	20,392	20,344	20,778	21,032	20,828
9	有収水量	千㎥	19,388	19,295	19,685	19,934	19,790
10	無効水量	千㎥	1,923	1,405	994	954	940
11	有効率	%	91.38	93.54	95.43	95.66	95.68
12	有収率	%	86.89	88.72	90.42	90.67	90.91
13	無効率	%	8.62	6.46	4.57	4.34	4.32
14	一人一日平均配水量	㍑/日/人	381	369	370	374	369
15	一人一日平均有収水量	㍑/日/人	331	327	335	340	336
16	配水管使用効率	㎥/時/km	3.56	3.36	3.25	3.24	3.13
17	単位当り無効水量	㎥/時/km	0.31	0.22	0.15	0.14	0.14
18	配水管1km当り使用効率	人/km	224	218	211	208	203

区分 配水実態分析 ＼ 年度		単位	第５次漏水防止対策基本計画				
			平成11年度（実績）	平成12年度（実績）	平成13年度（実績）	平成14年度（実績）	平成15年度（実績）
1	行政区域内人口	人	164,085	163,545	162,953	162,735	161,961
2	給水区域内人口	人	164,085	163,545	162,953	162,735	161,961
3	給水人口	人	163,022	162,557	162,050	161,863	161,127
4	普及率	%	99.35	99.40	99.45	99.46	99.49
5	給水戸数	戸	54,989	55,306	55,778	56,340	56,548
6	配水管延長	km	831	843	855	869	881
7	配水量	千㎥	21,993	22,555	21,814	21,399	20,913
8	有効水量	千㎥	21,123	21,339	20,813	20,373	19,953
9	有収水量	千㎥	19,977	20,197	19,800	19,367	18,967
10	無効水量	千㎥	870	1,216	1,001	1,026	960
11	有効率	%	96.04	94.61	95.41	95.21	95.41
12	有収率	%	90.83	89.55	90.77	90.51	90.70
13	無効率	%	3.96	5.39	4.59	4.79	4.59
14	一人一日平均配水量	㍑/日/人	369	380	369	362	355
15	一人一日平均有収水量	㍑/日/人	335	340	335	328	322
16	配水管使用効率	㎥/時/km	3.02	3.05	2.91	2.81	2.71
17	単位当り無効水量	㎥/時/km	0.12	0.16	0.13	0.13	0.12
18	配水管1km当り使用効率	人/km	193	193	190	186	183

区分 配水実態分析 ＼ 年度		単位	第６次漏水防止対策基本計画				
			平成16年度 （実績）	平成17年度 （実績）		平成18年度 （実績）	
				上水道	簡易水道	上水道	簡易水道
1	行政区域内人口	人	161,253	199,847	14,317	199,051	14,001
2	給水区域内人口	人	161,253	199,794	14,283	198,986	13,976
3	給水人口	人	160,449	198,818	13,974	198,117	13,673
4	普及率	%	99.50	99.51	97.84	99.56	97.83
5	給水戸数	戸	57,141	68,681	4,597	69,434	4,571
6	配水管延長	km	891	1,275	158	1,301	158
7	配水量	千㎥	20,696	24,816	1,469	24,822	1,434
8	有効水量	千㎥	20,006	23,717	1,285	23,583	1,236
9	有収水量	千㎥	19,055	22,659	1,234	22,524	1,187
10	無効水量	千㎥	690	1,099	184	1,238	198
11	有効率	%	96.67	95.57	87.48	95.01	86.16
12	有収率	%	92.07	91.31	84.01	90.74	82.74
13	無効率	%	3.33	4.43	12.52	4.99	13.84
14	一人一日平均配水量	㍑/日/人	353	342	288	343	287
15	一人一日平均有収水量	㍑/日/人	325	312	242	311	238
16	配水管使用効率	㎥/時/km	2.81	2.25	1.05	2.18	1.04
17	単位当り無効水量	㎥/時/km	0.13	0.10	0.13	0.11	0.14
18	配水管1km当り使用効率	人/km	183	157	87	152	86

区分 配水実態分析 ＼ 年度		単位	第６次漏水防止対策基本計画			
			平成19年度 （実績）		平成20年度 （実績）	
			上水道	簡易水道	上水道	簡易水道
1	行政区域内人口	人	197,300	13,636	196,226	13,349
2	給水区域内人口	人	197,237	13,607	196,164	13,321
3	給水人口	人	196,421	13,331	195,388	13,060
4	普及率	%	99.59	97.97	99.60	98.04
5	給水戸数	戸	69,860	4,599	70,391	4,600
6	配水管延長	km	1,312	158	1,330	159
7	配水量	千㎥	24,842	1,406	23,925	1,358
8	有効水量	千㎥	23,518	1,240	22,966	1,211
9	有収水量	千㎥	22,448	1,178	21,920	1,152
10	無効水量	千㎥	1,324	166	960	147
11	有効率	%	94.67	88.17	95.99	89.21
12	有収率	%	90.36	83.82	91.62	84.82
13	無効率	%	5.33	11.83	4.01	10.79
14	一人一日平均配水量	㍑/日/人	346	288	335	285
15	一人一日平均有収水量	㍑/日/人	312	242	307	242
16	配水管使用効率	㎥/時/km	2.16	1.02	2.05	0.97
17	単位当り無効水量	㎥/時/km	0.12	0.12	0.08	0.10
18	配水管1km当り使用効率	人/km	150	86	147	82

区分 配水実態分析 ＼ 年　度		単位	第７次漏水防止対策基本計画			
			平成21年度 （実績）		平成22年度 （実績）	
			上水道	簡易水道	上水道	簡易水道
1	行政区域内人口	人	200,965	6,985	198,123	6,761
2	給水区域内人口	人	200,879	6,985	198,040	6,723
3	給水人口	人	200,025	6,870	197,192	6,649
4	普及率	%	99.57	98.35	99.57	98.90
5	給水戸数	戸	72,405	2,824	72,501	2,785
6	配水管延長	km	1,422	83	1,414	84
7	配水量	千㎥	24,813	788	25,285	788
8	有効水量	千㎥	23,637	676	24,033	657
9	有収水量	千㎥	22,458	630	22,798	630
10	無効水量	千㎥	1,176	112	1,252	131
11	有効率	%	95.26	85.76	95.05	83.39
12	有収率	%	90.51	80.02	90.16	79.95
13	無効率	%	4.74	14.24	4.95	16.61
14	一人一日平均配水量	㍑/日/人	340	314	351	325
15	一人一日平均有収水量	㍑/日/人	308	251	317	259
16	配水管使用効率	㎥/時/km	1.99	1.08	2.04	1.07
17	単位当り無効水量	㎥/時/km	0.09	0.15	0.10	0.18
18	配水管1km当り使用効率	人/km	141	83	139	79

区分 配水実態分析 ＼ 年　度		単位	第７次漏水防止対策基本計画			
			平成23年度 （実績）		平成24年度 （実績）	
			上水道	簡易水道	上水道	簡易水道
1	行政区域内人口	人	188,010	5,200	186,981	4,699
2	給水区域内人口	人	187,942	5,165	186,914	4,668
3	給水人口	人	187,191	5,113	186,238	4,628
4	普及率	%	99.60	98.99	99.64	99.14
5	給水戸数	戸	70,225	2,281	71,196	2,119
6	配水管延長	km	1,416	84	1,418	84
7	配水量	千㎥	24,232	433	23,884	499
8	有効水量	千㎥	17,629	253	21,418	335
9	有収水量	千㎥	16,099	227	19,803	302
10	無効水量	千㎥	6,603	180	2,466	164
11	有効率	%	72.75	58.47	89.67	67.21
12	有収率	%	66.43	52.33	82.91	60.55
13	無効率	%	27.25	41.53	10.33	32.79
14	一人一日平均配水量	㍑/日/人	354	231	351	295
15	一人一日平均有収水量	㍑/日/人	235	121	291	179
16	配水管使用効率	㎥/時/km	1.95	0.59	1.92	0.68
17	単位当り無効水量	㎥/時/km	0.53	0.24	0.20	0.22
18	配水管1km当り使用効率	人/km	132	61	131	55

区分 配水実態分析 ＼ 年度		単位	第７次漏水防止対策基本計画 平成25年度 （実績）		平成26年度漏水防止対策基本計画 平成26年度 （実績）	
			上水道	簡易水道	上水道	簡易水道
1	行政区域内人口	人	186,203	4,221	185,548	3,914
2	給水区域内人口	人	186,141	4,195	185,489	3,890
3	給水人口	人	185,507	4,165	184,869	3,862
4	普及率	%	99.66	99.28	99.67	99.28
5	給水戸数	戸	72,185	1,988	72,978	1,878
6	配水管延長	km	1,423	84	1,436	85
7	配水量	千㎥	23,983	472	24,476	466
8	有効水量	千㎥	22,416	350	22,568	324
9	有収水量	千㎥	20,508	311	20,785	289
10	無効水量	千㎥	1,567	122	1,908	142
11	有効率	%	93.47	74.19	92.20	69.57
12	有収率	%	85.51	65.89	84.92	62.05
13	無効率	%	6.53	25.81	7.80	30.43
14	一人一日平均配水量	㍑/日/人	354	311	363	330
15	一人一日平均有収水量	㍑/日/人	303	205	308	205
16	配水管使用効率	㎥/時/km	1.92	0.64	1.95	0.63
17	単位当り無効水量	㎥/時/km	0.13	0.17	0.15	0.19
18	配水管1km当り使用効率	人/km	130	50	129	45

区分 配水実態分析 ＼ 年度		単位	平成27年度漏水防止対策基本計画 平成27年度 （実績）		平成28年度漏水防止対策基本計画 平成28年度 （実績）	
			上水道	簡易水道	上水道	簡易水道
1	行政区域内人口	人	184,934	3,574	187,245	—
2	給水区域内人口	人	184,878	3,550	187,171	—
3	給水人口	人	184,258	3,528	186,558	—
4	普及率	%	99.66	99.38	99.67	—
5	給水戸数	戸	73,990	1,790	76,319	—
6	配水管延長	km	1,456	89	1,560	—
7	配水量	千㎥	23,736	434	24,280	—
8	有効水量	千㎥	22,463	331	22,473	—
9	有収水量	千㎥	20,677	296	21,011	—
10	無効水量	千㎥	1,273	103	1,807	—
11	有効率	%	94.64	76.30	92.55	—
12	有収率	%	87.11	68.29	86.53	—
13	無効率	%	5.36	23.70	7.45	—
14	一人一日平均配水量	㍑/日/人	352	336	356	—
15	一人一日平均有収水量	㍑/日/人	307	229	308	—
16	配水管使用効率	㎥/時/km	1.86	0.56	1.78	—
17	単位当り無効水量	㎥/時/km	0.10	0.13	0.13	—
18	配水管1km当り使用効率	人/km	127	40	120	—

配水実態分析＼年度		単位	第８次漏水防止対策基本計画			
			平成29年度（実績）	平成30年度（実績）	令和元年度（実績）	令和２年度（実績）
1	行政区域内人口	人	185,592	183,711	181,545	179,535
2	給水区域内人口	人	185,520	183,644	181,473	179,493
3	給水人口	人	184,948	183,123	181,122	179,139
4	普及率	%	99.69	99.72	99.81	99.80
5	給水戸数	戸	76,755	77,108	77,493	78,124
6	配水管延長	km	1,607	1,616	1,640	1,637
7	配水量	千㎥	24,026	23,527	23,093	23,084
8	有効水量	千㎥	22,357	22,129	21,739	21,865
9	有収水量	千㎥	21,057	20,968	20,775	20,842
10	無効水量	千㎥	1,668	1,398	1,354	1,219
11	有効率	%	93.06	94.06	94.14	94.72
12	有収率	%	87.64	89.12	89.96	90.29
13	無効率	%	6.94	5.94	5.86	5.28
14	一人一日平均配水量	㍑/日/人	356	352	349	352
15	一人一日平均有収水量	㍑/日/人	312	314	314	318
16	配水管使用効率	㎥/時/km	1.71	1.66	1.61	1.61
17	単位当り無効水量	㎥/時/km	0.12	0.10	0.09	0.09
18	配水管1km当り使用効率	人/km	115	113	110	109

○有効率・有収率の推移(S55～H16)

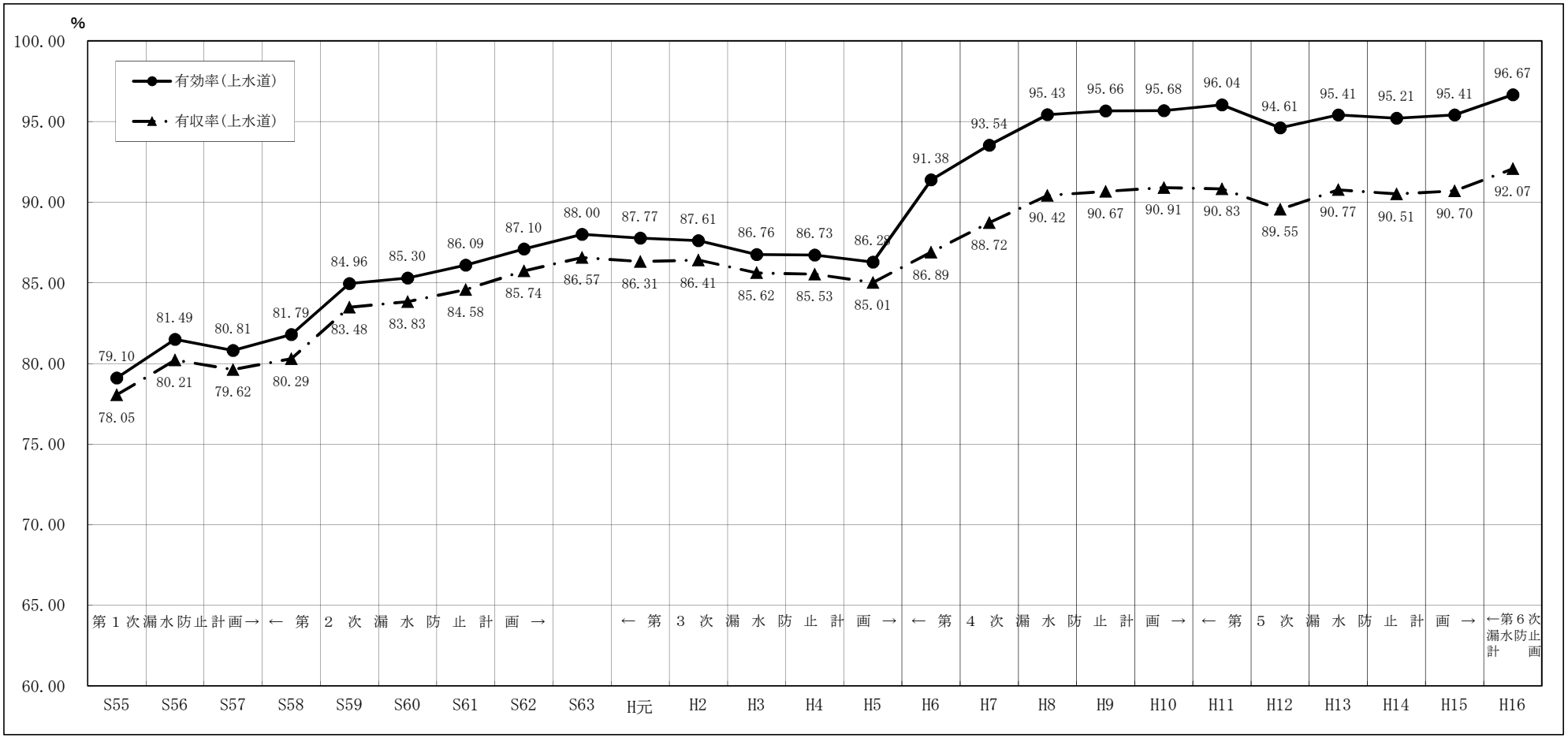

年度	S55	S56	S57	S58	S59	S60	S61	S62	S63	H元	H2	H3	H4	H5	H6	H7	H8	H9	H10	H11	H12	H13	H14	H15	H16
有効率	79.10	81.49	80.81	81.79	84.96	85.30	86.09	87.10	88.00	87.77	87.61	86.76	86.73	86.28	91.38	93.54	95.43	95.66	95.68	96.04	94.61	95.41	95.21	95.41	96.67
有収率	78.05	80.21	79.62	80.29	83.48	83.83	84.58	85.74	86.57	86.31	86.41	85.62	85.53	85.01	86.89	88.72	90.42	90.67	90.91	90.83	89.55	90.77	90.51	90.70	92.07

※　第４次漏水防止対策基本計画より，メーター不感率３％を附加。

○有効率・有収率の推移(H17～R1)

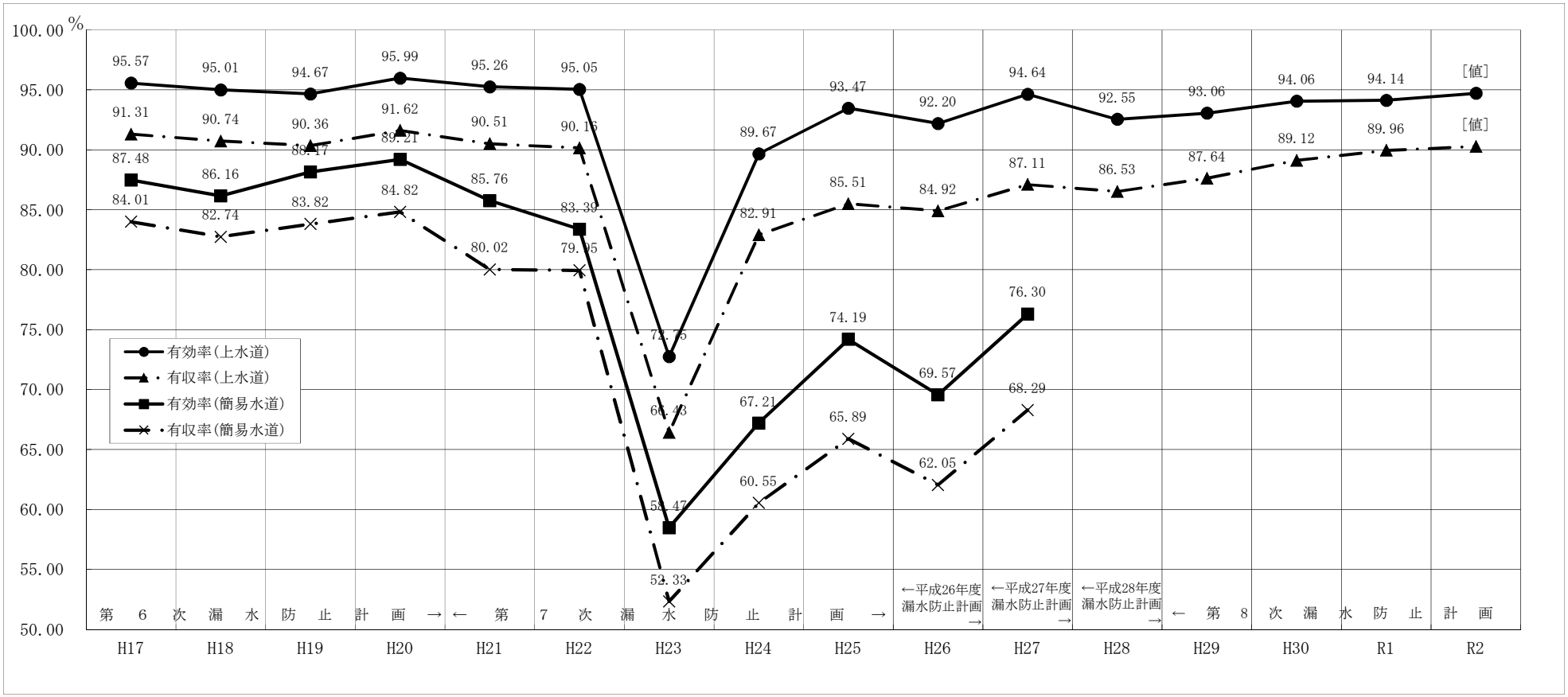

上水道

年度	H17	H18	H19	H20	H21	H22	H23	H24	H25	H26	H27	H28	H29	H30	R1	R2
有効率	95.57	95.01	94.67	95.99	95.26	95.05	72.75	89.67	93.47	92.20	94.64	92.55	93.06	94.06	94.14	94.72
有収率	91.31	90.74	90.36	91.62	90.51	90.16	66.43	82.91	85.51	84.92	87.11	86.53	87.64	89.12	89.96	90.29

簡易水道

年度	H17	H18	H19	H20	H21	H22	H23	H24	H25	H26	H27
有効率	87.48	86.16	88.17	89.21	85.76	83.39	58.47	67.21	74.19	69.57	76.30
有収率	84.01	82.74	83.82	84.82	80.02	79.95	52.33	60.55	65.89	62.05	68.29

※H17～H27については，市町合併により経営変更となったことから「上水道」と「簡易水道」に分けて表示。
H28から簡易水道を上水道に統合した経営変更認可を受けたことから，「上水道」での表示。

○漏水調査状況（上水道）

調査管種 / 年　度	単位	送水管	配水管	仕切弁 空気弁	消火栓	ドレン	給水管	分水栓	止水栓	丙止水栓 量水器	残存管	立上り 水抜栓等	計	調査延長 (km)	推定漏水量 m^3/時 / m^3/時/km
第１次漏水防止計画 昭和53年度～57年度	件	0	31	18	0	0	268	26	213	348	17	44	965	500.40	419.43
	%	0.00	3.20	1.70	0.00	0.00	27.80	2.70	22.10	36.10	1.80	4.60	100.00		0.84
第2次漏水防止計画 昭和58年度～62年度	件	0	42	19	0	0	573	35	372	594	35	309	1,979	1,529.30	641.34
	%	0.00	2.10	1.00	0.00	0.00	28.90	1.80	18.80	30.00	1.80	15.60	100.00		0.42
昭和63年度	件	0	8	5	0	0	143	13	70	128	6	128	501	232.50	151.72
	%	0.00	1.60	1.00	0.00	0.00	28.60	2.60	14.00	25.50	1.20	25.50	100.00		0.65
第3次漏水防止計画 平成元年度～ 5年度	件	0	33	7	0	0	582	32	239	311	24	353	1,581	1,652.30	542.62
	%	0.00	2.10	0.50	0.00	0.00	36.80	2.00	15.10	19.70	1.50	22.30	100.00		0.33
第4次漏水防止計画 平成6年度～10年度	件	0	62	6	0	0	621	44	182	350	29	356	1,650	3,106.10	507.37
	%	0.00	3.80	0.40	0.00	0.00	37.50	2.70	11.00	21.20	1.80	21.60	100.00		0.16
第5次漏水防止計画 平成11年度～15年度	件	3	270	62	1	12	2,883	266	1,153	1,898	142	1,518	8,208	10,737.90	2,970.50
	%	0.04	3.29	0.76	0.01	0.15	35.12	3.24	14.05	23.12	1.73	18.49	100.00		0.28
第6次漏水防止計画 平成16年度～20年度	件	4	85	33	3	15	627	73	47	132	25	312	1,356	5,051.70	586.11
	%	0.30	6.27	2.43	0.22	1.11	46.24	5.38	3.47	9.73	1.84	23.01	100.00		0.12
第7次漏水防止計画 平成21年度～25年度	件	5	129	73	7	0	649	73	65	113	18	264	1,396	5,279.80	1,032.50
	%	0.36	9.24	5.23	0.50	0.00	46.49	5.23	4.66	8.09	1.29	18.91	100.00		0.20
平成26年度	件	1	31	13	3	0	146	7	19	33	0	70	323	1,317.10	129.34
	%	0.31	9.60	4.02	0.93	0.00	45.20	2.17	5.88	10.22	0.00	21.67	100.00		0.10
平成27年度	件	7	39	4	2	0	199	5	24	15	2	62	359	1,319.70	434.86
	%	1.95	10.86	1.11	0.56	0.00	55.43	1.39	6.69	4.18	0.56	17.27	100.00		0.33
平成28年度	件	2	29	9	1	0	167	0	15	39	0	54	316	1,396.30	329.96
	%	0.63	9.18	2.85	0.31	0.00	52.85	0.00	4.75	12.34	0.00	17.09	100.00		0.24
第8次漏水防止計画 平成29年度	件	4	33	10	3	0	141	0	11	34	1	43	280	1,415.60	119.75
	%	1.43	11.79	3.57	1.06	0.00	50.36	0.00	3.93	12.14	0.36	15.36	100.00		0.08
第8次漏水防止計画 平成30年度	件	2	44	7	6	0	118	3	21	31	1	71	304	1,316.40	84.42
	%	0.66	14.47	2.30	1.96	0.00	38.82	0.99	6.91	10.20	0.33	23.36	100.00		0.06
第8次漏水防止計画 令和元年度	件	3	31	6	4	0	139	0	13	29	0	29	254	1,335.50	63.35
	%	1.18	12.21	2.36	1.57	0.00	54.72	0.00	5.12	11.42	0.00	11.42	100.00		0.05
第8次漏水防止計画 令和２年度	件	1	41	12	4	0	177	0	14	33	3	39	324	1,296.30	62.13
	%	0.31	12.65	3.70	1.23	0.00	54.63	0.00	4.32	10.19	0.93	12.04	100.00		0.05
合　　計	件	32	908	284	34	27	7,433	577	2,458	4,088	303	3,652	19,796	37,486.90	8,075.40
	%	0.16	4.59	1.43	0.17	0.14	37.55	2.91	12.42	20.65	1.53	18.45	100.00		0.22

送水管系	配　水　管　系	給　水　管　系
32件	1,253件	18,511件
0.16%	6.33%	93.51%

○漏水調査状況（簡易水道）

調査管種 / 年度	単位	送水管	配水管	仕切弁 空気弁	消火栓	ドレン	給水管	分水栓	止水栓	丙止水栓 量水器	残存管	立上り 水抜栓 等	計	調査延長 (km)	推定漏水量 m^3/時 / m^3/時/km
平成17年度	件	1	3	21	1	0	23	4	12	23	1	10	99	159.00	26.66
	%	1.01	3.03	21.21	1.01	0.00	23.23	4.04	12.12	23.23	1.01	10.10	100.00		0.17
平成18年度	件	0	6	18	0	0	18	0	6	14	0	2	64	158.00	35.31
	%	0.00	9.38	28.13	0.00	0.00	28.13	0.00	9.38	21.88	0.00	3.13	100.00		0.22
平成19年度	件	漏水調査未実施													
	%														
平成20年度	件	0	7	2	0	0	9	0	2	14	0	5	39	159.00	14.80
	%	0.00	17.95	5.13	0.00	0.00	23.08	0.00	5.13	35.90	0.00	12.82	100.00		0.09
第7次漏水防止計画 平成21年度	件	0	5	1	0	0	12	3	3	4	0	15	43	80.6	30.25
	%	0.00	11.63	2.33	0.00	0.00	27.91	6.98	6.98	9.30	0.00	34.88	100.00		0.38
第7次漏水防止計画 平成22年度	件	1	4	1	0	0	12	1	3	8	1	11	42	86.6	25.88
	%	2.38	9.52	2.38	0.00	0.00	28.57	2.38	7.14	19.05	2.38	26.19	100.00		0.30
第7次漏水防止計画 平成23年度	件	0	0	3	1	0	1	0	0	3	0	0	8	11.9	0.91
	%	0.00	0.00	37.50	12.50	0.00	12.50	0.00	0.00	37.50	0.00	0.00	100.00		0.08
第7次漏水防止計画 平成24年度	件	0	6	0	1	0	15	1	2	6	1	4	36	82.2	28.98
	%	0.00	16.67	0.00	2.78	0.00	41.67	2.78	5.56	16.67	2.78	11.11	100.00		0.35
第7次漏水防止計画 平成25年度	件	0	1	0	1	0	7	0	1	7	0	2	19	82.2	4.85
	%	0.00	5.26	0.00	5.26	0.00	36.84	0.00	5.26	36.84	0.00	10.53	100.00		0.06
平成26年度	件	2	2	3	1	0	11	0	1	2	0	2	24	79.7	10.99
	%	8.33	8.33	12.50	4.17	0.00	45.83	0.00	4.17	8.33	0.00	8.33	100.00		0.14
平成27年度	件	0	3	3	0	0	14	0	0	8	0	1	29	63.3	40.25
	%	0.00	10.34	10.34	0.00	0.00	48.28	0.00	0.00	27.59	0.00	3.45	100.00		0.64
合　　計	件	4	37	52	5	0	122	9	30	89	3	52	403	962.50	218.88
	%	0.99	9.18	12.90	1.24	0.00	30.27	2.23	※7.45	※22.09	※0.75	12.90	100.00		0.23

送水管系	配　水　管　系	給　水　管　系
4件	94件	305件
0.99%	23.32%	75.69%

○漏水調査状況（構成比率図）

本年度の調査により発見された漏水形態について，構成比率は図－１のとおりです。

図－1 漏水形態分析

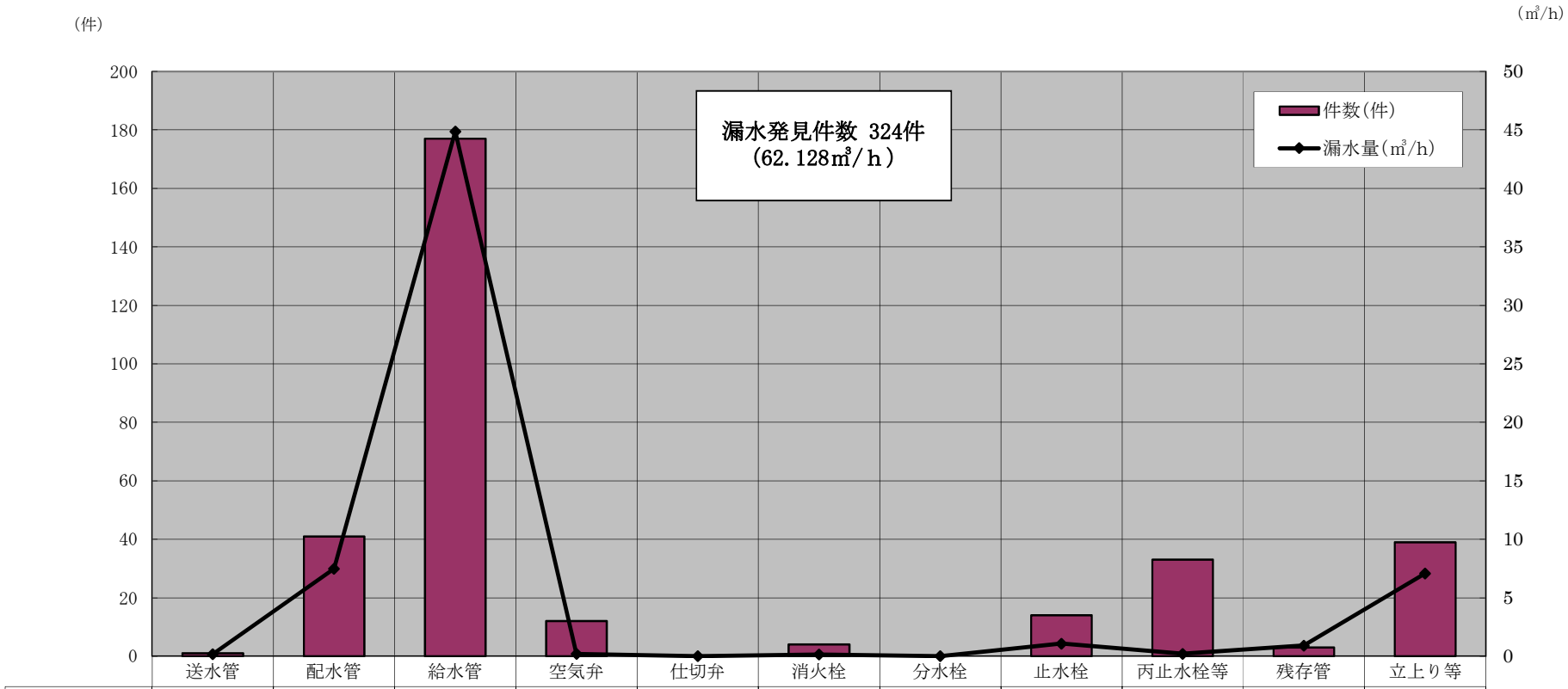

	送水管	配水管	給水管	空気弁	仕切弁	消火栓	分水栓	止水栓	丙止水栓等	残存管	立上り等
件数（件）	1	41	177	12	0	4	0	14	33	3	39
漏水量（㎥/ｈ）	0.180	7.480	44.874	0.188	0.000	0.138	0.000	1.071	0.206	0.912	7.079

○　漏水修繕工事状況

修繕管理＼地区		上水道 石巻市	上水道 東松島市	計
導水管	件数	2件	0件	2件
	金額	210千円	0千円	210千円
送水管	件数	1件	1件	2件
	金額	376千円	1,008千円	1,384千円
配水管	件数	52件	17件	69件
	金額	16,782千円	5,325千円	22,107千円
仕切弁	件数	3件	0件	3件
	金額	2,655千円	0千円	2,655千円
空気弁	件数	6件	3件	9件
	金額	550千円	2,518千円	3,068千円
消火栓	件数	1件	0件	1件
	金額	176千円	0千円	176千円
給水管（公道部）	件数	198件	16件	214件
	金額	61,187千円	3,606千円	64,793千円
分水栓	件数	12件	1件	13件
	金額	3,903千円	250千円	4,153千円
止水栓（公道部）	件数	7件	0件	7件
	金額	1,800千円	0千円	1,800千円
給水管（宅内部）	件数	106件	13件	119件
	金額	9,760千円	1,294千円	11,054千円
止水栓（宅内部）	件数	14件	3件	17件
	金額	1,693千円	304千円	1,997千円
路面補修	件数	6件	0件	6件
	金額	367千円	0千円	367千円
その他	件数	30件	3件	33件
	金額	6,476千円	854千円	7,330千円
小計	件数	438件	57件	495件
	金額	105,935千円	15,159千円	121,094千円
舗装復旧費	金額	13,226千円	3,740千円	16,966千円
貯蔵品材料費	金額	12,158千円	984千円	13,142千円
合計	件数	438件	57件	495件
	金額	131,319千円	19,883千円	151,202千円

道路使用許可申請手数料	件数	248件	36件	284件
	金額	570千円	83千円	653千円

４　浄水施設等改良事業

当企業団の中核施設として昭和 42 年 6 月から供用を開始した蛇田浄水場は，事業計画の時点で 30 年余りが経過しており老朽化が著しく，修繕等の対策を早急に行う必要があった。そのため，現有施設の延命化を図るとともに，大街道浄水場及び須江山浄水場の 2 浄水場を蛇田浄水場から遠隔制御できるように変更するなど，浄水場の効率的な運営の確立と給水の安定的な確保を目的とする「浄水施設等改良事業」を平成 11 年度から平成 20 年度までの 10 ヵ年で実施した。

しかし，蛇田浄水場は平成 23 年 3 月 11 日に発生した東北地方太平洋沖地震で甚大な被害を受けたため，地盤が強固で津波の影響を受けない高台に位置する須江山浄水場に蛇田浄水場の全機能を移転する形で復旧させる「蛇田浄水場移転復旧事業」によって，平成 29 年 10 月に運用を停止した。

旧蛇田浄水場（施設能力 55,000㎥/日）　平成 29 年 10 月運用停止

○浄水施設等改良事業年度別事業費及び財源内訳

（単位：千円）

	全体計画			実績									
	事業内容	数量	金額	平成11年度	平成12年度	平成13年度	平成14年度	平成15年度	平成16年度	平成17年度	平成18年度	平成19年度	平成20年度
施行事項	取水施設	1式	0	0	0	0	0	0	0	0	0	0	0
	導水施設	1式	562,720	0	0	358,800	203,920	0	0	0	0	0	0
	浄水施設	1式	5,406,218	6,000	595,852	718,439	221,325	1,200,034	638,496	929,065	790,634	158,421	147,952
	送水施設	1式	967,448	165,480	269,408	129,650	323,183	36,477	43,250	0	0	0	0
	配水施設	1式	753,924	0	0	0	0	0	0	0	420,121	119,000	214,803
	計		7,690,310	171,480	865,260	1,206,889	748,428	1,236,511	681,746	929,065	1,210,755	277,421	362,755
	委託費	1式	185,584	66,923	30,575	27,516	840	18,891	3,318	37,521	0	0	0
	事務費	1式	52,826	3,559	6,883	6,392	6,634	5,638	4,584	6,680	4,939	3,819	3,698
	内訳 起債		41,700	2,700	4,000	6,000	6,000	4,000	4,000	6,000	4,000	3,000	2,000
	内訳 その他		11,126	859	2,883	392	634	1,638	584	680	939	819	1,698
	合計		7,928,720	241,962	902,718	1,240,797	755,902	1,261,040	689,648	973,266	1,215,694	281,240	366,453
財源内訳	国庫補助金		0	0	0	0	0	0	0	0	0	0	0
	県補助金		0	0	0	0	0	0	0	0	0	0	0
	企業債		5,000,000	200,000	500,000	600,000	500,000	700,000	600,000	700,000	1,000,000	100,000	100,000
	自己資金		2,928,720	41,962	402,718	640,797	255,902	561,040	89,648	273,266	215,694	181,240	266,453
合計			7,928,720	241,962	902,718	1,240,797	755,902	1,261,040	689,648	973,266	1,215,694	281,240	366,453

５　市町合併に伴う施設整備事業

平成 17 年 4 月の市町合併に伴う旧 6 町（河北・河南・桃生・北上・雄勝・牡鹿）の水道施設整備事業の一環として，北上地区及び牡鹿地区の一部上水道化に係る「簡易水道統合施設整備事業」を平成 19 年度から平成 27 年度までの継続事業として実施し，牡鹿地区の一部簡易水道の統合に係る「鮎川統合簡易水道施設整備事業」を平成 19 年度から平成 28 年度までの継続事業として実施してきたところである。

しかし，平成 23 年 3 月 11 日発生の東北地方太平洋沖地震の影響により，当該地区は広範囲に渡り甚大な被害を受け，各事業とも当初計画期間内での事業完了が困難な状況となったため，平成 27 年度で中断をしたところであるが，発災から 8 年を経て，各種復旧・復興事業も進み，事業計画の策定が可能となったことから，各事業を一本化し，事業名を旧簡易水道統合施設整備事業と改め，平成 31 年度から令和 4 年度までの継続事業として再開した。

なお，平成 19 年度から継続事業として実施した「上水道施設整備事業」については，平成 25 年度に完了し，平成 17 年度から継続事業として実施した「雄勝簡易水道施設整備事業」については，平成 21 年度に完了した。

○簡易水道統合施設整備事業年度別事業費及び財源内訳

（単位：千円）

	全体計画			実績								
	事業内容	数量	金額	平成19年度	平成20年度	平成21年度	平成22年度	平成23年度	平成24年度	平成25年度	平成26年度	平成27年度
施行事項	取水施設	1式	34,545	0	0	0	34,545	0	0	0	0	0
	導水施設	1式	0	0	0	0	0	0	0	0	0	0
	浄水施設	1式	0	0	0	0	0	0	0	0	0	0
	送水施設	1式	454,042	0	0	41,930	193,003	0	20,108	0	130,853	68,148
	配水施設	1式	46,610	0	0	0	46,610	0	0	0	0	0
	計		535,197	0	0	41,930	274,158	0	20,108	0	130,853	68,148
	委託費	1式	80,757	1,466	18,031	37,265	23,995	0	0	0	0	0
	事務費	1式	738	0	0	25	191	0	0	0	147	375
	合計		616,692	1,466	18,031	79,220	298,344	0	20,108	0	131,000	68,523
財源内訳	国庫補助金		147,577	0	0	26,180	82,760	0	0	0	26,090	12,547
	県補助金		0	0	0	0	0	0	0	0	0	0
	企業債		177,700	0	0	52,000	72,000	0	0	0	35,000	18,700
	自己資金		291,415	1,466	18,031	1,040	143,584	0	20,108	0	69,910	37,276
合計			616,692	1,466	18,031	79,220	298,344	0	20,108	0	131,000	68,523

○鮎川統合簡易水道施設整備事業年度別事業費及び財源内訳

（単位：千円）

	全体計画			実績								
	事業内容	数量	金額	平成19年度	平成20年度	平成21年度	平成22年度	平成23年度	平成24年度	平成25年度	平成26年度	平成27年度
施行事項	取水施設	1式	0	0	0	0	0	0	0	0	0	0
	導水施設	1式	29,103	0	0	9,968	0	9,310	0	0	0	9,825
	浄水施設	1式	136,989	0	0	0	49,281	87,708	0	0	0	0
	送水施設	1式	37,744	0	0	7,734	10,529	7,558	0	3,622	0	8,301
	配水施設	1式	130,569	0	0	49,539	50,404	12,918	0	3,623	0	14,085
	計		334,405	0	0	67,241	110,214	117,494	0	7,245	0	32,211
	委託費	1式	46,529	1,615	2,961	10,332	31,621	0	0	0	0	0
	事務費	1式	144	0	0	57	87	0	0	0	0	0
	合計		381,078	1,615	2,961	77,630	141,922	117,494	0	7,245	0	32,211
財源内訳	国庫補助金		66,998	0	0	17,064	30,000	19,934	0	0	0	0
	県補助金		0	0	0	0	0	0	0	0	0	0
	企業債		139,000	0	0	60,000	46,000	33,000	0	0	0	0
	自己資金		175,080	1,615	2,961	566	65,922	64,560	0	7,245	0	32,211
合計			381,078	1,615	2,961	77,630	141,922	117,494	0	7,245	0	32,211

○旧簡易水道統合施設整備事業年度別事業費及び財源内訳

（単位：千円）

	全体計画			実績	計画		
	事業内容	数量	金額	平成31年度	令和2年度	令和3年度	令和4年度
施行事項	取水施設	1式	0	0	0	0	0
	導水施設	1式	0	0	0	0	0
	浄水施設	1式	16,490	16,490	0	0	0
	送水施設	1式	719,470	0	20,000	209,160	490,310
	配水施設	1式	675,654	48,300	96,100	357,012	174,242
	計		1,411,614	64,790	116,100	566,172	664,552
	委託費	1式	0	0	0	0	0
	事務費	1式	0	0	0	0	0
	合計		1,411,614	64,790	116,100	566,172	664,552
財源内訳	国庫補助金		0	0	0	0	0
	県補助金		0	0	0	0	0
	企業債		470,500	21,500	38,700	188,700	221,600
	自己資金		941,114	43,290	77,400	377,472	442,952
合計			1,411,614	64,790	116,100	566,172	664,552

○上水道施設整備事業年度別事業費及び財源内訳

（単位：千円）

	全体計画			実績						
	事業内容	数量	金額	平成19年度	平成20年度	平成21年度	平成22年度	平成23年度	平成24年度	平成25年度
施行事項	取水施設	1式	0	0	0	0	0	0	0	0
	導水施設	1式	0	0	0	0	0	0	0	0
	浄水施設	1式	17,850	0	0	17,850	0	0	0	0
	送水施設	1式	760,299	293,709	222,634	180,284	14,469	0	0	49,203
	配水施設	1式	735,132	20,002	322,279	148,100	178,916	37,968	0	27,867
	計		1,513,281	313,711	544,913	346,234	193,385	37,968	0	77,070
	委託費	1式	7,829	7,829	0	0	0	0	0	0
	事務費	1式	352	98	48	73	31	52	0	50
	合計		1,521,462	321,638	544,961	346,307	193,416	38,020	0	77,120
財源内訳	国庫補助金		0	0	0	0	0	0	0	0
	県補助金		0	0	0	0	0	0	0	0
	企業債		0	0	0	0	0	0	0	0
	自己資金		1,521,462	321,638	544,961	346,307	193,416	38,020	0	77,120
合計			1,521,462	321,638	544,961	346,307	193,416	38,020	0	77,120

○雄勝簡易水道施設整備事業年度別事業費及び財源内訳

（単位：千円）

	全体計画			実績				
	事業内容	数量	金額	平成17年度	平成18年度	平成19年度	平成20年度	平成21年度
施行事項	取水施設	1式	20,526	0	3,059	15,442	2,025	0
	導水施設	1式	8,124	0	8,124	0	0	0
	浄水施設	1式	625,930	120,674	177,544	119,319	196,885	11,508
	送水施設	1式	69,109	0	0	50,223	16,726	2,160
	配水施設	1式	245,663	48,372	16,855	58,396	83,505	38,535
	計		969,352	169,046	205,582	243,380	299,141	52,203
	委託費	1式	0	0	0	0	0	0
	事務費	1式	911	162	123	271	253	102
	合計		970,263	169,208	205,705	243,651	299,394	52,305
財源内訳	国庫補助金		341,846	66,000	78,703	78,280	113,160	5,703
	県補助金		0	0	0	0	0	0
	企業債		622,000	103,000	126,000	162,000	186,000	45,000
	自己資金		6,417	208	1,002	3,371	234	1,602
合計			970,263	169,208	205,705	243,651	299,394	52,305

※　平成19年度の国庫補助金74,552千円は交付金78,280千円から，平成20年度還付金3,728千円を控除した額。

※　平成20年度の国庫補助金107,771千円は交付金113,160千円から，平成21年度還付金5,389千円を控除した額。

６　石巻大橋送水管整備事業

本事業は，災害に強い管路の構築を図るため，平成 22 年度から 3 箇年の継続事業として石巻大橋に添架されている湊系及び流留系送水管を整備したものであり，平成 24 年度に完了した。

○石巻大橋送水管整備事業年度別事業費及び財源内訳

（単位：千円）

	全体計画			実績		
	事業内容	数量	金額	平成22年度	平成23年度	平成24年度
施行事項	取水施設	1式	0	0	0	0
	導水施設	1式	0	0	0	0
	浄水施設	1式	0	0	0	0
	送水施設	1式	413,139	200,000	153,000	60,139
	配水施設	1式	0	0	0	0
	計		413,139	200,000	153,000	60,139
	委託費	1式	0	0	0	0
	事務費	1式	152	152	0	0
	合計		413,291	200,152	153,000	60,139
財源内訳	国庫補助金		0	0	0	0
	県補助金		0	0	0	0
	企業債		0	0	0	0
	自己資金		413,291	200,152	153,000	60,139
合計			413,291	200,152	153,000	60,139

7　石綿セメント管更新事業

石綿セメント管は，高度経済成長期の急速な水需要に対応するため採用され，40 年以上供給されてきたが，経年による老朽化が進行し，破損等の漏水事故が度々発生している。

本工事は，平成 22 年度から 10 箇年の継続事業として石綿セメント管路を更新し，管路の質の向上及び災害に強い管路の構築を図ってきたが，平成 23 年 3 月 11 日発生の東北地方太平洋沖地震により，被害を受けた水道施設の復旧作業を最優先とすることから，計画した更新事業は中止とした。

なお，構成市内における各種復旧復興事業実施区域に更新計画路線が係った場合や漏水が多発する路線にあっては，改良工事により更新を進めている。

○石綿セメント管更新事業年度別事業費及び財源内訳

（単位：千円）

	全体計画			実績
	事業内容	数量	金額	平成22年度
施行事項	取水施設	1式	0	0
	導水施設	1式	0	0
	浄水施設	1式	0	0
	送水施設	1式	0	0
	配水施設	1式	1,966,800	74,150
	計		1,966,800	74,150
	委託費	1式	76,500	12,537
	事務費	1式	2,000	117
	合計		2,045,300	86,804
財源内訳	国庫補助金		10,000	10,000
	県補助金		0	0
	企業債		0	0
	自己資金		2,035,300	76,804
合計			2,045,300	86,804

８　蛇田浄水場移転復旧事業

蛇田浄水場は昭和 41 年に完成し，昭和 42 年から供用開始した浄水場で，施設能力が 55,000m³／日の当企業団の主力浄水場であったが，平成 23 年 3 月 11 日に発生した東北地方太平洋沖地震による地震動や液状化によって，場内の構造物や管路は大きな被害を受けた。また，津波による浸水被害もあり，応急復旧が完了するまでの間，浄水機能が停止した。

甚大な被害を受けた蛇田浄水場を本復旧する場合，構造物等の復旧工事のほかに地盤の液状化対策が必要となったが，施設を稼働させながら施工することは相当困難であり，事業期間の長期化や費用を考慮した結果，蛇田浄水場を同じ場所で本復旧するのではなく，地盤が強固で津波の影響を受けない高台に位置する須江山浄水場に蛇田浄水場の全機能を移転する形で復旧することとした。

事業着手前の須江山浄水場の施設能力は 25,000m³／日であったが，蛇田浄水場の施設能力を移転し，統合させることによって 80,000m³／日の施設能力を持つ浄水場にする計画で，平成 24 年 12 月から本格着手した。

先行して増設した施設は，平成 27 年 7 月から供用を開始し，その後に着手した耐震補強を含む既存施設の改良工事は平成 29 年 7 月に完了した。

改良後の既存施設は平成 29 年 8 月から供用を開始し，その後，導水・送水系統の切り替えや監視制御設備の移行作業を経て，同年 10 月に須江山浄水場への機能移転作業が終了したことで蛇田浄水場の運用を停止した。

平成 30 年 2 月に場内の舗装復旧を主とする場内整備工事が終了したことで事業のすべてが完了した。

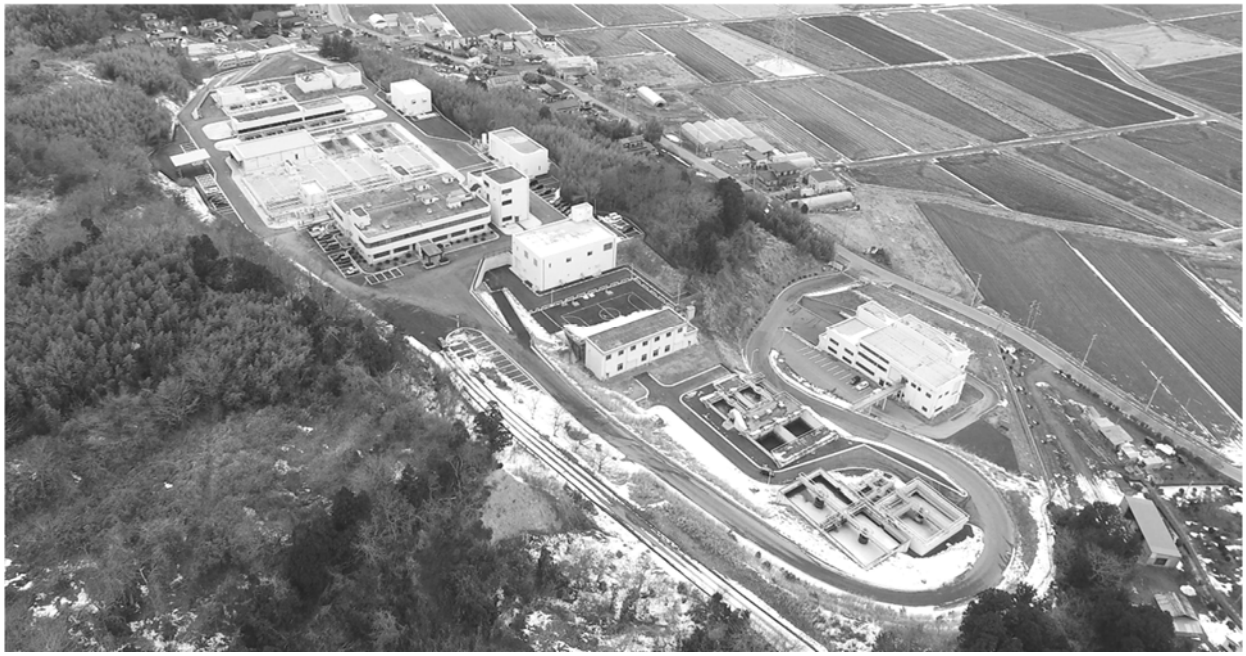

須江山浄水場（施設能力 80,000 ㎥/日）

○蛇田浄水場移転復旧事業年度別事業費及び財源内訳　（単位：千円）

	全体計画			実績					
	事業内容	数量	金額	平成24年度	平成25年度	平成26年度	平成27年度	平成28年度	平成29年度
施行事項	取水施設	1式	0	0	0	0	0	0	0
	導水施設	1式	816,854	0	464,422	15,708	80,619	61,198	194,907
	浄水施設	1式	10,526,915	0	2,307,104	2,843,267	1,257,117	1,124,390	2,995,037
	送水施設	1式	2,065,910	0	558,220	627,637	578,897	198,969	102,187
	配水施設	1式	0	0	0	0	0	0	0
	計		13,409,679	0	3,329,746	3,486,612	1,916,633	1,384,557	3,292,131
	委託費	1式	0	0	0	0	0	0	0
	事務費	1式	5,104	1,021	1,239	1,027	763	440	613
合計			13,414,783	1,021	3,330,985	3,487,639	1,917,396	1,384,997	3,292,745
財源内訳	国庫補助金		7,286,712	0	1,735,400	1,425,922	2,444,212	1,120,773	560,405
	関係市負担金		759,977	0	147,752	97,273	237,258	130,369	147,325
	企業債		2,589,400	0	236,857	79,700	194,043	1,223,800	855,000
	自己資金		2,778,694	1,021	1,210,976	1,884,744	△958,117	△1,089,945	1,730,015
合計			13,414,783	1,021	3,330,985	3,487,639	1,917,396	1,384,997	3,292,745

※　財源は，実績報告に基づくため，平成27年度及び平成28年度の自己資金額がマイナスとなっている。

Ⅳ　施設の概況

１　施設系統図

２　施設概要

３　布設延長

1　施設系統図

主要施設系統図

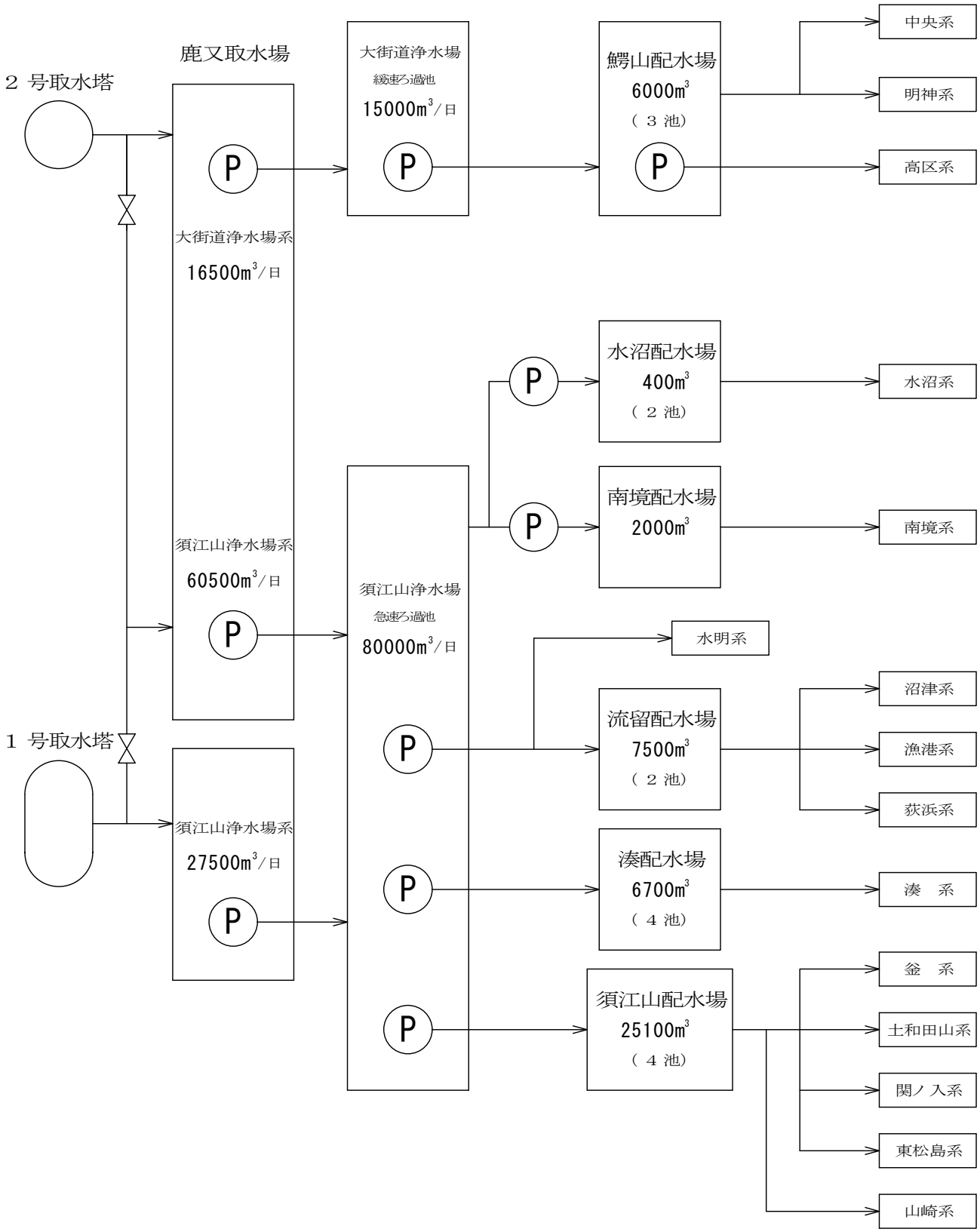

鹿又取水場系統図

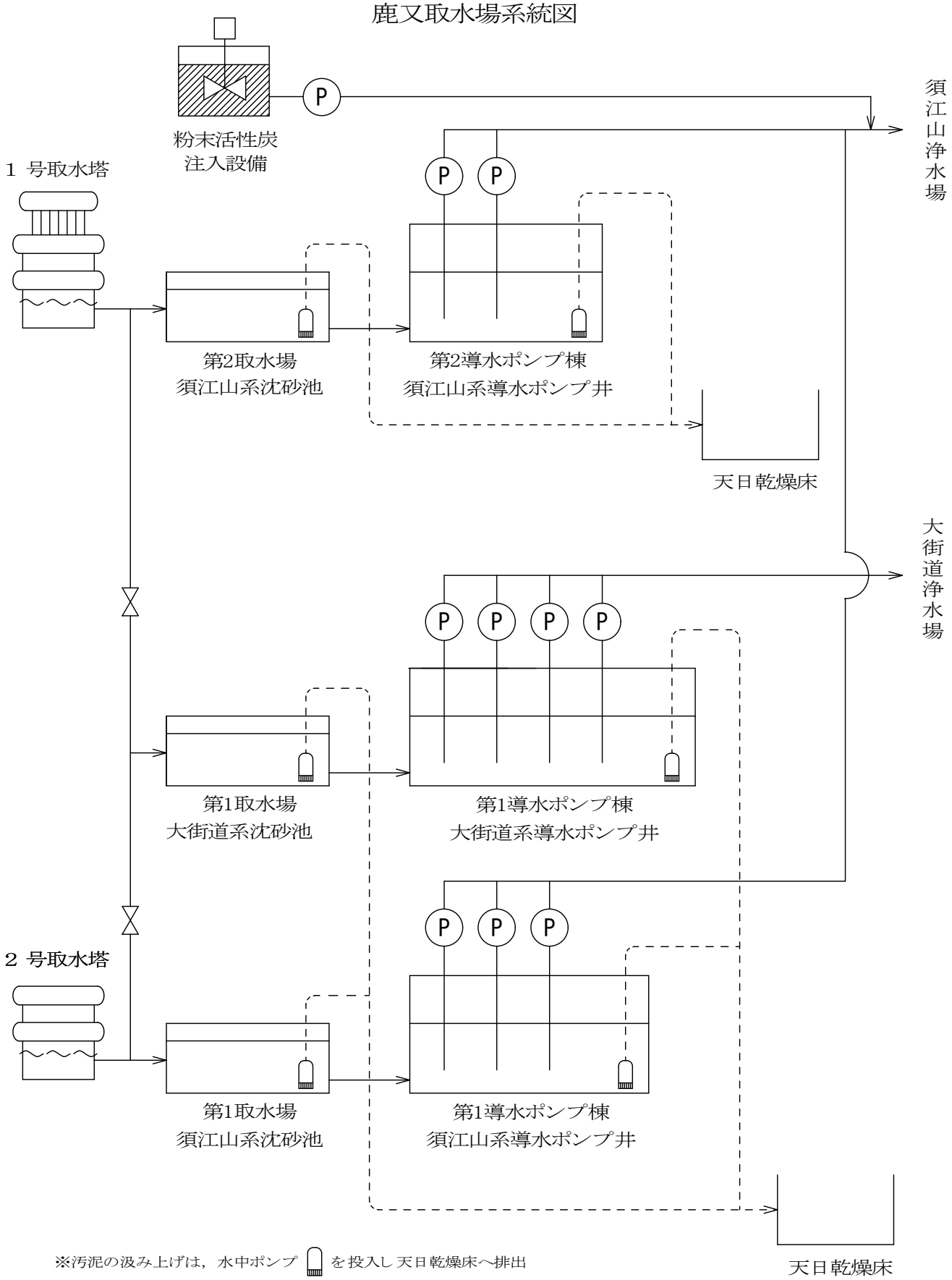

※汚泥の汲み上げは，水中ポンプ を投入し天日乾燥床へ排出

須江山浄水場浄水・送水・配水系統図（施設能力　80000㎥/日）

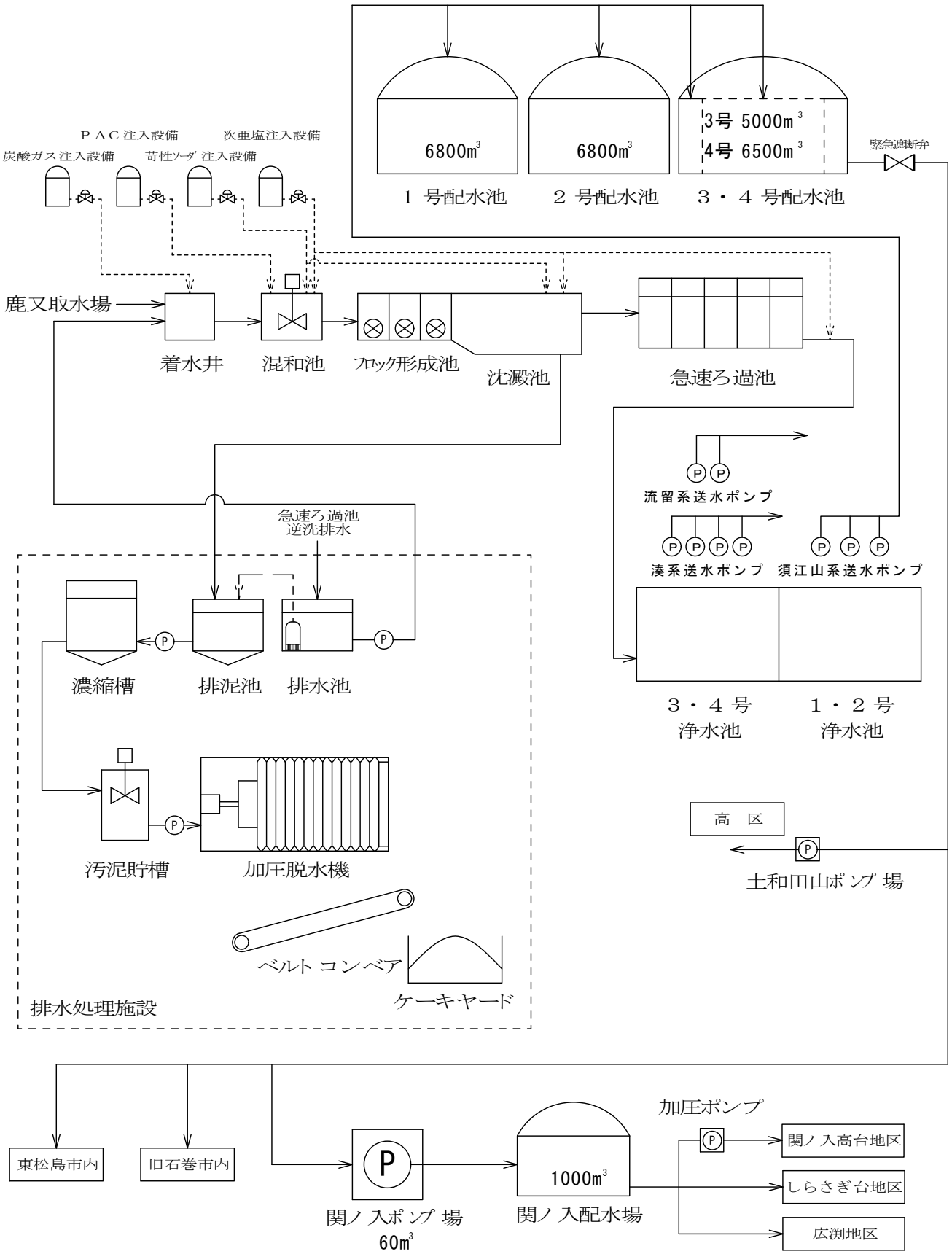

須江山浄水場送水・配水系統図1

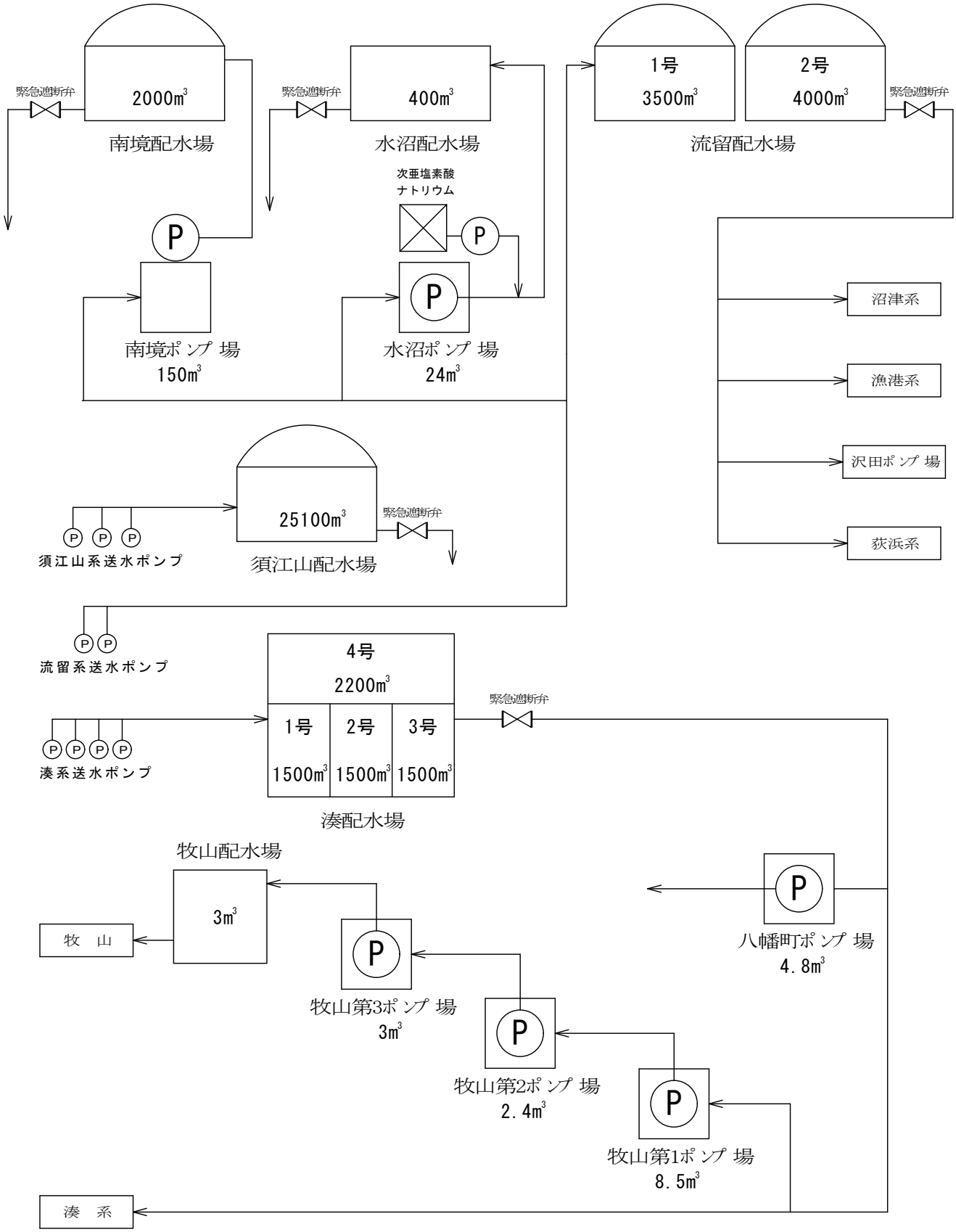

須江山浄水場送水・配水系統図2

東松島地区

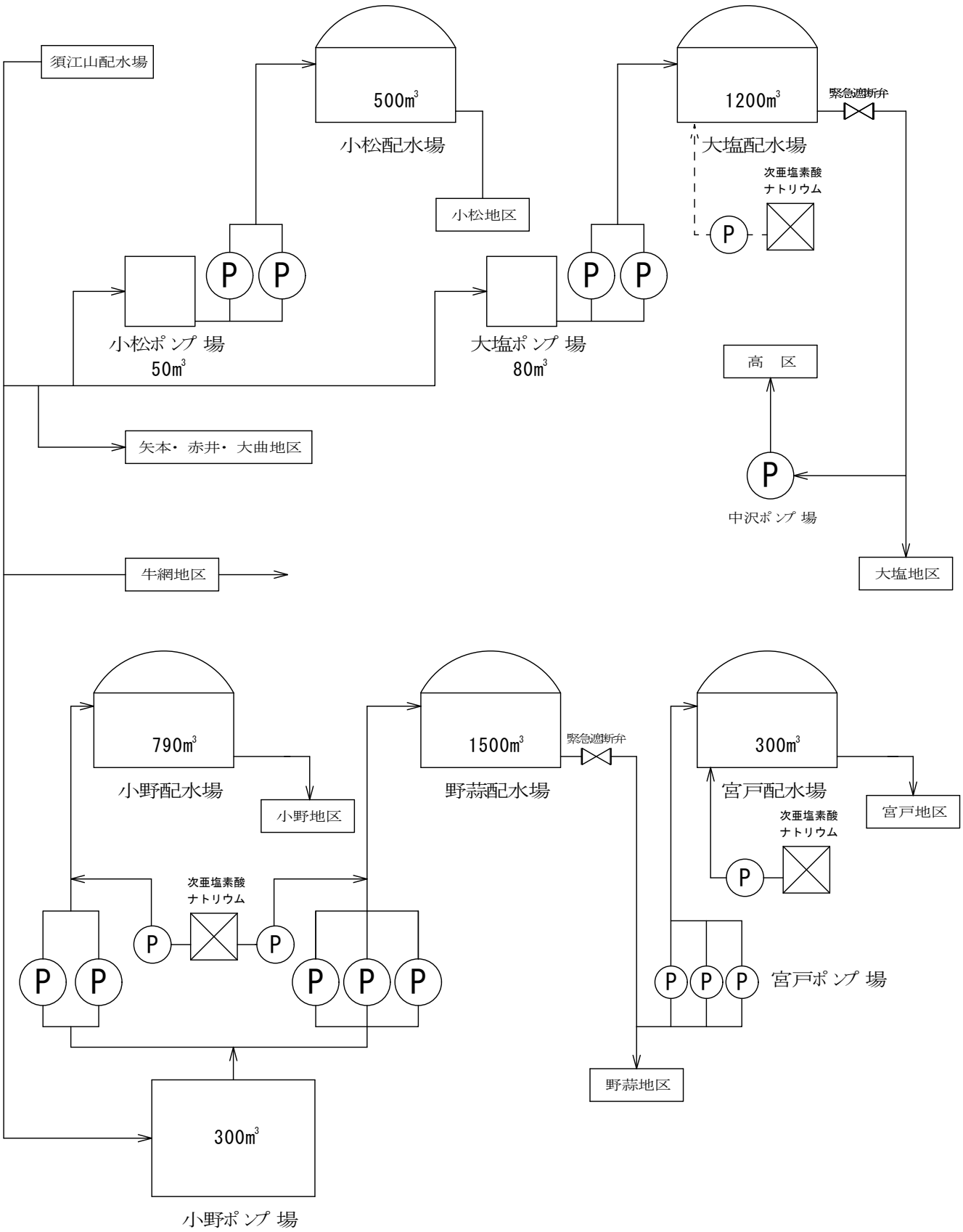

大街道浄水場浄水・送水・配水系統図（施設能力　15000㎥／日）

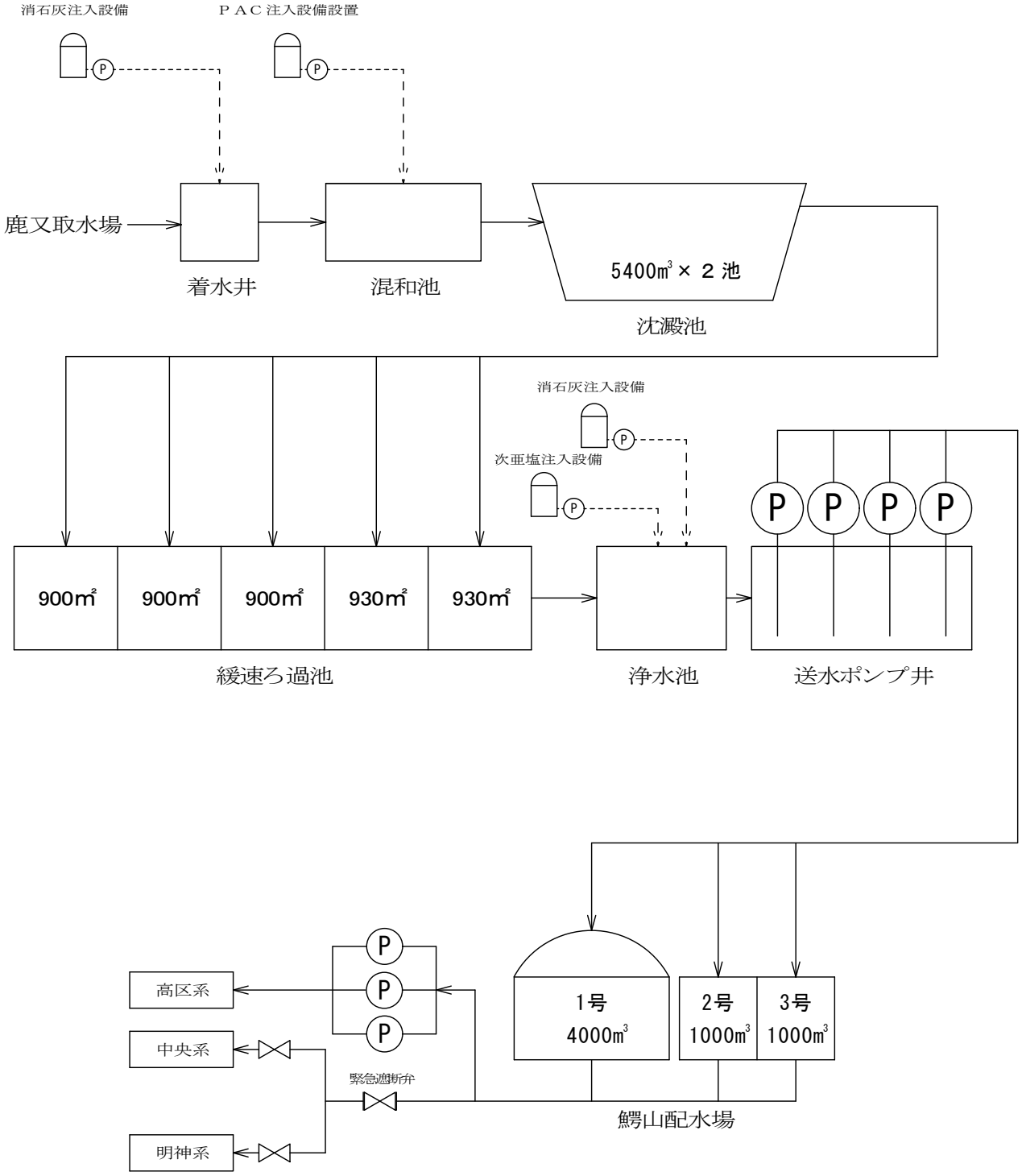

荻浜系配水系統図1

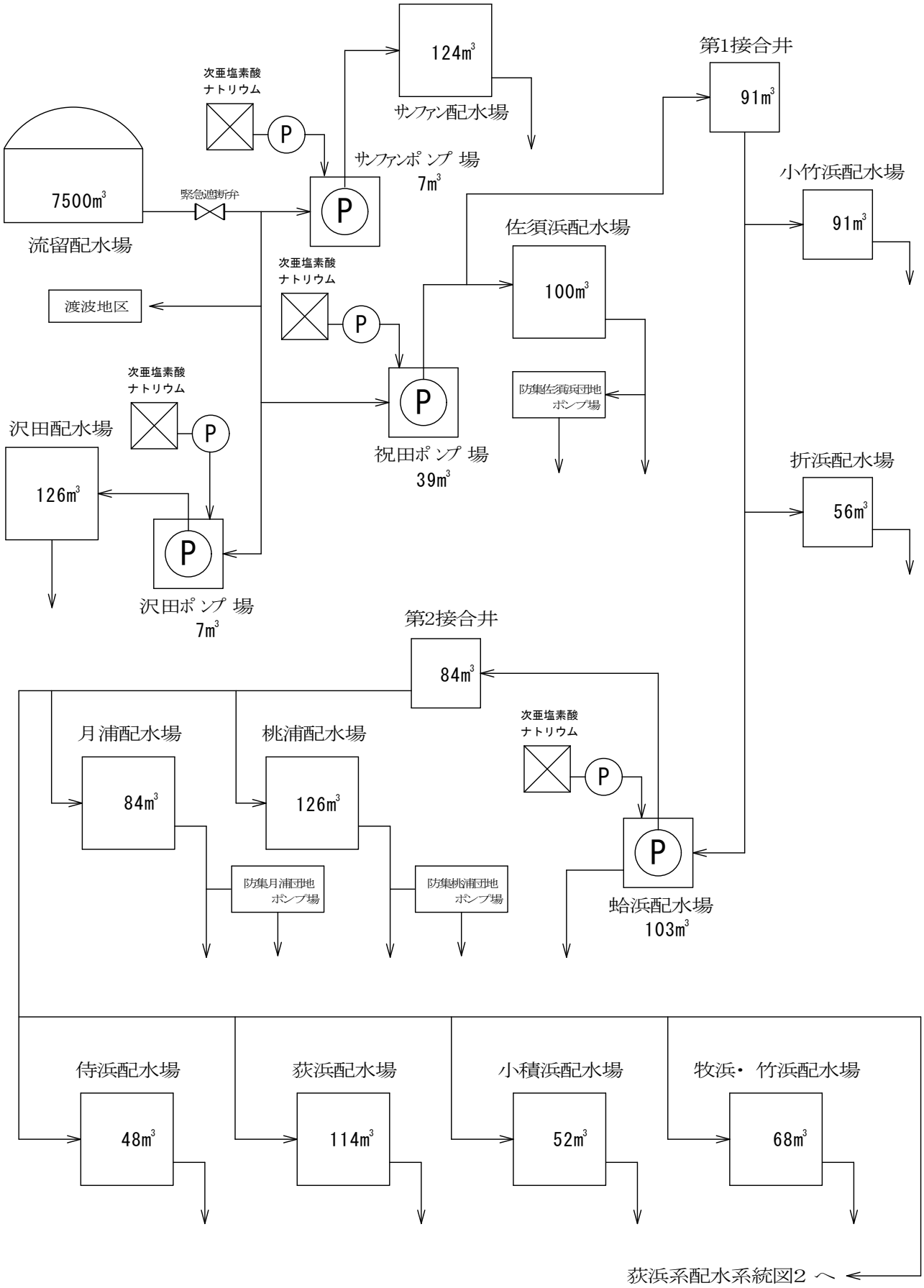

荻浜系配水系統図2 へ

荻浜系配水系統図2

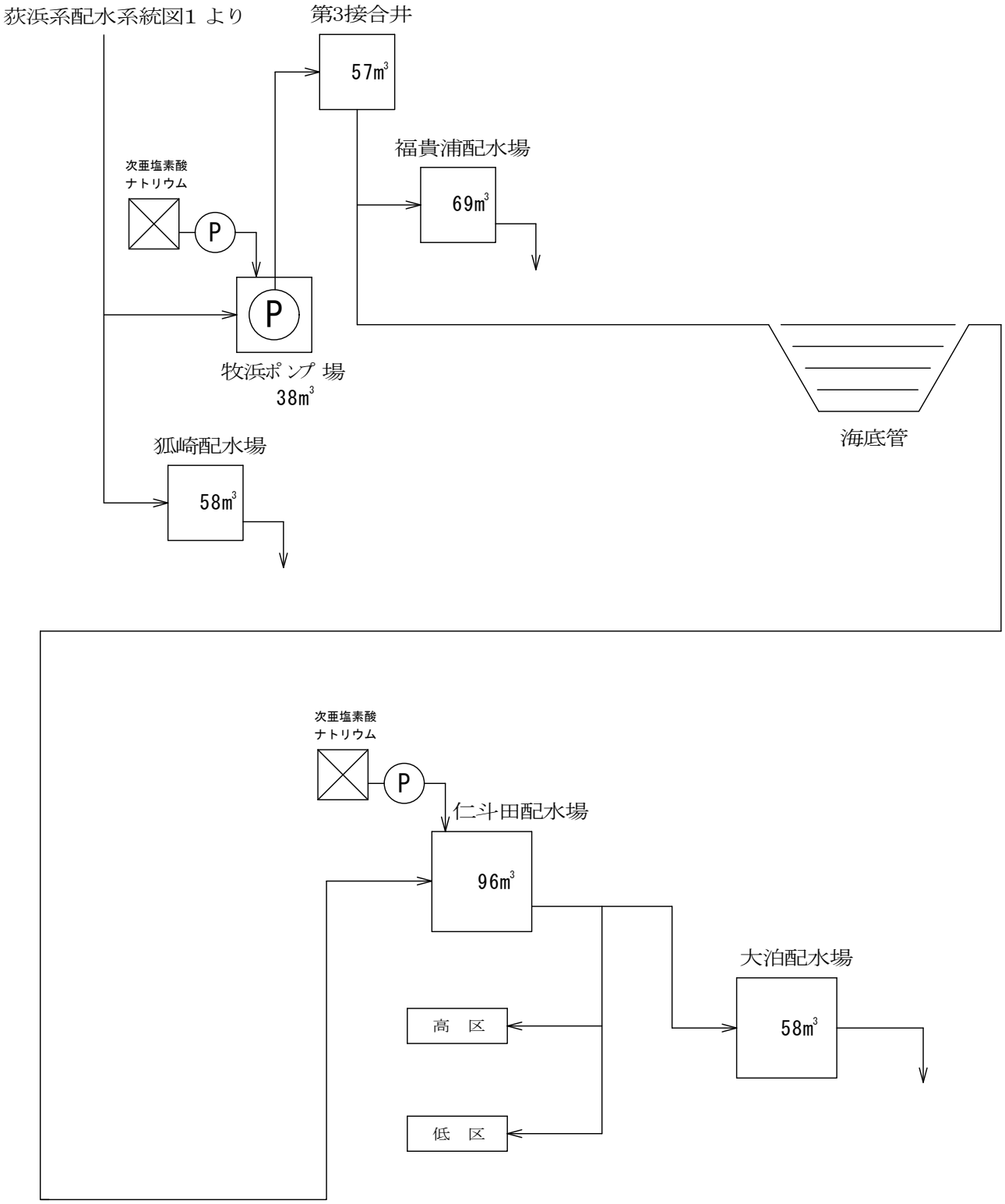
荻浜系配水系統図1 より
第3接合井
57m3
福貴浦配水場
69m3
次亜塩素酸
ナトリウム
P
P
牧浜ポンプ場
38m3
海底管
狐崎配水場
58m3
次亜塩素酸
ナトリウム
P
仁斗田配水場
96m3
大泊配水場
58m3
高　区
低　区

山崎ポンプ場送配水系統図

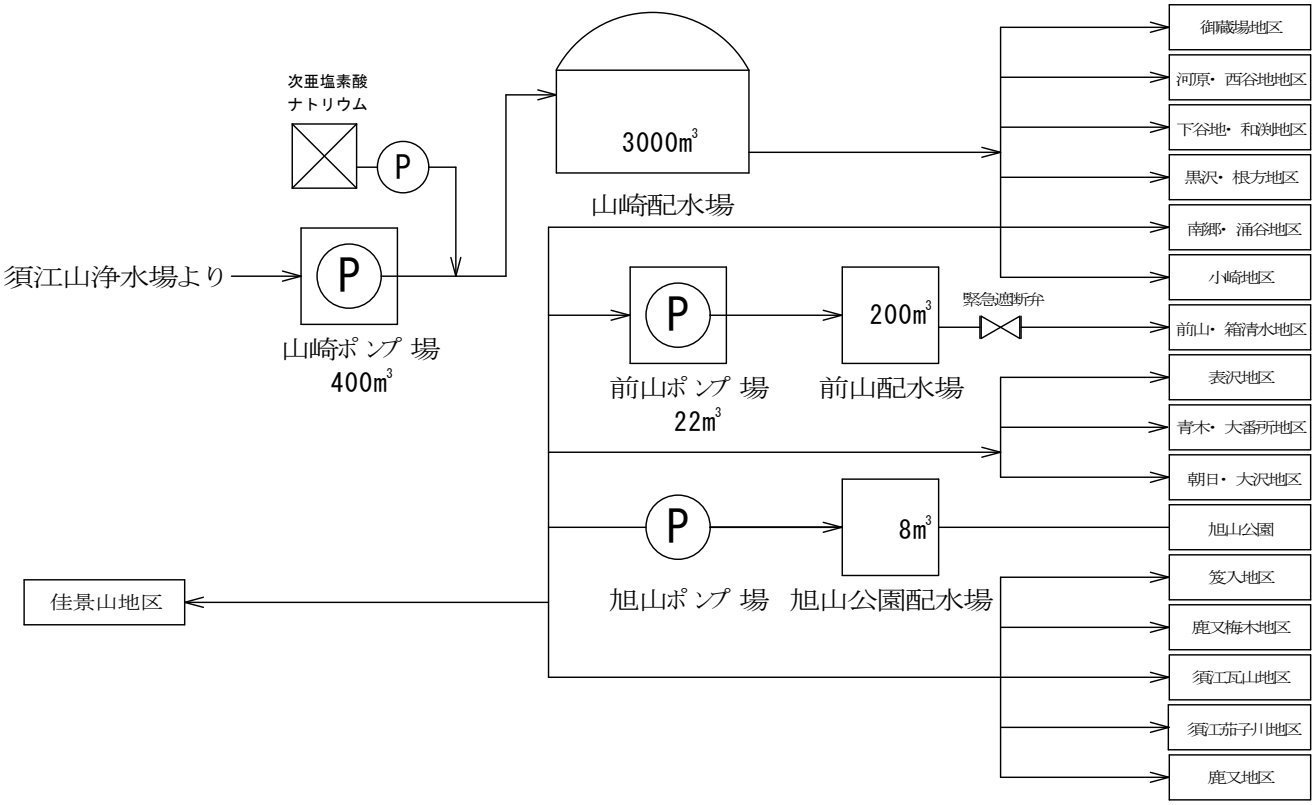

六本木浄水場送配水系統図(河北系)（施設能力　5400m³／日）

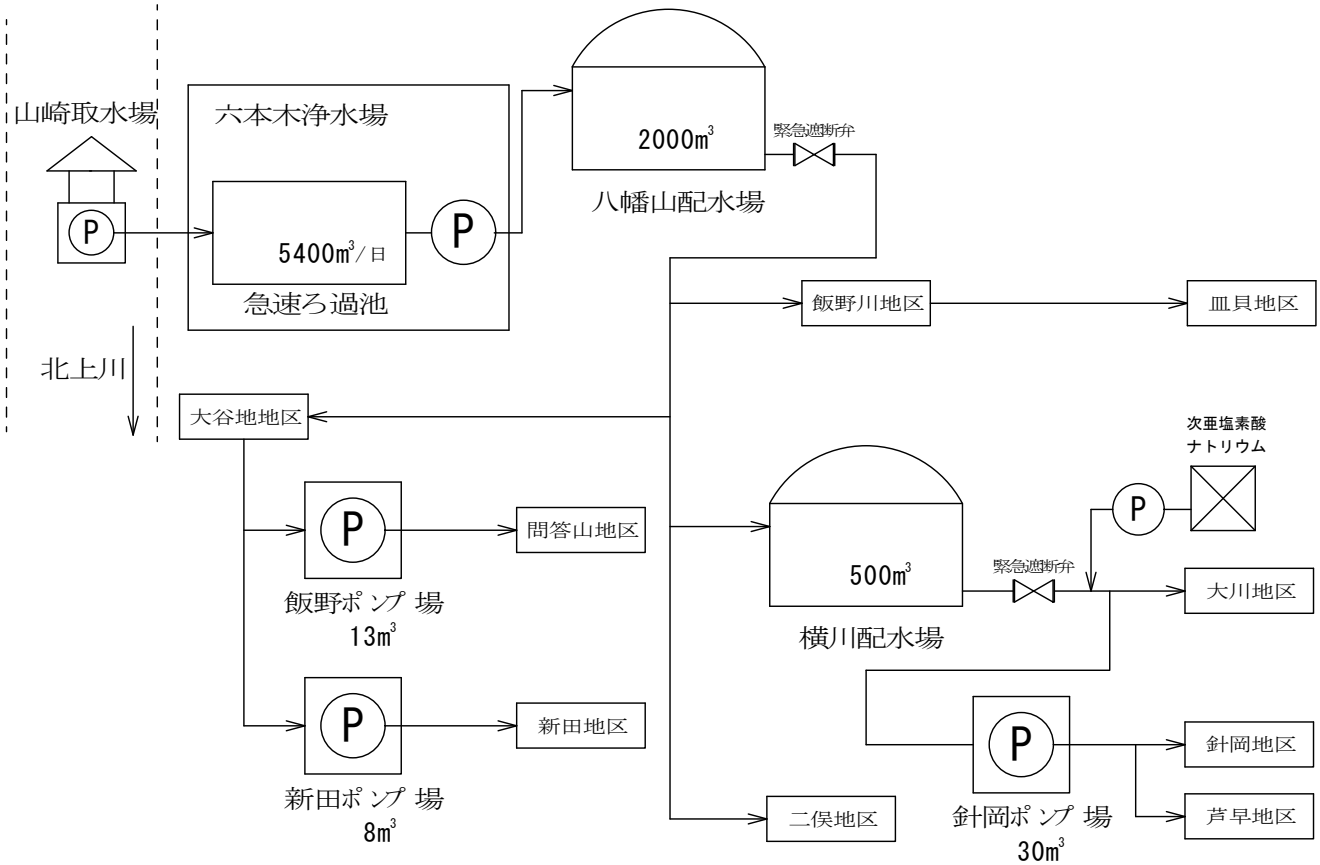

六本木浄水場送配水系統図(北上系)　（施設能力　1313㎥/日）

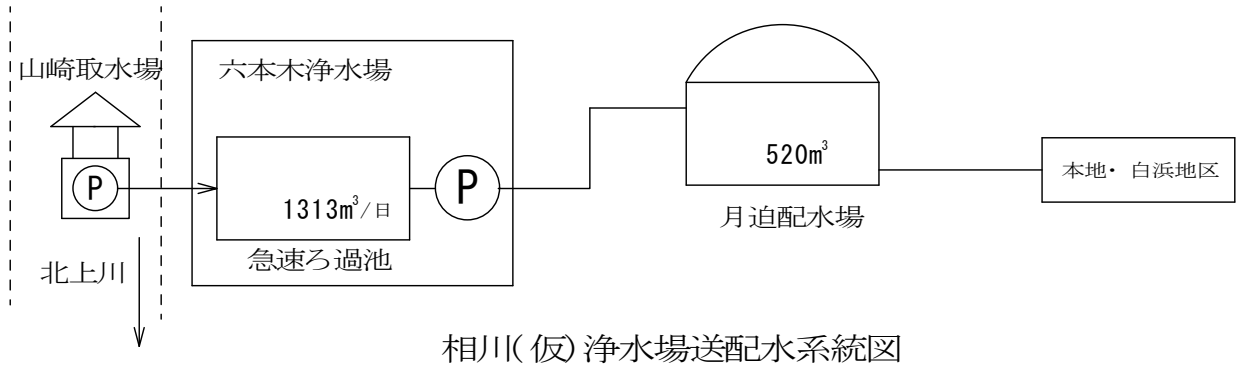

相川(仮)浄水場送配水系統図

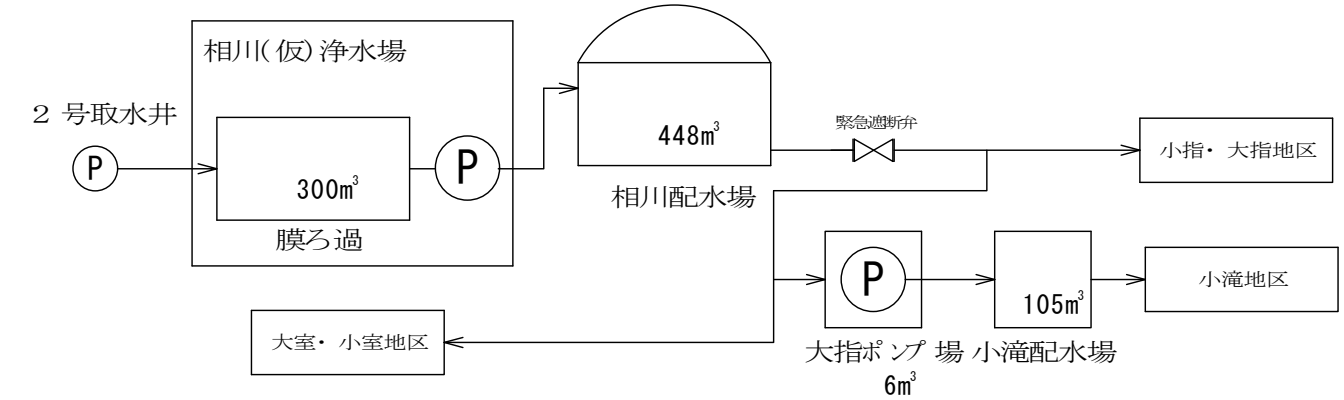

神取山浄水場送配水系統図（施設能力　4275㎥/日）

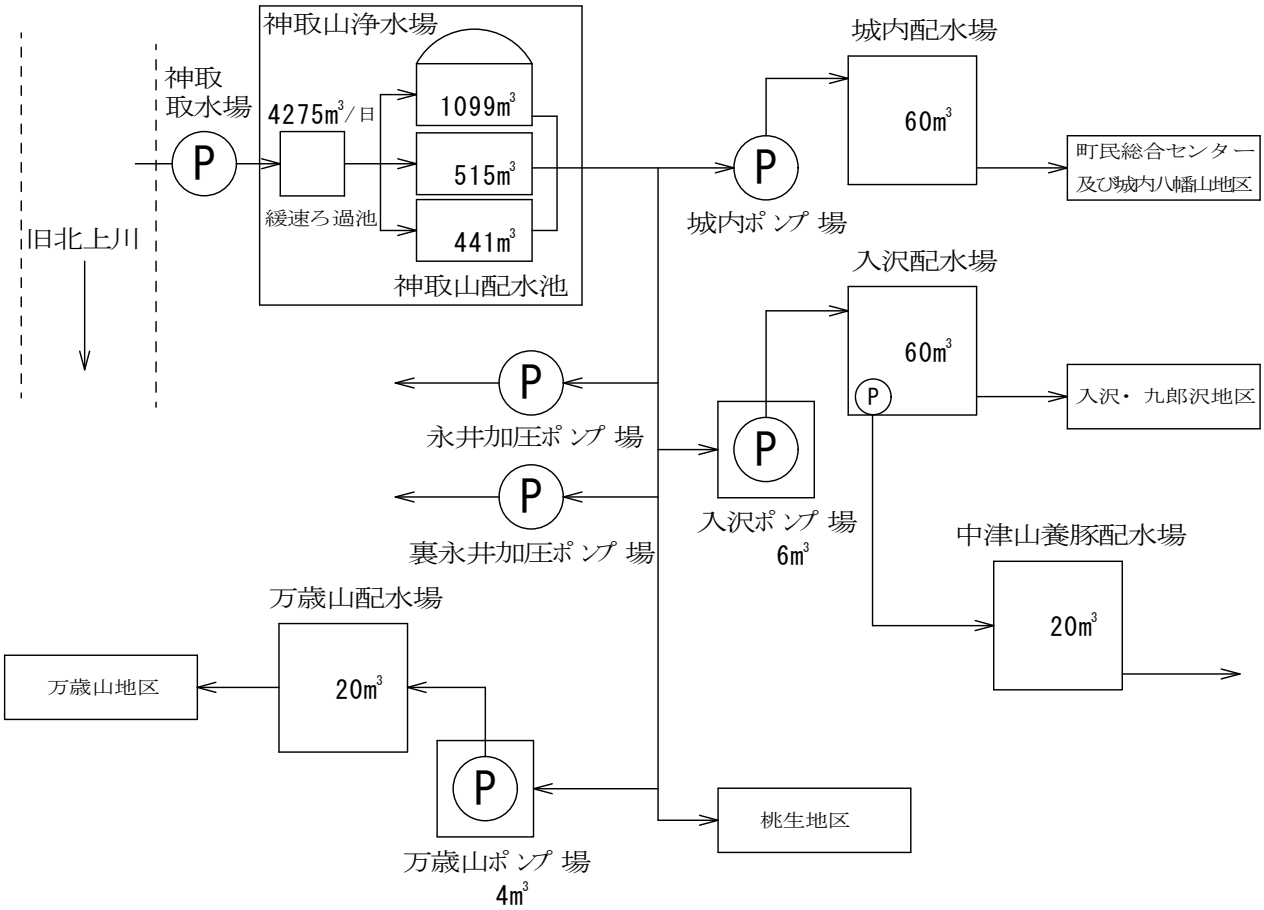

原浄水場送配水系統図（施設能力　800m³／日）

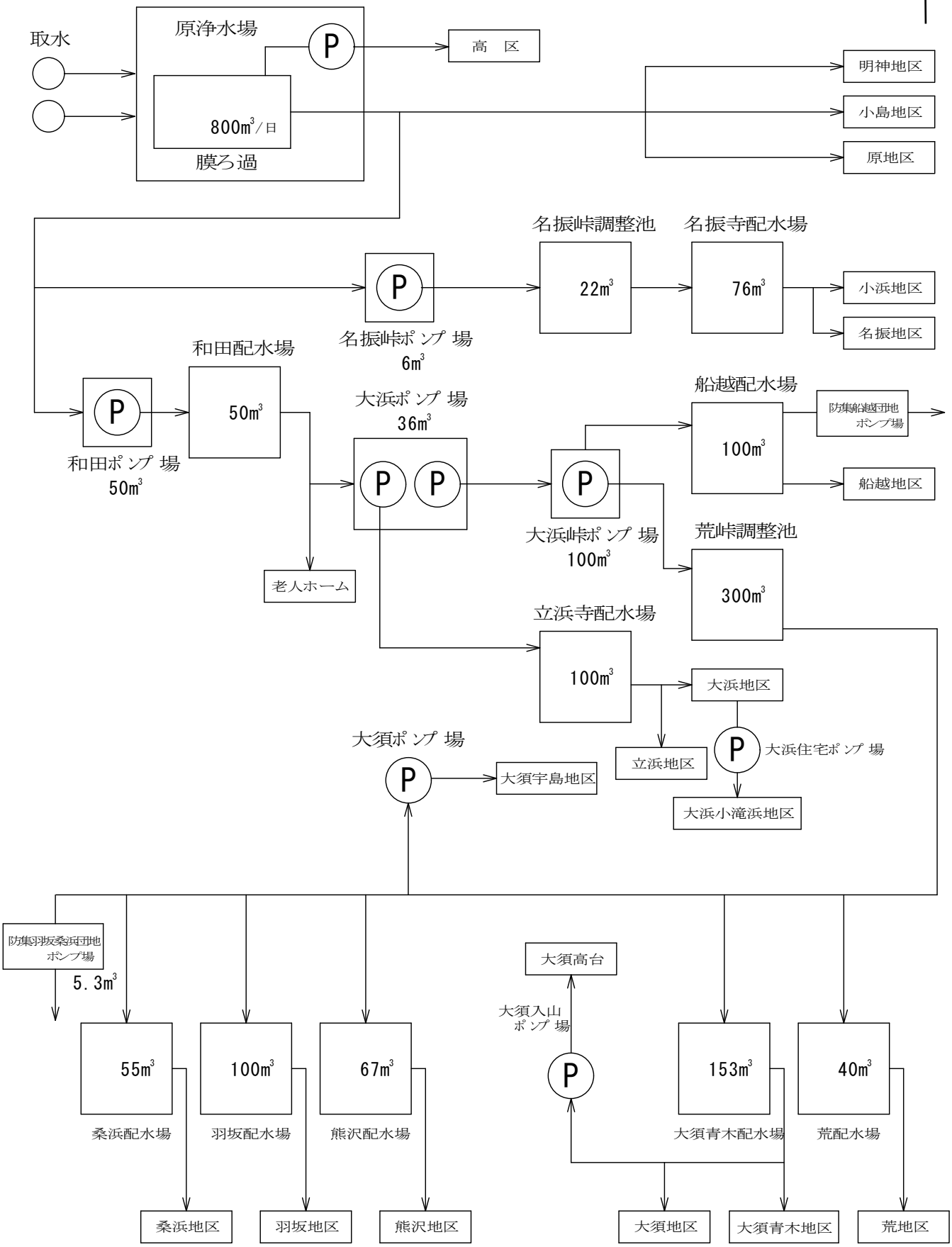

坊ケ沢浄水場送配水系統図（施設能力　600㎥／日）

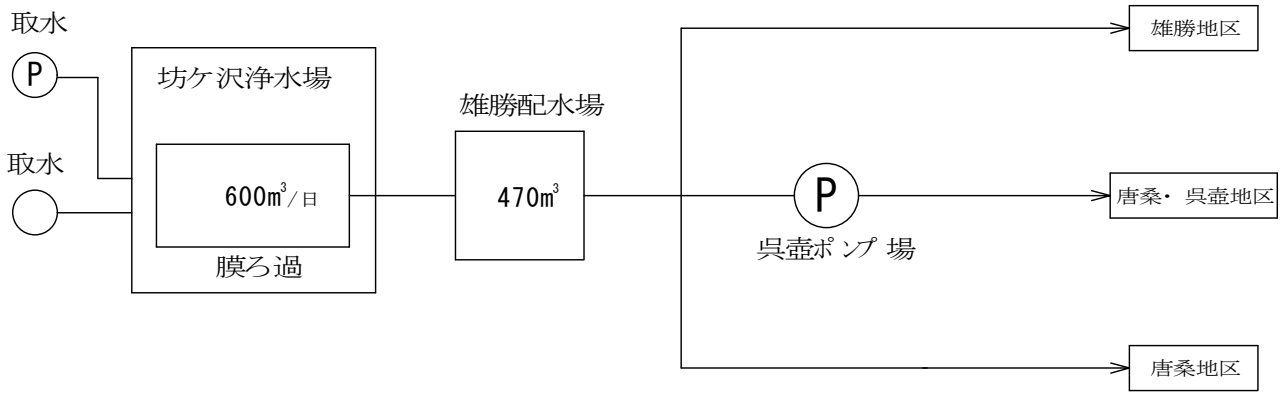

水浜浄水場送配水系統図（施設能力　250㎥／日）

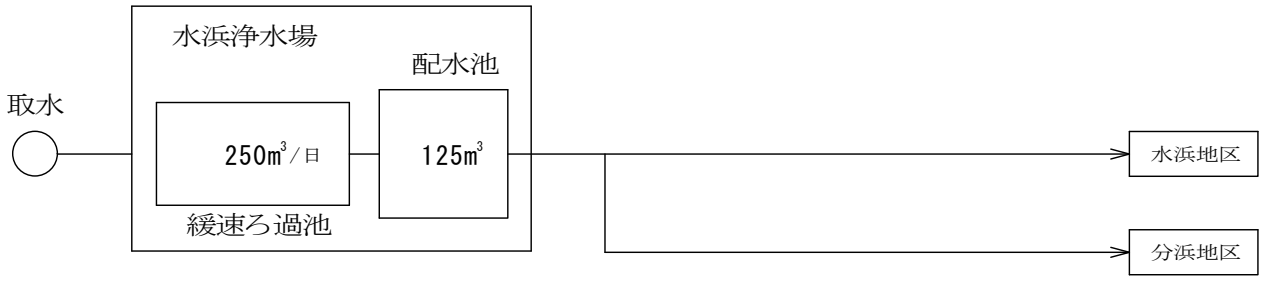

波板浄水場送配水系統図（施設能力　30㎥／日）

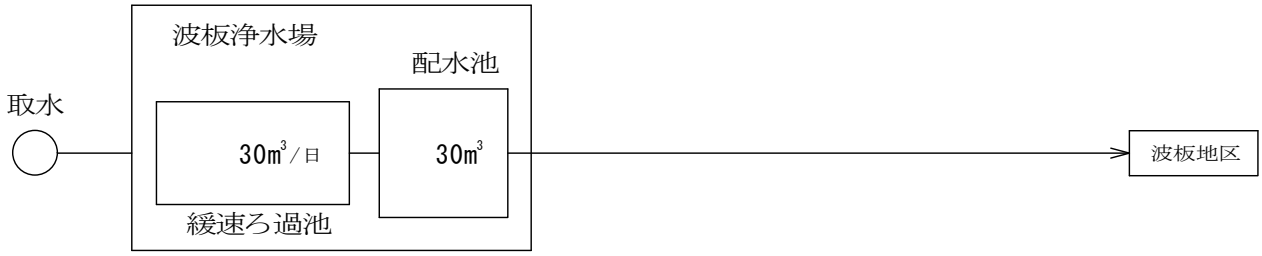

大原浄水場送配水系統図 （施設能力　　470㎥／日）

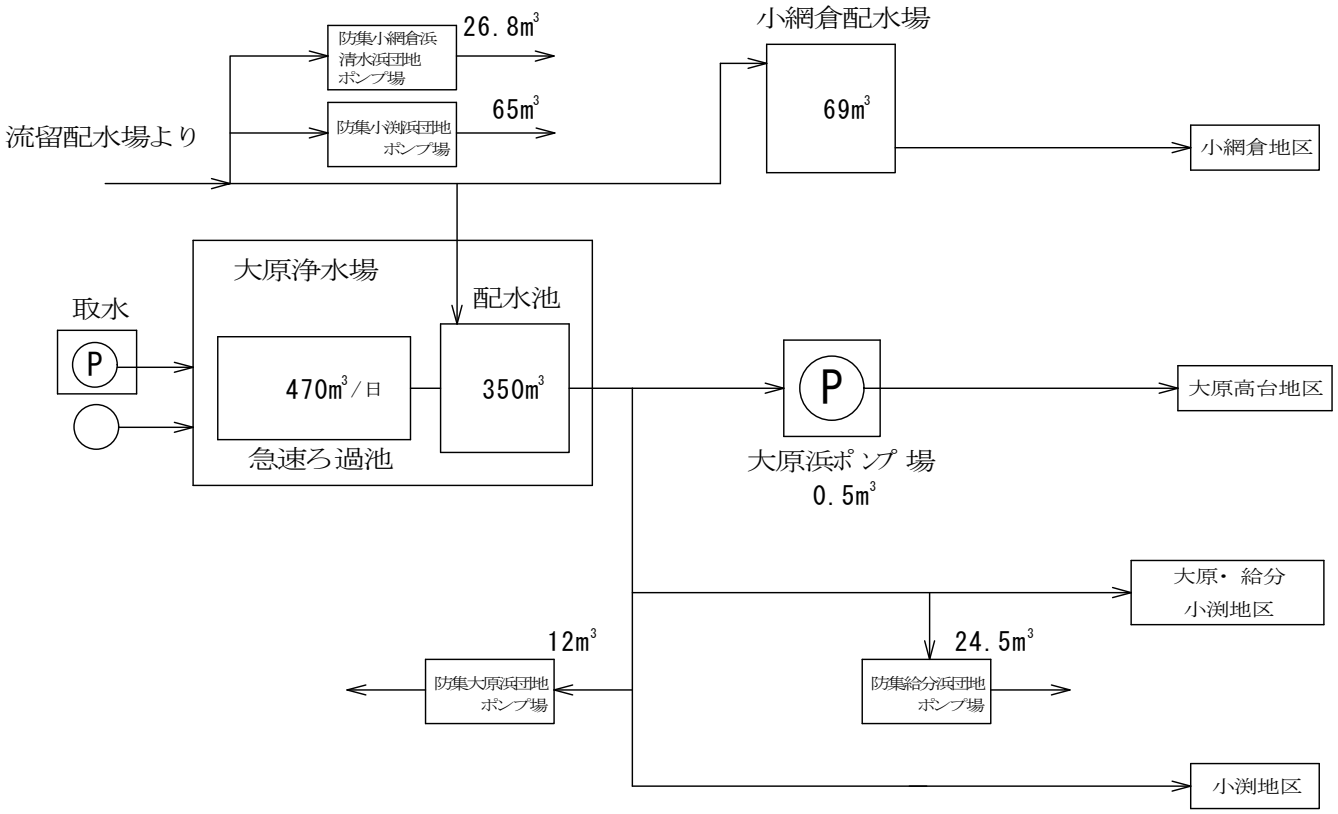

寄磯浄水場送配水系統図 （施設能力　　130㎥／日）

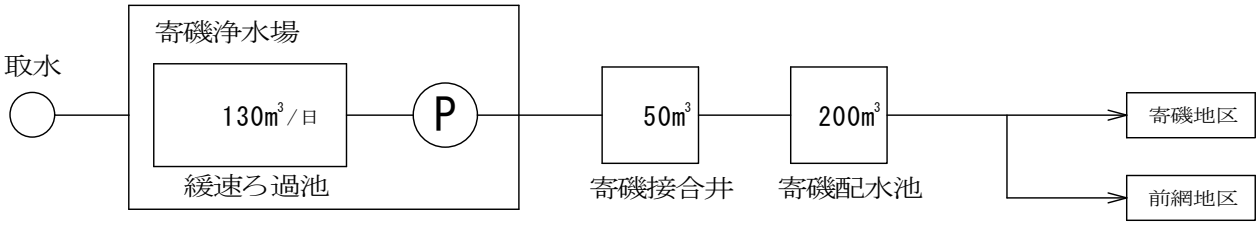

谷川浄水場送水系統図 （施設能力　　100㎥／日）

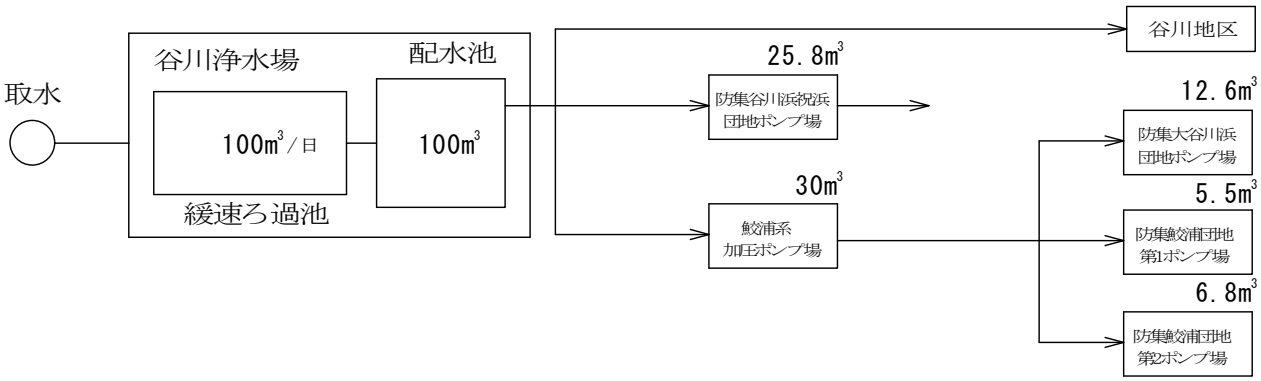

鮎川浄水場送配水系統図 （施設能力　1500㎥／日）

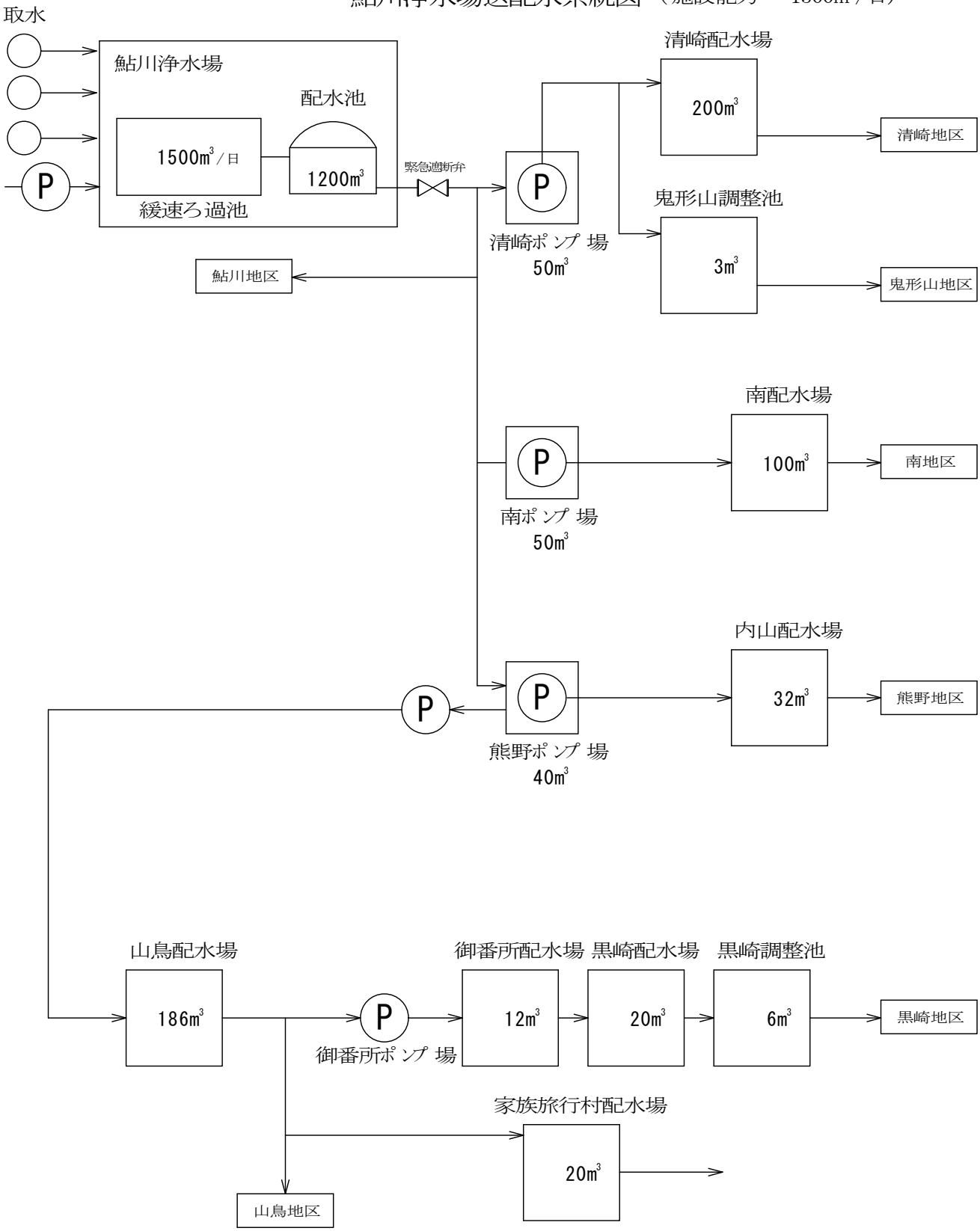

十八成浄水場配水系統図　（施設能力　　210㎥／日）

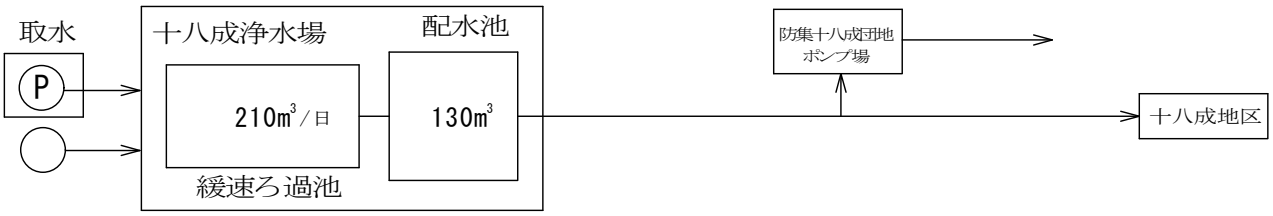

網地島浄水場送配水系統図（施設能力　　690㎥／日）

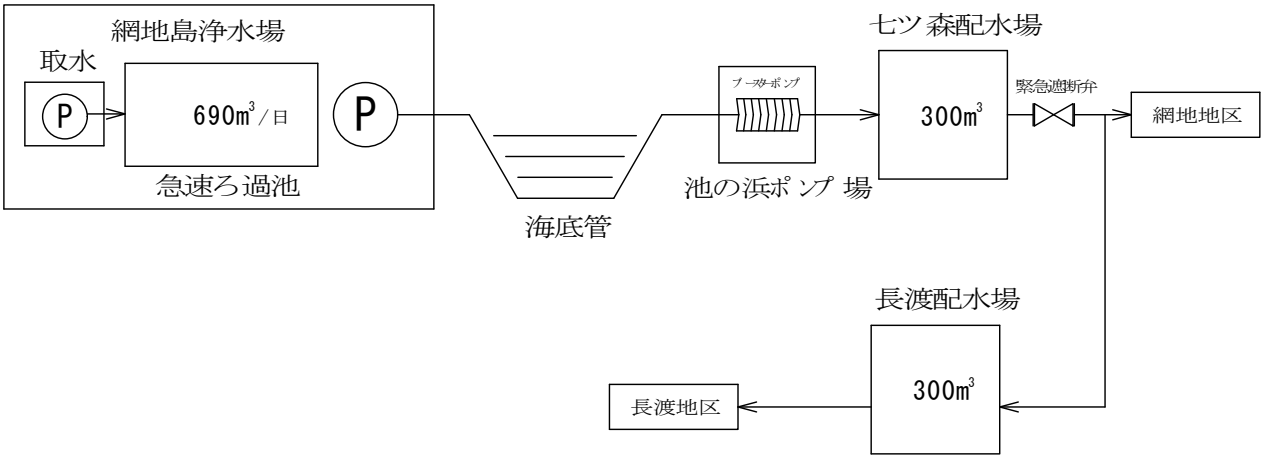

泊浄水場送配水系統図（施設能力　　130㎥／日）

新山浄水場送配水系統図（施設能力　　40㎥／日）

2　施設概要

(1) 取水施設

No.	施設名	所在地	水源	取水水可能水量
1	鹿又取水場	石巻市鹿又字内田192番地	北上川水系 旧北上川表流水	141,782㎥/日
2	山崎取水場	石巻市成田字馬寄場51-2地先	北上川水系 北上川表流水	7,450㎥/日
3	神取取水場	石巻市桃生町神取字東八反崎17-1	北上川水系 旧北上川表流水	4,950㎥/日

※和渕取水場は平成22年度から取水停止

(2) 浄水施設

No.	施設名	所在地	水源	ろ過方式	処理能力
1	大街道浄水場	石巻市双葉町4番26号	表流水	緩速ろ過	15,000 ㎥/日
2	須江山浄水場	石巻市須江字関ノ入290番地	表流水	急速ろ過	80,000 ㎥/日
3	六本木浄水場(河北系)	石巻市相野谷字六本木畑34	表流水	急速ろ過	5,400 ㎥/日
	六本木浄水場(北上系)			急速ろ過	1,313 ㎥/日
4	神取山浄水場	石巻市桃生町神取字山畑80-2	表流水	緩速ろ過	4,275 ㎥/日
5	相川(仮設)浄水場	石巻市北上町十三浜字相川170	地下水	膜ろ過(MF)	300 ㎥/日
6	坊ヶ沢浄水場	石巻市雄勝町雄勝字味噌作111	表流水・地下水	膜ろ過(MF)	600 ㎥/日
7	原浄水場	石巻市雄勝町雄勝字原41	表流水	膜ろ過(MF)	800 ㎥/日
8	水浜浄水場	石巻市雄勝町水浜字向74-8	表流水	緩速ろ過	250 ㎥/日
9	波板浄水場	石巻市雄勝町分浜字波板174－2	表流水	緩速ろ過	30 ㎥/日
10	大原浄水場	石巻市大原浜一の峠18-23	表流水・地下水	急速ろ過	470 ㎥/日
11	寄磯浄水場	石巻市前網浜釜ノ浜1-21	表流水	緩速ろ過	130 ㎥/日
12	谷川浄水場	石巻市谷川浜谷川山	表流水	急速ろ過	100 ㎥/日
13	鮎川浄水場	石巻市鮎川浜内山33-13	表流水・伏流水	緩速ろ過	1,500 ㎥/日
14	十八成浄水場	石巻市十八成浜太田山国有林内	表流水・伏流水	緩速ろ過	210 ㎥/日
15	網地島浄水場	石巻市十八成浜前田19-2	伏流水	急速ろ過	690 ㎥/日
16	泊浄水場	石巻市泊浜台16-2	表流水	急速ろ過	130 ㎥/日
17	新山浄水場	石巻市新山浜藤斜山2-233	表流水	緩速ろ過	40 ㎥/日

※山崎浄水場及び大須浄水場は平成22年度から運転停止

※東日本大震災の影響により大谷川,大浜,鮫浦浄水場は運転停止

※蛇田浄水場は，平成29年度途中で廃止

(3) 送配水施設

No.	施設名	所在地	送配水方式	池容量・ 構造
1	湊配水場	石巻市湊字不動沢山3番	自然流下	6,700.0 ㎥ (RC4池)
2	流留配水場	石巻市流留字前峰45番	自然流下	7,500.0 ㎥ (PC2池)
3	鰐山配水場	石巻市泉町三丁目3番1号	自然流下 加圧配水	6,000.0 ㎥ (PC1池) (RC2池)
4	南境ポンプ場	石巻市大瓜字剣崎4番	ポンプ圧送	150.0 ㎥ (RC2池)
5	南境配水場	石巻市南境字大衡山	自然流下	2,000.0 ㎥ (PC1池)
6	水沼ポンプ場	石巻市水沼字日影114番2	ポンプ圧送	24.0 ㎥ (RC2池)
7	水沼配水場	石巻市水沼字日向畑167番7	自然流下	400.0 ㎥ (RC2池)
8	沢田ポンプ場	石巻市沢田字日影山101番地48	ポンプ圧送	7.0 ㎥ (RC1池)
9	沢田配水場	石巻市沢田字日影山50番2	自然流下	126.0 ㎥ (RC2池)
10	八幡町ポンプ場	石巻市八幡町二丁目10番7	加圧配水	4.8 ㎥ (RC1池)
11	牧山第１ポンプ場	石巻市湊字草刈山10番4	ポンプ圧送	8.5 ㎥ (FRP1池)
12	牧山第２ポンプ場	石巻市湊字草刈山39番2	ポンプ圧送	2.4 ㎥ (FRP1池)
13	牧山第３ポンプ場	石巻市湊字中座峯山1番7	ポンプ圧送	3.0 ㎥ (FRP1池)
14	牧山配水場	石巻市湊字牧山7番	自然流下	3.0 ㎥ (FRP1池)
15	サンファンポンプ場	石巻市渡波字大森3番3	ポンプ圧送	7.0 ㎥ (RC1池)
16	サンファン配水場	石巻市渡波字祝田藤ヶ崎7番5	自然流下	124.0 ㎥ (RC2池)
17	祝田ポンプ場	石巻市渡波字祝田の壱16番9	ポンプ圧送	39.0 ㎥ (RC1池)
18	佐須浜配水場	石巻市渡波字佐須浜88番4	自然流下	100.0 ㎥ (RC2池)
19	第一接合井	石巻市渡波字本網6番1	自然流下	91.0 ㎥ (RC2池)
20	小竹浜配水場	石巻市小竹浜字向山92番2	自然流下	91.0 ㎥ (RC3池)
21	折浜配水場	石巻市折浜字横峯2番2	自然流下	56.0 ㎥ (RC2池)
22	蛤浜配水場	石巻市桃浦字稗沢61番7	自然流下 ポンプ圧送	103.0 ㎥ (RC3池)
23	第二接合井	石巻市桃浦字浪田23番３	自然流下	84.0 ㎥ (RC1池) (SUS1池)
24	桃浦配水場	石巻市桃浦字井戸入116番3	自然流下	126.0 ㎥ (RC2池)
25	月浦配水場	石巻市月浦字松木沢37番5	自然流下	84.0 ㎥ (RC2池)
26	侍浜配水場	石巻市侍浜字中山2番9	自然流下	48.0 ㎥ (RC2池)
27	荻浜配水場	石巻市荻浜字石峠2番2	自然流下	114.0 ㎥ (RC2池)
28	小積浜配水場	石巻市小積浜字小積山15番	自然流下	52.0 ㎥ (RC2池)
29	牧浜・竹浜配水場	石巻市牧浜字竹浜道30番5	自然流下	68.0 ㎥ (RC2池)
30	狐崎浜配水場	石巻市竹浜字クツハタ峯9番	自然流下	58.0 ㎥ (RC2池)
31	牧浜ポンプ場	石巻市牧浜字四十八戸8番	ポンプ圧送	38.0 ㎥ (RC3池)
32	第三接合井	石巻市牧浜字蛸八峰6番1	自然流下	57.0 ㎥ (RC2池)
33	福貴浦配水場	石巻市福貴浦字大入27番8	自然流下	69.0 ㎥ (SUS2池)
34	仁斗田配水場	石巻市田代浜字内山48番3	自然流下	96.0 ㎥ (RC1池)
35	大泊配水場	石巻市田代浜字大泊76番3	自然流下	58.0 ㎥ (RC1池)
36	須江山配水場	石巻市須江字関ノ入290番地	自然流下	25,100.0 ㎥ (PC4池)

No.	施設名	所在地	送配水方式	池容量・構造
37	土和田山ポンプ場	石巻市須江字関ノ入186番地	加圧配水	－
38	小松ポンプ場	東松島市小松字上前柳94番6	ポンプ圧送	50.0 ㎥（RC1池）
39	小松配水場	東松島市大塩字山崎5番3	自然流下	500.0 ㎥（PC1池）
40	大塩ポンプ場	東松島市小松字上前柳251番4	ポンプ圧送	80.0 ㎥（RC2池）
41	大塩配水場	東松島市大塩字緑ケ丘四丁目3番8	自然流下	1,200.0 ㎥（PC1池）
42	中沢ポンプ場	東松島市大塩字中沢338番6	加圧配水	－
43	小野ポンプ場	東松島市小野字宮前133番	ポンプ圧送	300.0 ㎥（RC2池）
44	小野配水場	東松島市小野字鍛冶沢17番20	自然流下	790.0 ㎥（PC1池）
45	野蒜配水場	東松島市野蒜字神田90番2	自然流下	1,500.0 ㎥（PC1池）
46	宮戸ポンプ場	東松島市宮戸字大高森1番	加圧送水	－
47	宮戸配水場	東松島市宮戸字大高森1番	自然流下	300.0 ㎥（PC1池）
48	山崎ポンプ場	石巻市前谷地字鹿張202	ポンプ圧送	400.0 ㎥（RC1池）
49	山崎配水場	石巻市前谷地字山崎山167-2	自然流下	3,000.0 ㎥（PC1池）
50	前山ポンプ場	石巻市北村字前山101-6	ポンプ圧送	22.0 ㎥（SUS2池）
51	前山配水場	石巻市北村字前山204-1	自然流下	200.0 ㎥（SUS2池）
52	旭山ポンプ場	石巻市北村字長沢一　2-4	加圧送水	－
53	旭山公園配水場	石巻市北村字朝日山3-1（旭山公園内）	自然流下	8.0 ㎥（RC1池）
54	関ノ入ポンプ場	石巻市須江字しらさぎ台三丁目11	ポンプ圧送	60.0 ㎥（RC1池）
55	関ノ入配水場	石巻市須江字関ノ入１64-1	自然流下	1,000.0 ㎥（PC1池）
56	八幡山配水場	石巻市相野谷字裏山8	自然流下	2,000.0 ㎥（PC1池）
57	横川配水場	石巻市福地字町頭51-2	自然流下	500.0 ㎥（PC1池）
58	針岡ポンプ場	石巻市針岡字浦87	加圧配水	30.0 ㎥（SUS1池）
59	飯野ポンプ場	石巻市飯野字寒風沢内田133	加圧配水	13.0 ㎥（RC1池）
60	新田ポンプ場	石巻市飯野字中山88-3	加圧配水	8.0 ㎥（FRP1池）
61	神取山配水場	石巻市桃生町神取字山畑80-2	自然流下	2,055.0 ㎥（PC1池）（RC2池）
62	城内ポンプ場	石巻市桃生町城内字東嶺80-2	加圧送水	－
63	城内配水場	石巻市桃生町城内字東嶺164	自然流下	60.0 ㎥（PC1池）
64	入沢ポンプ場	石巻市桃生町太田字中下54	ポンプ圧送	6.0 ㎥（RC1池）
65	入沢配水場	石巻市桃生町太田字上入沢20	自然流下 ポンプ圧送	60.0 ㎥（RC1池）
66	万歳山ポンプ場	石巻市桃生町太田字細谷47-3	ポンプ圧送	4.0 ㎥（PP1池）
67	万歳山配水場	石巻市桃生町太田字万歳山6	自然流下	20.0 ㎥（PP1池）
68	中津山養豚配水場	石巻市桃生町太田字中下	自然流下	20.0 ㎥（RC1池）
69	永井加圧ポンプ場	石巻市桃生町永井字観音下	加圧配水	－
70	裏永井加圧ポンプ場	石巻市桃生町永井字台	加圧配水	－
71	月迫配水場	石巻市北上町橋浦字月迫山３０	自然流下	520.0 ㎥（RC2池）
72	相川配水場	石巻市北上町十三浜字崎山１７１	自然流下	448.0 ㎥（RC2池）
73	大指ポンプ場	石巻市北上町十三浜字山居33-1	ポンプ圧送	6.0 ㎥（RC1池）

No.	施設名	所在地	送配水方式	池容量・構造
74	小滝配水場	石巻市北上町十三浜字石生50-1	自然流下 加圧配水	105.0 ㎥（RC2池）
75	雄勝配水場	石巻市雄勝町雄勝字味噌作112	自然流下	470.0 ㎥（RC2池）
76	原配水場	石巻市雄勝町雄勝字原41	自然流下	500.0 ㎥（RC2池）
77	名振峠ポンプ場	石巻市雄勝町小島字小島17-1	ポンプ圧送	6.0 ㎥（RC1池）
78	名振峠調整池	石巻市雄勝町小島字小島17-37	自然流下	22.0 ㎥（RC1池）
79	名振寺配水場	石巻市雄勝町名振字中62-2	自然流下	76.0 ㎥（RC1池）
80	和田ポンプ場	石巻市雄勝町小島字和田12-23	ポンプ圧送	50.0 ㎥（RC1池）
81	和田配水場	石巻市雄勝町小島字和田123	自然流下	50.0 ㎥（RC1池）
82	大浜ポンプ場	石巻市雄勝町大浜字袖浜81	ポンプ圧送	36.0 ㎥（RC2池）
83	大浜峠ポンプ場	石巻市雄勝町大浜字柳沢7-1	ポンプ圧送	100.0 ㎥（RC1池）
84	船越配水場	石巻市雄勝町船越字石峰山国有林69地内	自然流下	100.0 ㎥（RC1池）
85	立浜寺配水場	石巻市雄勝町大浜字大浜山国有林58地内	自然流下	87.5 ㎥（RC1池）
86	大浜住宅ポンプ場	石巻市雄勝町大浜字大浜1-6	加圧配水	－
87	荒峠調整池	石巻市雄勝町船越字石峰山国有林68地内	自然流下	300.0 ㎥（RC3池）
88	荒配水場	石巻市雄勝町船越字石峰山国有林地内	自然流下	40.0 ㎥（RC1池）
89	大須青木配水場	石巻市雄勝町大須字大日陰9-2	自然流下	153.0 ㎥（RC2池）
90	大須入山ポンプ場	石巻市雄勝町大須字船隠1-2	加圧配水	－
91	大須ポンプ場	石巻市雄勝町大須字舘森52	加圧配水	2.7 ㎥（SUS1池）
92	熊沢配水場	石巻市雄勝町熊沢字熊沢57-1	自然流下	67.0 ㎥（RC2池）
93	羽坂配水場	石巻市雄勝町桑浜字羽坂69-1	自然流下	100.0 ㎥（RC1池）
94	桑浜配水場	石巻市雄勝町桑浜字桑浜66-3	自然流下	55.0 ㎥（RC2池）
95	呉壺ポンプ場	石巻市雄勝町雄勝字呉壺13-15	加圧配水	－
96	水浜(浄)配水場	石巻市雄勝町水浜字向24－2	自然流下	125.0 ㎥（RC1池）
97	波板(浄)配水場	石巻市雄勝町分浜字波板174－2	自然流下	30.0 ㎥（RC1池）
98	小網倉配水場	石巻市清水田浜尾崎4-1	自然流下	69.0 ㎥（RC1池）
99	大原(浄)配水場	石巻市大原浜一の峠18-23	自然流下	350.0 ㎥（RC1池）
100	大原浜ポンプ場	石巻市大原浜人石山20	加圧配水	0.5 ㎥（FRP1池）
101	寄磯接合井	石巻市前網浜田鳥3-133	自然流下	50.0 ㎥（RC1池）
102	寄磯配水場	石巻市前網浜田鳥3-12	自然流下	200.0 ㎥（RC2池）
103	谷川配(浄)水場	石巻市谷川浜谷川山国有林地内	自然流下	100.0 ㎥（RC1池）
104	鮎川(浄)配水場	石巻市鮎川浜内山33-13	自然流下	1,200.0 ㎥（PC1池） （RC2池）
105	清崎ポンプ場	石巻市鮎川浜鬼形山506	ポンプ圧送	50.0 ㎥（RC2池）
106	清崎配水場	石巻市鮎川浜清崎山1-1	自然流下	200.0 ㎥（SUS2池）
107	鬼形山調整池	石巻市鮎川浜鬼形山164	自然流下	3.0 ㎥（FRP1池）
108	南ポンプ場	石巻市鮎川浜黒崎1-580	ポンプ圧送	50.0 ㎥（RC1池）
109	南配水場	石巻市鮎川浜黒崎1-527	自然流下	100.0 ㎥（RC2池）
110	熊野ポンプ場	石巻市鮎川浜内山2-4	ポンプ圧送	40.0 ㎥（RC1池）
111	内山配水場	石巻市鮎川浜内山2-1	自然流下	32.0 ㎥（FRP1池）

No.	施設名	所在地	送配水方式	池容量・ 構造
112	山鳥配水場	石巻市鮎川浜駒ヶ峯1-56	自然流下	186.0 ㎥（RC1池）
113	御番所ポンプ場	石巻市鮎川浜黒崎1-636	加圧送水	-
114	御番所配水場	石巻市鮎川浜黒崎1-647	自然流下	12.0 ㎥（RC１池）
115	黒崎配水場	石巻市鮎川浜黒崎1-404	自然流下	20.0 ㎥（RC１池）
116	黒崎調整池	石巻市鮎川浜黒崎1-597	自然流下	6.0 ㎥（RC１池）
117	家族旅行村配水場	石巻市鮎川浜駒ヶ峯地内	自然流下	20.0 ㎥（FRP1池）
118	十八成(浄)配水場	石巻市十八成浜太田山国有林地内	自然流下	130.0 ㎥（RC1池）
119	池の浜ポンプ場	石巻市網地浜大平27	加圧送水	-
120	七ツ森配水場	石巻市網地浜ユナキ41	自然流下	300.0 ㎥（RC2池）
121	長渡配水場	石巻市長渡浜杉13-1	自然流下	300.0 ㎥（SS1池）
122	泊配(浄)水場	石巻市泊浜台16-2	自然流下	126.0 ㎥（RC1池）
123	新山配(浄)水場	石巻市新山浜藤斜山2-233	自然流下	30.0 ㎥（RC1池）
124	防集佐須浜団地ポンプ場	石巻市渡波字佐須114	加圧配水	-
125	防集桃浦団地ポンプ場	石巻市桃浦字台1-7	加圧配水	-
126	防集月浦団地ポンプ場	石巻市月浦字月浦43-2	加圧配水	-
127	防集羽坂・桑浜団地ポンプ場	石巻市雄勝町桑浜字桑浜32-28	加圧配水	5.3 ㎥（SUS1池）
128	防集船越団地ポンプ場	石巻市雄勝町船越石峰山国有林69地内	加圧配水	-
129	防集小網倉浜・清水田浜団地ポンプ場	石巻市小網倉浜安藤沢9-3	加圧配水	26.8 ㎥（SUS2池）
130	防集小渕浜団地ポンプ場	石巻市小渕浜南1-36	加圧配水	65.0 ㎥（SUS2池）
131	防集給分浜団地ポンプ場	石巻市給分浜大房31	加圧配水	24.5 ㎥（SUS2池）
132	防集大原浜団地ポンプ場	石巻市大原浜大草山22	加圧配水	12.3 ㎥（SUS2池）
133	防集谷川浜・祝浜団地ポンプ場	石巻市谷川浜光ヶ丘9	加圧配水	25.8 ㎥（SUS2池）
134	鮫浦系（仮設）加圧ポンプ場	石巻市谷川浜二重坂地内	加圧送水	30.0 ㎥（SUS2池）
135	防集大谷川浜団地ポンプ場	石巻市大谷川小浜山56	加圧配水	12.6 ㎥（SUS2池）
136	防集鮫浦団地第１ポンプ場	石巻市鮫浦細田9-9	加圧配水	5.5 ㎥（SUS1池）
137	防集鮫浦団地第２ポンプ場	石巻市鮫浦存入田138	加圧配水	6.8 ㎥（SUS1池）
138	防集十八成浜団地ポンプ場	石巻市十八成浜十八成92	加圧配水	-
139	防集泊浜団地ポンプ場	石巻市泊浜台地内2-2	加圧配水	-

3　布設延長

○導水管布設延長

系統別	管種	口径(mm)	令和２年度増減	布設延長（m）	備考
旧蛇田	ダクタイル鋳鉄管	700	0	4,763	
大街道	鋳鉄管	500	0	7,421	
	ダクタイル鋳鉄管	350	0	25	
		500	0	256	
	鋼管	350	0	4	
須江山	ダクタイル鋳鉄管	900	0	4,334	
山崎	ダクタイル鋳鉄管	350	0	2,941	
六本木	鋳鉄管	350	0	1,478	河北系・北上系
神取山	ダクタイル鋳鉄管	150	0	1,317	
相川	ダクタイル鋳鉄管	75	0	535	
雄勝	鋳鉄管	75	0	15	
	ダクタイル鋳鉄管	75	0	485	
		150	1	393	
	鋼管	75	0	112	
	ビニル管	50	0	205	
		75	0	350	
		100	0	825	
		150	0	928	
	ポリエチレン管	50	0	201	
	石綿セメント管	100	0	45	
水浜	鋼管	100	0	16	
		150	0	15	
	ビニル管	150	0	183	
波板	鋼管	50	0	14	
		75	0	34	
	ポリエチレン管	50	0	158	
大原	ダクタイル鋳鉄管	100	0	27	
	鋼管	125	0	25	
	ビニル管	125	0	261	
大谷川	ビニル管	75	0	60	
寄磯	ビニル管	50	0	17	
鮫浦	ビニル管	50	0	814	
谷川	ダクタイル鋳鉄管	100	11	230	
	鋼管	75	0	398	
	ビニル管	75	0	933	
鮎川	ダクタイル鋳鉄管	100	0	1,199	
	鋼管	100	0	12	
	ビニル管	100	0	810	
	ポリエチレン管	50	0	530	
		200	0	745	
泊	ビニル管	75	0	752	
新山	ダクタイル鋳鉄管	75	0	29	
	ビニル管	50	0	80	
合計			12	33,975	

○送水管布設延長

系統別	管種	口径(mm)	令和２年度増減	布設延長（m）	備考
湊系･流留系	ダクタイル鋳鉄管	75～700	834	15,956	
	鋼管	100～700	△ 39	10,761	
荻浜系	ダクタイル鋳鉄管	75～200	△ 52	44,008	旧田代φ100　500m含む。
	鋼管	50～100	0	41	
	ポリエチレン管	100	0	4,142	田代浜海底管
稲井系	ダクタイル鋳鉄管	100～150	44	6,396	
南境系	ダクタイル鋳鉄管	75～400	0	7,072	
	鋼管	300～400	0	315	
旧蛇田須江山系	ダクタイル鋳鉄管	150～700	0	0	蛇田浄水場廃止に伴い，湊系・流留系に合算
大街道	鋳鉄管	350	0	900	Ｌ＝450m×2条
	ダクタイル鋳鉄管	350～500	0	156	
	鋼管	350～500	0	17	
須江山	ダクタイル鋳鉄管	100～700	0	8,539	矢本グリーンタウンを含む。
	鋼管	250～400	0	12	
山崎	ダクタイル鋳鉄管	100～350	11	6,811	
	鋼管	300	0	24	
	ポリエチレン管	50	0	1,192	
六本木（河北系）	ダクタイル鋳鉄管	150～300	0	1,909	
	ビニル管	200	0	712	
相川	ダクタイル鋳鉄管	75～100	918	3,109	
	鋼管	75	0	167	
	ビニル管	50	0	408	
六本木（北上系）	ダクタイル鋳鉄管	75～300	621	9,356	
	鋼管	200～300	12	54	
雄勝	ダクタイル鋳鉄管	75～150	791	20,946	
	鋼管	50～150	0	77	
	ビニル管	50～75	0	12	
	ポリエチレン管	50	0	931	
水浜	鋼管	100	0	8	
波板	鋼管	75	0	6	
大原	ダクタイル鋳鉄管	75～200	0	6,517	
	鋼管	50～150	0	209	
	ポリエチレン管	50	0	602	
大谷川	ダクタイル鋳鉄管	75	0	1	
	ポリエチレン管	50	0	418	
谷川	ダクタイル鋳鉄管	75～100	0	495	
	ポリエチレン管	50	0	3	
鮫浦	ポリエチレン管	50	0	31	
寄磯	鋼管	75	0	500	
	ビニル管	75	0	1,475	
	ポリエチレン管	50	0	500	
鮎川	鋳鉄管	50	0	792	
	ダクタイル鋳鉄管	100	0	846	
	鋼管	100	0	16	
	ビニル管	50～100	0	4,529	旧網地島φ100　2,211m含む。
	ポリエチレン管	50～100	0	6,325	旧網地島φ100　4,500m含む。
合計			3,140	167,296	

○配水管布設延長

項目		平成30年度		令和元年度		令和2年度	
		増減延長（m）	布設延長（m）	増減延長（m）	布設延長（m）	増減延長（m）	布設延長（m）
管種別延長	鋳鉄管	△ 1,602	29,296	△ 1,376	27,920	△ 9,475	18,445
	ﾀﾞｸﾀｲﾙ鋳鉄管	12,313	947,488	30,942	978,430	20,141	998,571
	鋼管	853	19,258	631	19,889	△ 60	19,829
	ビニル管	△ 3,640	507,758	△ 8,302	499,456	△ 11,798	487,658
	ポリエチレン管	1,224	95,066	2,454	97,520	941	98,461
	石綿セメント管	△ 660	16,996	△ 210	16,786	△ 2,423	14,363
計		8,488	1,615,862	24,139	1,640,001	△ 2,674	1,637,327
口径別延長	50以下	269	214,359	1,194	215,553	△ 3,755	211,798
	75	1,765	315,927	1,774	317,701	3,645	321,346
	100	1,084	373,716	3,911	377,627	△ 596	377,031
	125	0	7,180	0	7,180	0	7,180
	150	1,207	391,030	11,805	402,835	△ 597	402,238
	200	842	143,147	△ 157	142,990	1,774	144,764
	250	18	45,357	1,143	46,500	△ 2,418	44,082
	300	3,468	62,872	4,314	67,186	△ 860	66,326
	350	0	20,421	0	20,421	△ 12	20,409
	400	△ 244	13,707	58	13,765	145	13,910
	450	0	5,501	0	5,501	0	5,501
	500	44	9,496	0	9,496	0	9,496
	600	35	2,469	97	2,566	0	2,566
	700	0	7,079	0	7,079	0	7,079
	800	0	2,158	0	2,158	0	2,158
	900	0	1,443	0	1,443	0	1,443
計		8,488	1,615,862	24,139	1,640,001	△ 2,674	1,637,327

（余白）

Ⅴ　取水・配水状況

１　取水状況

２　系統別配水状況

３　薬品使用状況

1　取水状況

○年度別取水状況

項目	年度	平成30年度	令和元年度	令和２年度
須江山浄水場	年　間（m³）	18,354,310	18,325,732	18,503,329
	月平均（m³）	1,529,526	1,527,144	1,541,944
	前年度比率（%）	132.27	99.84	100.97
蛇田浄水場	年　間（m³）	－	－	－
	月平均（m³）	－	－	－
	前年度比率（%）	－	－	－
大街道浄水場	年　間（m³）	2,726,890	2,413,909	2,420,967
	月平均（m³）	227,241	201,159	201,747
	前年度比率（%）	93.01	88.52	100.29
山崎浄水場	年　間（m³）	－	－	－
	月平均（m³）	－	－	－
	前年度比率（%）	－	－	－
六本木浄水場（河北系）	年　間（m³）	1,140,087	1,114,910	1,175,945
	月平均（m³）	95,007	92,909	97,995
	前年度比率（%）	95.78	97.79	105.47
神取山浄水場	年　間（m³）	1,047,136	953,829	846,058
	月平均（m³）	87,261	79,486	70,505
	前年度比率（%）	95.87	91.09	88.70
六本木浄水場（北上系）	年　間（m³）	225,040	198,626	192,738
	月平均（m³）	18,753	16,552	16,062
	前年度比率（%）	105.10	88.26	97.04
相川浄水場	年　間（m³）	64,796	61,754	62,454
	月平均（m³）	5,400	5,146	5,205
	前年度比率（%）	101.56	95.31	101.13
原浄水場	年　間（m³）	150,483	151,754	131,745
	月平均（m³）	12,540	12,646	10,979
	前年度比率（%）	96.87	100.84	86.81
坊ヶ沢浄水場	年　間（m³）	47,267	32,575	21,526
	月平均（m³）	3,939	2,715	1,794
	前年度比率（%）	101.50	68.92	66.08
大浜浄水場	年　間（m³）	－	－	－
	月平均（m³）	－	－	－
	前年度比率（%）	－	－	－
計	年　間（m³）	23,756,009	23,253,089	23,354,762
	月平均（m³）	1,979,667	1,937,757	1,946,230
	前年度比率（%）	98.62	97.88	100.44

※山崎系配水エリアを須江山系に変更したため，山崎浄水場は平成22年度から運転停止

※東日本大震災の影響により相川浄水場の取水量は，相川仮設浄水場ろ過水処理水量で計量

※各年度4月1日～3月31日数値

※蛇田浄水場は平成29年9月末に浄水処理停止

２　系統別配水状況

○年度別配水状況

項目	年度	平成30年度	令和元年度	令和２年度
須江山浄水場	年間合計（m³）	18,148,839	18,166,394	18,343,318
	月平均（m³）	1,512,403	1,513,866	1,528,610
	日平均（m³）	49,723	49,771	50,256
	前年度比率（%）	113.27	100.10	100.97
蛇田浄水場	年間合計（m³）	0	－	－
	月平均（m³）	0	－	－
	日平均（m³）	0	－	－
	前年度比率（%）	0.00	－	－
大街道浄水場	年間合計（m³）	2,675,637	2,339,528	2,370,532
	月平均（m³）	222,970	194,961	197,544
	日平均（m³）	7,331	6,410	6,495
	前年度比率（%）	93.69	87.44	101.33
山崎浄水場	年間合計（m³）	－	－	－
	月平均（m³）	－	－	－
	日平均（m³）	－	－	－
	前年度比率（%）	－	－	－
六本木浄水場（河北系）	年間合計（m³）	1,094,125	1,071,131	1,124,152
	月平均（m³）	91,177	89,261	93,679
	日平均（m³）	2,998	2,935	3,080
	前年度比率（%）	96.58	97.90	104.95
神取山浄水場	年間合計（m³）	763,703	738,937	710,837
	月平均（m³）	63,642	61,578	59,236
	日平均（m³）	2,092	2,024	1,947
	前年度比率（%）	94.69	96.76	96.20
六本木浄水場（北上系）	年間合計（m³）	264,543	182,240	173,485
	月平均（m³）	22,045	15,187	14,457
	日平均（m³）	725	499	475
	前年度比率（%）	102.14	68.89	95.20
相川浄水場	年間合計（m³）	61,008	56,493	57,292
	月平均（m³）	5,084	4,708	4,774
	日平均（m³）	167	155	157
	前年度比率（%）	98.68	92.60	101.41
原浄水場	年間合計（m³）	155,991	152,039	131,666
	月平均（m³）	12,999	12,670	10,972
	日平均（m³）	427	417	361
	前年度比率（%）	102.17	97.47	86.60
坊ヶ沢浄水場	年間合計（m³）	19,238	18,468	21,526
	月平均（m³）	1,603	1,539	1,794
	日平均（m³）	53	51	59
	前年度比率（%）	69.85	96.00	116.56
波板浄水場	年間合計（m³）	2,392	5,162	4,429
	月平均（m³）	199	430	369
	日平均（m³）	7	14	12
	前年度比率（%）	100.80	215.80	85.80
水浜浄水場	年間合計（m³）	10,024	9,647	9,667
	月平均（m³）	835	804	806
	日平均（m³）	27	26	26
	前年度比率（%）	82.39	96.24	100.21

項目	年度	平成30年度	令和元年度	令和２年度
谷川浄水場	年間合計（m³）	9,186	10,815	13,675
	月平均（m³）	766	901	1,140
	日平均（m³）	25	30	37
	前年度比率（%）	117.24	117.73	126.44
大谷川浄水場	年間合計（m³）	－	－	－
	月平均（m³）	－	－	－
	日平均（m³）	－	－	－
	前年度比率（%）	－	－	－
寄磯浄水場	年間合計（m³）	20,504	22,017	21,653
	月平均（m³）	1,709	1,835	1,804
	日平均（m³）	56	60	59
	前年度比率（%）	106.93	107.38	98.35
大原浄水場	年間合計（m³）	91,705	80,611	83,068
	月平均（m³）	7,642	6,718	6,922
	日平均（m³）	251	221	228
	前年度比率（%）	80.33	87.90	103.05
鮫浦浄水場	年間合計（m³）	－	－	－
	月平均（m³）	－	－	－
	日平均（m³）	－	－	－
	前年度比率（%）	－	－	－
鮎川浄水場	年間合計（m³）	155,149	134,577	131,802
	月平均（m³）	12,929	11,215	10,984
	日平均（m³）	425	369	361
	前年度比率（%）	104.25	86.74	97.94
十八成浄水場	年間合計（m³）	13,953	15,116	9,546
	月平均（m³）	1,163	1,260	795
	日平均（m³）	38	41	26
	前年度比率（%）	117.98	108.34	63.15
網地島浄水場	年間合計（m³）	35,537	33,803	30,672
	月平均（m³）	2,961	2,817	2,556
	日平均（m³）	97	93	84
	前年度比率（%）	93.07	95.12	90.74
泊浄水場	年間合計（m³）	5,285	5,208	5,965
	月平均（m³）	440	434	497
	日平均（m³）	14	14	16
	前年度比率（%）	94.68	98.54	114.54
新山浄水場	年間合計（m³）	7,068	6,588	5,398
	月平均（m³）	589	549	450
	日平均（m³）	19	18	15
	前年度比率（%）	109.24	93.21	81.94
年間合計（m³）		23,533,887	23,048,774	23,248,683
月平均（m³）		1,961,157	1,920,731	1,937,390
日平均（m³）		64,476	63,147	63,695
前年度比率（%）		97.75	97.94	100.87

※山崎系配水エリアを須江山系に変更したため，山崎浄水場は平成22年度から運転停止
※東日本大震災の影響により大谷川及び鮫浦浄水場機能停止
※蛇田浄水場は平成29年9月末に浄水処理停止
※各年度4月1日～3月31日数値

○配水状況

項目 年度	給水人口 （人）	前年度 比　率 （%）	年間配水量 （㎥）	前年度 比　率 （%）	１日最大配水量 （㎥）	月日	前年度 比　率 （%）
平成30年度	183,123	99.01	23,527,091	97.93	72,557	8/3	94.49
令和元年度	181,122	98.91	23,093,005	98.15	71,286	8/7	98.25
令和２年度	179,139	98.91	23,084,284	99.96	73,354	1/13	102.90

※業務量数値

項目 年度	１日平均 配水量 （㎥）	前年度 比　率 （%）	１人１日 最大配水量 （ℓ）	前年度 比　率 （%）	１人１日 平均配水量 （ℓ）	前年度 比　率 （%）	１ヶ月 最大配水量 （㎥）	月	前年度 比　率 （%）
平成30年度	64,458	97.93	396	95.42	352	98.88	2,066,752	7	94.98
令和元年度	63,269	98.16	394	99.49	349	99.15	2,014,868	8	97.49
令和２年度	63,072	99.69	409	103.81	352	100.86	2,071,049	3	102.79

※業務量数値

3 薬品使用状況

○主要4浄水場状況

項目		年度	平成30年度	令和元年度	令和2年度
ポリ塩化アルミニウム	使用量 (Kg)	年間使用	1,006,145	934,753	1,069,667
		月平均	83,845	77,896	89,139
		日平均	2,757	2,561	2,931
		前年度比率(%)	92.90	92.90	114.43
	単位使用量 (g/m³)	年間使用	43.2	40.9	46.2
		月平均	3.60	3.41	3.85
		日平均	0.12	0.11	0.13
		前年度比率(%)	94.24	94.55	112.95
	取水量 (m³)	年間使用	23,273,289	22,867,357	23,168,486
		月平均	1,939,441	1,905,613	1,930,707
		日平均	63,762	62,650	63,475
		前年度比率(%)	98.58	98.26	101.32
次亜塩素酸ナトリウム	使用量 (Kg)	年間使用	413,155	450,286	470,926
		月平均	34,430	37,524	39,244
		日平均	1,132	1,234	1,290
		前年度比率(%)	94.92	108.99	104.58
	単位使用量 (g/m³)	年間使用	17.8	19.7	20.3
		月平均	1.48	1.64	1.69
		日平均	0.05	0.05	0.06
		前年度比率(%)	96.28	110.92	103.04
	取水量 (m³)	年間使用	23,273,289	22,867,357	23,168,486
		月平均	1,939,441	1,905,613	1,930,707
		日平均	63,762	62,650	63,475
		前年度比率(%)	98.58	98.26	101.32
粉末活性炭	単位使用量 (Kg)	使用期間内	317,053	320,966	363,099
		注入日数(日)	171	212	324
		日平均	1,854	1,514	1,121
		前年度比率(%)	146.30	101.23	113.13
	単位使用量 (g/m³)	使用期間内	34.4	33.2	20.8
		月平均	2.87	2.76	1.92
		日平均	0.201	0.156	0.0641
		前年度比率(%)	147.22	96.30	62.65
	取水量 (m³)	使用期間内	9,208,707	9,680,160	17,474,324
		月平均	—	—	-
		日平均	53,852	45,661	53,933
		前年度比率(%, 日)	99.95	84.79	180.52
消石灰	使用量 (Kg)	年間使用	1,583	968	1,000
		月平均	132	81	83
		日平均	4	3	3
		前年度比率(%)	27.54	61.15	103.31
	単位使用量 (g/m³)	年間使用	0.58	0.39	0.4
		月平均	0.048	0.033	0.034
		日平均	0.002	0.001	0.001
		前年度比率(%)	75.09	67.55	102.56
	取水量 (m³)	年間使用	2,731,756	2,472,886	2,445,063
		月平均	227,646	206,074	203,755
		日平均	7,484	6,775	6,699
		前年度比率(%)	36.67	90.52	98.87

項目		年度	平成30年度	令和元年度	令和2年度
苛性ソーダ	使用量(Kg)	年間使用	26,427	2,327	397
		月平均	2,202	194	33
		日平均	72	6	1
		前年度比率(%)	144.77	8.81	17.06
	単位使用量(g/m³)	年間使用	1.44	0.13	0.02
		月平均	0.120	0.011	0.002
		日平均	0.0039	0.0003	0.0001
		前年度比率(%)	109.45	8.82	15.38
	取水量(m³)	年間使用	18,354,310	18,325,732	18,508,877
		月平均	1,529,526	1,527,144	1,542,406
		日平均	50,286	50,207	50,709
		前年度比率(%)	132.27	99.84	101.00
ソーダ灰	使用量(Kg)	年間使用	6,317	3,821	4,150
		月平均	526	318	346
		日平均	17	10	11
		前年度比率(%)	115.27	60.49	108.61
	単位使用量(g/m³)	年間使用	5.0	2.9	3.0
		月平均	0.414	0.242	0.25
		日平均	0.014	0.008	0.01
		前年度比率(%)	127.26	58.58	103.45
	取水量(m³)	年間使用	1,272,176	1,313,536	1,368,488
		月平均	106,015	109,461	114,041
		日平均	3,485	3,599	3,749
		前年度比率(%)	90.58	103.25	104.18
炭酸ガス	使用量(Kg)	年間使用	16,610	15,439	8,514
		月平均	1,384	1,287	709
		日平均	46	42	23
		前年度比率(%)	皆増	92.95	55.14
	単位使用量(Kg/m³)	年間使用	0.0009	0.0008	0.0005
		月平均	0.0001	0.0001	0.0000
		日平均	0.000002	0.000002	0.000001
		前年度比率(%)	皆増	93.09	62.50
	取水量(m³)	年間使用	18,354,310	18,325,732	18,508,877
		月平均	1,529,526	1,527,144	1,542,406
		日平均	50,286	50,207	50,709
		前年度比率(%)	皆増	99.84	101.00

Ⅵ　給水装置工事状況

１　給水装置工事

２　水道加入金

３　図面管理ファイリングシステム

４　給水装置関係手数料

５　鉛給水管撤去状況

1　給水装置工事

○地区別給水装置工事申込状況

項目		年度	平成30年度	令和元年度	令和2年度
石巻	工事種別	新　設	400件	294件	220件
		改　造	943件	796件	631件
		計	1,343件	1,090件	851件
	私設代用管（新設・改造）		0件	0件	0件
	合計		1,343件	1,090件	851件
河北	工事種別	新　設	46件	14件	21件
		改　造	100件	54件	37件
		計	146件	68件	58件
雄勝	工事種別	新　設	21件	9件	7件
		改　造	25件	14件	13件
		計	46件	23件	20件
河南	工事種別	新　設	61件	58件	40件
		改　造	132件	96件	79件
		計	193件	154件	119件
桃生	工事種別	新　設	26件	6件	7件
		改　造	24件	27件	24件
		計	50件	33件	31件
北上	工事種別	新　設	11件	7件	4件
		改　造	18件	8件	12件
		計	29件	15件	16件
牡鹿	工事種別	新　設	19件	25件	7件
		改　造	29件	44件	23件
		計	48件	69件	30件
矢本	工事種別	新　設	111件	56件	69件
		改　造	299件	170件	139件
		計	410件	226件	208件
鳴瀬	工事種別	新　設	21件	30件	24件
		改　造	74件	61件	45件
		計	95件	91件	69件
合計	工事種別	新　設	716件	499件	399件
		改　造	1,644件	1,270件	1,003件
		計	2,360件	1,769件	1,402件
	私設代用管（新設・改造）		0件	0件	0件
	合　計		2,360件	1,769件	1,402件

○地区別給水装置工事しゅん工状況

項目 ＼ 年度			平成30年度	令和元年度	令和2年度
石巻	工事種別	新　設	640件	537件	481件
		改　造	1,134件	961件	714件
		計	1,774件	1,498件	1,195件
	私設代用管（新設・改造）		0件	0件	0件
	合計		1,774件	1,498件	1,195件
河北	工事種別	新　設	54件	17件	21件
		改　造	265件	70件	49件
		計	319件	87件	70件
雄勝	工事種別	新　設	4件	16件	20件
		改　造	18件	25件	12件
		計	22件	41件	32件
河南	工事種別	新　設	71件	100件	41件
		改　造	133件	133件	102件
		計	204件	233件	143件
桃生	工事種別	新　設	28件	5件	6件
		改　造	20件	27件	24件
		計	48件	32件	30件
北上	工事種別	新　設	9件	6件	10件
		改　造	26件	14件	10件
		計	35件	20件	20件
牡鹿	工事種別	新　設	18件	21件	18件
		改　造	33件	41件	31件
		計	51件	62件	49件
矢本	工事種別	新　設	250件	83件	84件
		改　造	231件	261件	132件
		計	481件	344件	216件
鳴瀬	工事種別	新　設	23件	17件	39件
		改　造	111件	64件	61件
		計	134件	81件	100件
合計	工事種別	新　設	1,097件	802件	720件
		改　造	1,971件	1,596件	1,135件
		計	3,068件	2,398件	1,855件
	私設代用管（新設・改造）		0件	0件	0件
	合　計		3,068件	2,398件	1,855件

２　水道加入金

○口径別

年度 口径	平成30年度		令和元年度		令和2年度	
	件　数	金　額	件　数	金　額	件　数	金　額
13 ㎜	386件	17,503,920円	201件	9,145,080円	213件	9,822,960円
20 ㎜	684件	52,840,080円	621件	48,209,040円	432件	33,728,640円
25 ㎜	16件	1,926,990円	17件	2,144,250円	11件	1,408,440円
30 ㎜	12件	3,141,360円	13件	3,438,180円	7件	1,789,740円
40 ㎜	17件	6,843,420円	11件	4,445,010円	12件	4,836,300円
50 ㎜			5件	3,443,860円	3件	2,372,700円
75 ㎜					1件	2,005,300円
100 ㎜						
150 ㎜						
200 ㎜						
合　計	1,115件	82,255,770円	868件	70,825,420円	679件	55,964,080円

○地区別

（単位：件・円）

年度	口径	石巻		河北		雄勝		河南		桃生	
		件数	金額	件数	金額	件数	金額	件数	金額	件数	金額
平成30年度	13㎜	212	9,612,540	39	1,767,780	2	90,720	23	1,043,280	21	952,560
	20㎜	404	31,216,320	34	2,643,840	4	311,040	75	5,825,520	9	699,840
	25㎜	12	1,389,150					2	246,240		
	30㎜	9	2,311,920	1	291,600						
	40㎜	13	5,372,460					1	359,640		
	50㎜										
	75㎜										
	100㎜										
	150㎜										
	200㎜										
	合計	650	49,902,390	74	4,703,220	6	401,760	101	7,474,680	30	1,652,400

（単位：件・円）

年度	口径	北上		牡鹿		矢本		鳴瀬		合計	
		件数	金額	件数	金額	件数	金額	件数	金額	件数	金額
平成30年度	13㎜	1	45,360	4	181,440	68	3,084,480	16	725,760	386	17,503,920
	20㎜	11	855,360	7	544,320	87	6,717,600	53	4,026,240	684	52,840,080
	25㎜					1	145,800	1	145,800	16	1,926,990
	30㎜					2	537,840			12	3,141,360
	40㎜					2	719,280	1	392,040	17	6,843,420
	50㎜										
	75㎜										
	100㎜										
	150㎜										
	200㎜										
	合計	12	900,720	11	725,760	160	11,205,000	71	5,289,840	1,115	82,255,770

（単位：件・円）

年度	口径	石巻		河北		雄勝		河南		桃生	
		件数	金額	件数	金額	件数	金額	件数	金額	件数	金額
令和元年度	13㎜	118	5,379,780	10	452,340	1	45,360	53	2,404,080		
	20㎜	354	27,558,720	29	2,260,800	6	466,560	90	6,960,240	4	311,040
	25㎜	13	1,686,960								
	30㎜	10	2,563,380	1	291,600						
	40㎜	9	3,647,970					1	359,640		
	50㎜	3	1,969,920					1	656,640		
	75㎜										
	100㎜										
	150㎜										
	200㎜										
	合計	507	42,806,730	40	3,004,740	7	511,920	145	10,380,600	4	311,040

（単位：件・円）

年度	口径	北上		牡鹿		矢本		鳴瀬		合計	
		件数	金額	件数	金額	件数	金額	件数	金額	件数	金額
令和元年度	13㎜	2	90,720	2	91,560	14	635,880	1	45,360	201	9,145,080
	20㎜	11	855,360	10	777,600	76	5,870,160	41	3,148,560	621	48,209,040
	25㎜			1	145,800	2	213,840	1	97,650	17	2,144,250
	30㎜			2	583,200					13	3,438,180
	40㎜							1	437,400	11	4,445,010
	50㎜							1	817,300	5	3,443,860
	75㎜										
	100㎜										
	150㎜										
	200㎜										
	合計	13	946,080	15	1,598,160	92	6,719,880	45	4,546,270	868	70,825,420

（単位：件・円）

年度	口径	石巻		河北		雄勝		河南		桃生	
		件数	金額	件数	金額	件数	金額	件数	金額	件数	金額
令和2年度	13㎜	164	7,565,460	4	184,800			9	413,280	1	46,200
	20㎜	229	17,860,080	23	1,812,960	2	156,960	60	4,659,000	5	394,560
	25㎜	7	867,900			1	100,440	2	294,300		
	30㎜	2	514,800								
	40㎜	5	2,069,100					3	1,039,500	1	399,300
	50㎜	2	1,555,400								
	75㎜							1	2,005,300		
	100㎜										
	150㎜										
	200㎜										
	合計	409	30,432,740	27	1,997,760	3	257,400	75	8,411,380	7	840,060

（単位：件・円）

年度	口径	北上		牡鹿		矢本		鳴瀬		合計	
		件数	金額	件数	金額	件数	金額	件数	金額	件数	金額
令和2年度	13㎜			11	506,520	21	970,200	3	136,500	213	9,822,960
	20㎜	2	158,400	7	552,960	65	5,111,280	39	3,022,440	432	33,728,640
	25㎜	1	145,800							11	1,408,440
	30㎜					2	537,840	3	737,100	7	1,789,740
	40㎜	1	445,500			1	445,500	1	437,400	12	4,836,300
	50㎜					1	817,300			3	2,372,700
	75㎜									1	2,005,300
	100㎜										
	150㎜										
	200㎜										
	合計	4	749,700	18	1,059,480	90	7,882,120	46	4,333,440	679	55,964,080

3　図面管理ファイリングシステム

○しゅん工図等入力件数　（単位：件）

	平成30年度	令和元年度	令和2年度
新設工事しゅん工図	1,097	802	720
改造工事しゅん工図	1,971	1,596	1,135
給水装置工事台帳	3,068	2,398	1,855
給水装置所有者変更届	1,407	1,301	1,234
給水装置廃止届	464	352	271
代理人届	515	362	382
使用水量説明書	312	298	255
配水管整備に伴うしゅん工図	506	750	717
道路漏水に伴うしゅん工図	319	260	281
給水管修繕工事	58	88	130
給水戸番図新規作成図	818	417	526
給水戸番図修正図面	1,321	1,606	1,957

○しゅん工図等複写・閲覧料

年度			平成30年度	令和元年度	令和2年度
給水課	複写	件数（件）	4,378	3,684	3,462
		枚数（枚）	6,524	5,336	5,022
		金額（円）	2,883,086	2,444,115	2,319,240
	閲覧	件数（件）	0	0	0
		枚数（枚）	0	0	0
		金額（円）	0	0	0
北部地区管理事務所	複写	件数（件）	0	0	0
		枚数（枚）	0	0	0
		金額（円）	0	0	0
	閲覧	件数（件）	0	0	0
		枚数（枚）	0	0	0
		金額（円）	0	0	0

4　給水装置関係手数料

○設計審査手数料　　（単位：件・円）

			平成30年度	令和元年度	令和2年度
石巻	新　設	件　数	420	306	222
		金　額	1,152,700	708,900	460,200
	改　造	件　数	962	819	638
		金　額	1,870,900	1,588,000	1,293,600
	合　計	件　数	1,382	1,125	860
		金　額	3,023,600	2,296,900	1,753,800
河北	新　設	件　数	46	15	24
		金　額	93,300	31,200	51,600
	改　造	件　数	101	56	38
		金　額	190,200	105,000	87,300
	合　計	件　数	147	71	62
		金　額	283,500	136,200	138,900
雄勝	新　設	件　数	21	10	7
		金　額	42,000	22,200	16,800
	改　造	件　数	26	14	14
		金　額	51,000	31,500	25,200
	合　計	件　数	47	24	21
		金　額	93,000	53,700	42,000
河南	新設	件　数	64	59	47
		金　額	136,200	112,500	95,100
	改造	件　数	138	99	81
		金　額	269,400	190,800	160,500
	合計	件　数	202	158	128
		金　額	405,600	303,300	255,600
桃生	新設	件　数	26	6	7
		金　額	48,900	15,000	25,600
	改造	件　数	26	27	24
		金　額	46,800	48,600	47,400
	合計	件　数	52	33	31
		金　額	95,700	63,600	73,000
北上	新設	件　数	14	8	5
		金　額	31,500	20,700	15,300
	改造	件　数	23	9	14
		金　額	41,400	18,300	25,200
	合計	件　数	37	17	19
		金　額	72,900	39,000	40,500
牡鹿	新設	件　数	19	25	7
		金　額	51,600	53,400	14,700
	改造	件　数	30	44	23
		金　額	56,100	89,700	45,600
	合計	件　数	49	69	30
		金　額	107,700	143,100	60,300
矢本	新設	件　数	112	59	73
		金　額	415,200	149,400	146,100
	改造	件　数	299	171	139
		金　額	570,100	333,000	292,600
	合計	件　数	411	230	212
		金　額	985,300	482,400	438,700
鳴瀬	新設	件　数	22	33	25
		金　額	41,700	89,200	55,500
	改造	件　数	75	63	45
		金　額	143,400	126,000	93,600
	合計	件　数	97	96	70
		金　額	185,100	215,200	149,100
合計	新設	件　数	744	521	417
		金　額	2,013,100	1,202,500	880,900
	改造	件　数	1,680	1,302	1,016
		金　額	3,239,300	2,530,900	2,071,000
	合計	件　数	2,424	1,823	1,433
		金　額	5,252,400	3,733,400	2,951,900

○工事検査手数料　　（単位：件・円）

			平成30年度	令和元年度	令和2年度
石巻	新　設	件　数	640	537	481
		金　額	2,318,800	1,933,200	1,731,600
	改　造	件　数	1,134	961	714
		金　額	4,108,400	3,467,000	2,585,200
	合　計	件　数	1,774	1,498	1,195
		金　額	6,427,200	5,400,200	4,316,800
河北	新　設	件　数	54	17	21
		金　額	194,400	61,200	75,600
	改　造	件　数	265	70	49
		金　額	954,000	252,000	176,400
	合　計	件　数	319	87	70
		金　額	1,148,400	313,200	252,000
雄勝	新　設	件　数	4	16	20
		金　額	14,400	57,600	72,000
	改　造	件　数	18	25	12
		金　額	64,800	90,000	43,200
	合　計	件　数	22	41	32
		金　額	79,200	147,600	115,200
河南	新設	件　数	71	100	41
		金　額	255,600	360,000	147,600
	改造	件　数	133	133	102
		金　額	478,800	478,800	367,200
	合計	件　数	204	233	143
		金　額	734,400	838,800	514,800
桃生	新設	件　数	28	5	6
		金　額	100,800	18,000	21,600
	改造	件　数	20	27	24
		金　額	72,000	97,200	86,400
	合計	件　数	48	32	30
		金　額	172,800	115,200	108,000
北上	新設	件　数	9	6	10
		金　額	32,400	21,600	36,000
	改造	件　数	26	14	10
		金　額	93,600	50,400	36,000
	合計	件　数	35	20	20
		金　額	126,000	72,000	72,000
牡鹿	新設	件　数	18	21	18
		金　額	64,800	75,600	64,800
	改造	件　数	33	41	31
		金　額	118,800	147,600	111,600
	合計	件　数	51	62	49
		金　額	183,600	223,200	176,400
矢本	新設	件　数	250	83	84
		金　額	900,000	298,800	302,400
	改造	件　数	231	261	132
		金　額	839,000	939,600	482,600
	合計	件　数	481	344	216
		金　額	1,739,000	1,238,400	785,000
鳴瀬	新設	件　数	23	17	39
		金　額	82,800	61,200	140,400
	改造	件　数	111	64	61
		金　額	399,600	230,400	219,600
	合計	件　数	134	81	100
		金　額	482,400	291,600	360,000
合計	新設	件　数	1,097	802	720
		金　額	3,964,000	2,887,200	2,592,000
	改造	件　数	1,971	1,596	1,135
		金　額	7,129,000	5,753,000	4,108,200
	合計	件　数	3,068	2,398	1,855
		金　額	11,093,000	8,640,200	6,700,200

5　鉛給水管撤去状況

		平成30年度		令和元年度		令和2年度	
		撤去栓数	延長	撤去栓数	延長	撤去栓数	延長
石巻地区	公　　道	239栓	679.3m	259栓	1,074.0m	255栓	799.5m
	宅内一次	199栓	260.6m	223栓	271.8m	190栓	242.8m
	宅内二次	415栓	3,902.7m	376栓	3,844.1m	252栓	2,774.9m
	撤去総数	853栓	4,842.6m	858栓	5,189.9m	697栓	3,817.2m
	全撤去栓数	513栓		466栓		349栓	
矢本地区	公　　道	18栓	13.7m	4栓	6.0m	2栓	3.5m
	宅内一次	17栓	13.3m	12栓	12.2m	8栓	7.2m
	宅内二次	18栓	18.5m	22栓	20.5m	15栓	11.0m
	撤去総数	53栓	45.5m	38栓	38.7m	25栓	21.7m
	全撤去栓数	29栓		29栓		19栓	
鳴瀬地区	公　　道	3栓	8.0m	9栓	18.5m	1栓	1.5m
	宅内一次	5栓	6.5m	10栓	12.0m	2栓	3.5m
	宅内二次	9栓	17.0m	17栓	27.6m	5栓	7.0m
	撤去総数	17栓	31.5m	36栓	58.1m	8栓	12.0m
	全撤去栓数	12栓		20栓		7栓	
撤去総数計		923栓	4,919.6m	932栓	5,286.7m	730栓	3,850.9m
全撤去栓数計		554栓		515栓		375栓	

※撤去栓数とは，公道・宅内一次・宅内二次において，鉛給水管が部分的に解消された栓数。
※全撤去栓数とは，公道・宅内一次・宅内二次において，鉛給水管が全て解消された栓数であり，重複するため総数の値と相違。

Ⅶ　業務状況

１　検針状況

２　調定状況

３　メーターの設置状況

４　収納状況

５　使用開始・中止・名義変更等の受付処理状況

1　検針状況

○検針実績表

（単位：件）

年月＼地区	委託検針件数										検針員数
	石巻	河北	雄勝	河南	桃生	北上	牡鹿	矢本	鳴瀬	合計	
令和2年 4月	46,349	3,949	664	7,072	2,505	894	1,386	12,855	3,136	78,810	78人
5月	46,671	3,964	662	7,114	2,503	890	1,394	12,894	3,156	79,248	75人
6月	46,492	3,974	665	7,132	2,517	891	1,390	12,588	3,168	78,817	76人
7月	46,591	3,969	656	7,114	2,508	890	1,393	12,887	3,172	79,180	74人
8月	46,670	3,964	659	7,135	2,508	894	1,398	12,914	3,182	79,324	73人
9月	46,670	3,963	657	7,129	2,508	891	1,400	12,947	3,184	79,349	74人
10月	46,687	3,967	664	7,131	2,509	896	1,404	12,977	3,188	79,423	74人
11月	46,678	3,953	660	7,134	2,509	892	1,410	12,982	3,186	79,404	74人
12月	46,688	3,955	659	7,129	2,513	893	1,400	12,995	3,186	79,418	74人
令和3年 1月	46,681	3,951	661	7,112	2,508	892	1,396	13,000	3,189	79,390	74人
2月	46,563	3,949	656	7,081	2,505	892	1,392	13,001	3,180	79,219	74人
3月	46,486	3,944	657	7,076	2,502	887	1,389	12,995	3,184	79,120	75人
合計	559,226	47,502	7,920	85,359	30,095	10,702	16,752	155,035	38,111	950,702	895人
月平均	46,602	3,959	660	7,113	2,508	892	1,396	12,920	3,176	79,225	75人
前年度 合計	558,504	47,680	7,957	85,026	30,301	10,720	16,727	154,278	37,687	948,880	865人
前年度 月平均	46,542	3,973	663	7,086	2,525	893	1,394	12,857	3,141	79,073	72人

※検針業務は，水道料金等徴収業務委託に含まれる。

2　調定状況

○地区別使用水量・水道料金（全地区総計）

年度 / 口径 / 用途別	栓数				使用			
	令和２年度	令和元年度	（A）－（B）	対比率	令和２年度		令和元年度	
	（A）	（B）			（A）	平均水量	（B）	平均水量
φ	栓	栓	栓	%	㎥	㎥	㎥	㎥
13	575,486	581,417	△ 5,931	△ 1.02	7,995,196	13.89	7,881,658	13.56
20	350,167	342,415	7,752	2.26	7,166,965	20.47	6,830,331	19.95
小計	925,653	923,832	1,821	0.20	15,162,161	16.38	14,711,989	15.92
25	10,206	10,069	137	1.36	563,137	55.18	587,352	58.33
30	5,654	5,522	132	2.39	607,807	107.50	601,192	108.87
40	5,797	5,625	172	3.06	1,197,781	206.62	1,229,403	218.56
50	2,801	2,762	39	1.41	1,140,475	407.17	1,175,013	425.42
75	1,040	1,040	0	0.00	901,547	866.87	911,741	876.67
100	324	324	0	0.00	868,967	2,682.00	1,133,781	3,499.32
150	24	24	0	0.00	168,468	7,019.50	182,028	7,584.50
200	0	0	0	－	0	－	0	－
小計	25,846	25,366	480	1.89	5,448,182	210.79	5,820,510	229.46
公衆浴場	0	6	△ 6	皆減	0	－	1,701	283.50
プール	91	196	△ 105	△ 53.57	11,450	125.82	39,195	199.97
集合住宅	721	732	△ 11	△ 1.50	204,058	283.02	190,911	260.81
私設消火栓	72	72	0	0.00	0	0.00	0	0.00
共用栓	0	0	0	－	0	－	0	－
臨時給水	40	45	△ 5	△ 11.11	15,881	397.03	11,058	245.73
小計	884	1,006	△ 122	△ 12.13	231,389	261.75	242,865	241.42
合計	952,383	950,204	2,179	0.23	20,841,732	21.88	20,775,364	21.86

（臨時給水は栓数に含まない）

○地区別使用水量・水道料金（石巻市）

年度 / 口径 / 用途別	栓数				使用			
	令和２年度	令和元年度	（A）－（B）	対比率	令和２年度		令和元年度	
	（A）	（B）			（A）	平均水量	（B）	平均水量
φ	栓	栓	栓	%	㎥	㎥	㎥	㎥
13	475,045	480,316	△ 5,271	△ 1.10	6,544,463	13.78	6,457,564	13.44
20	261,301	255,327	5,974	2.34	5,363,443	20.53	5,100,754	19.98
小計	736,346	735,643	703	0.10	11,907,906	16.17	11,558,318	15.71
25	8,634	8,536	98	1.15	491,238	56.90	513,307	60.13
30	4,642	4,553	89	1.95	500,223	107.76	494,986	108.72
40	4,588	4,504	84	1.87	968,132	211.01	1,013,792	225.09
50	2,270	2,266	4	0.18	999,199	440.18	1,024,323	452.04
75	894	890	4	0.45	687,783	769.33	676,099	759.66
100	324	324	0	0.00	868,967	2,682.00	1,133,781	3,499.32
150	12	12	0	0.00	85,812	7,151.00	105,554	8,796.17
200	0	0	0	－	0	－	0	－
小計	21,364	21,085	279	1.32	4,601,354	215.38	4,961,842	235.33
公衆浴場	0	6	△ 6	皆減	0	－	1,701	283.50
プール	60	170	△ 110	△ 64.71	5,235	87.25	32,544	191.44
集合住宅	697	708	△ 11	△ 1.55	198,653	285.01	186,263	263.08
私設消火栓	36	36	0	0.00	0	0.00	0	0.00
共用栓	0	0	0	－	0	－	0	－
臨時給水	35	38	△ 3	△ 7.89	15,473	442.09	8,893	234.03
小計	793	920	△ 127	△ 13.80	219,361	276.62	229,401	249.35
合計	758,503	757,648	855	0.11	16,728,621	22.05	16,749,561	22.11

（臨時給水は栓数に含まない）

（消費税込み）

水　量		水　道　料　金					
（A）－（B）	対比率	令和２年度		令和元年度		（A）－（B）	対比率
		（A）	平均料金	（B）	平均料金		
㎥	%	円	円	円	円	円	%
113,538	1.44	1,651,111,557	2,869.07	1,608,447,862	2,766.43	42,663,695	2.65
336,634	4.93	1,654,486,274	4,724.85	1,559,288,938	4,553.80	95,197,336	6.11
450,172	3.06	3,305,597,831	3,571.10	3,167,736,800	3,428.91	137,861,031	4.35
△ 24,215	△ 4.12	182,671,262	17,898.42	187,097,142	18,581.50	△ 4,425,880	△ 2.37
6,615	1.10	190,925,656	33,768.24	186,184,022	33,716.77	4,741,634	2.55
△ 31,622	△ 2.57	370,555,128	63,921.88	375,029,471	66,671.91	△ 4,474,343	△ 1.19
△ 34,538	△ 2.94	356,836,656	127,396.16	362,443,770	131,225.12	△ 5,607,114	△ 1.55
△ 10,194	△ 1.12	283,469,800	272,567.12	282,908,979	272,027.86	560,821	0.20
△ 264,814	△ 23.36	269,002,538	830,254.75	344,973,182	1,064,732.04	△ 75,970,644	△ 22.02
△ 13,560	△ 7.45	52,179,131	2,174,130.46	55,594,025	2,316,417.71	△ 3,414,894	△ 6.14
0	－	0	－	0	－	0	－
△ 372,328	△ 6.40	1,705,640,171	65,992.42	1,794,230,591	70,733.68	△ 88,590,420	△ 4.94
△ 1,701	皆減	0	－	181,645	30,274.17	△ 181,645	皆減
△ 27,745	△ 70.79	3,984,019	43,780.43	12,962,609	66,135.76	△ 8,978,590	△ 69.27
13,147	6.89	36,506,821	50,633.59	33,463,041	45,714.54	3,043,780	9.10
0	－	466,056	6,473.00	460,392	6,394.33	5,664	1.23
0	－	0	－	0	－	0	－
4,823	43.62	5,764,803	144,120.08	3,991,231	88,694.02	1,773,572	44.44
△ 11,476	△ 4.73	46,721,699	52,852.60	51,058,918	50,754.39	△ 4,337,219	△ 8.49
66,368	0.32	5,057,959,701	5,310.85	5,013,026,309	5,275.74	44,933,392	0.90

（消費税込み）

水　量		水　道　料　金					
（A）－（B）	対比率	令和２年度		令和元年度		（A）－（B）	対比率
		（A）	平均料金	（B）	平均料金		
㎥	%	円	円	円	円	円	%
86,899	1.35	1,355,620,765	2,853.67	1,322,135,855	2,752.64	33,484,910	2.53
262,689	5.15	1,241,985,941	4,753.09	1,167,914,583	4,574.19	74,071,358	6.34
349,588	3.02	2,597,606,706	3,527.70	2,490,050,438	3,384.86	107,556,268	4.32
△ 22,069	△ 4.30	158,755,272	18,387.22	162,934,552	19,087.93	△ 4,179,280	△ 2.57
5,237	1.06	157,164,028	33,856.96	153,352,423	33,681.62	3,811,605	2.49
△ 45,660	△ 4.50	298,830,160	65,132.99	308,546,773	68,505.06	△ 9,716,613	△ 3.15
△ 25,124	△ 2.45	311,726,990	137,324.67	315,265,432	139,128.61	△ 3,538,442	△ 1.12
11,684	1.73	217,418,018	243,196.89	211,101,309	237,192.48	6,316,709	2.99
△ 264,814	△ 23.36	269,002,538	830,254.75	344,973,182	1,064,732.04	△ 75,970,644	△ 22.02
△ 19,742	△ 18.70	26,566,910	2,213,909.17	32,132,888	2,677,740.67	△ 5,565,978	△ 17.32
0	－	0	－	0	－	0	－
△ 360,488	△ 7.27	1,439,463,916	67,378.02	1,528,306,559	72,483.12	△ 88,842,643	△ 5.81
△ 1,701	皆減	0	－	181,645	30,274.17	△ 181,645	皆減
△ 27,309	△ 83.91	1,938,962	32,316.03	10,842,132	63,777.25	△ 8,903,170	△ 82.12
12,390	6.65	35,446,471	50,855.77	32,553,942	45,980.14	2,892,529	8.89
0	－	233,028	6,473.00	230,196	6,394.33	2,832	1.23
0	－	0	－	0	－	0	－
6,580	73.99	5,616,699	160,477.11	3,208,320	84,429.47	2,408,379	75.07
△ 10,040	△ 4.38	43,235,160	54,521.01	47,016,235	51,104.60	△ 3,781,075	△ 8.04
△ 20,940	△ 0.13	4,080,305,782	5,379.42	4,065,373,232	5,365.78	14,932,550	0.37

○地区別使用水量・水道料金（東松島市）

年度 / 口径 / 用途別	栓数				使用			
	令和２年度	令和元年度	（A）－（B）	対比率	令和２年度		令和元年度	
	（A）	（B）			（A）	平均水量	（B）	平均水量
φ	栓	栓	栓	%	㎥	㎥	㎥	㎥
13	100,441	101,101	△ 660	△ 0.65	1,450,733	14.44	1,424,094	14.09
20	88,866	87,088	1,778	2.04	1,803,522	20.29	1,729,577	19.86
小計	189,307	188,189	1,118	0.59	3,254,255	17.19	3,153,671	16.76
25	1,572	1,533	39	2.54	71,899	45.74	74,045	48.30
30	1,012	969	43	4.44	107,584	106.31	106,206	109.60
40	1,209	1,121	88	7.85	229,649	189.95	215,611	192.34
50	531	496	35	7.06	141,276	266.06	150,690	303.81
75	146	150	△ 4	△ 2.67	213,764	1,464.14	235,642	1,570.95
100	0	0	0	－	0	－	0	－
150	12	12	0	0.00	82,656	6,888.00	76,474	6,372.83
200	0	0	0	－	0	－	0	－
小計	4,482	4,281	201	4.70	846,828	188.94	858,668	200.58
公衆浴場	0	0	0	－	0	－	0	－
プール	31	26	5	19.23	6,215	200.48	6,651	255.81
集合住宅	24	24	0	0.00	5,405	225.21	4,648	193.67
私設消火栓	36	36	0	0.00	0	0.00	0	0.00
共用栓	0	0	0	－	0	－	0	－
臨時給水	5	7	△ 2	△ 28.57	408	81.60	2,165	309.29
小計	91	86	5	5.81	12,028	132.18	13,464	156.56
合計	193,880	192,556	1,324	0.69	4,113,111	21.21	4,025,803	20.91

（臨時給水は栓数に含まない）

大街道浄水場（施設能力　15,000m³/日）

（消費税込み）

水　量		水　道　料　金					
（A）－（B）	対比率	令和２年度		令和元年度		（A）－（B）	対比率
		（A）	平均料金	（B）	平均料金		
㎥	%	円	円	円	円	円	%
26,639	1.87	295,490,792	2,941.93	286,312,007	2,831.94	9,178,785	3.21
73,945	4.28	412,500,333	4,641.82	391,374,355	4,494.01	21,125,978	5.40
100,584	3.19	707,991,125	3,739.91	677,686,362	3,601.09	30,304,763	4.47
△ 2,146	△ 2.90	23,915,990	15,213.73	24,162,590	15,761.64	△ 246,600	△ 1.02
1,378	1.30	33,761,628	33,361.29	32,831,599	33,881.94	930,029	2.83
14,038	6.51	71,724,968	59,325.86	66,482,698	59,306.60	5,242,270	7.89
△ 9,414	△ 6.25	45,109,666	84,952.29	47,178,338	95,117.62	△ 2,068,672	△ 4.38
△ 21,878	△ 9.28	66,051,782	452,409.47	71,807,670	478,717.80	△ 5,755,888	△ 8.02
0	－	0	－	0	－	0	－
6,182	8.08	25,612,221	2,134,351.75	23,461,137	1,955,094.75	2,151,084	9.17
0	－	0	－	0	－	0	－
△ 11,840	△ 1.38	266,176,255	59,387.83	265,924,032	62,117.27	252,223	0.09
0	－	0	－	0	－	0	－
△ 436	△ 6.56	2,045,057	65,969.58	2,120,477	81,556.81	△ 75,420	△ 3.56
757	16.29	1,060,350	44,181.25	909,099	37,879.13	151,251	16.64
0	－	233,028	6,473.00	230,196	6,394.33	2,832	1.23
0	－	0	－	0	－	0	－
△ 1,757	△ 81.15	148,104	29,620.80	782,911	111,844.43	△ 634,807	△ 81.08
△ 1,436	△ 10.67	3,486,539	38,313.62	4,042,683	47,007.94	△ 556,144	△ 13.76
87,308	2.17	977,653,919	5,042.57	947,653,077	4,921.44	30,000,842	3.17

○月別使用水量・水道料金（総計）

口径・用途別 ＼ 月		4月	5月	6月	7月	8月	9月
φ 13	水量	609,907	665,615	676,732	694,559	660,053	681,402
	料金	126,121,425	137,772,015	139,913,230	143,077,142	136,152,523	140,670,088
20	水量	550,748	597,855	598,255	618,001	587,537	606,633
	料金	127,257,045	138,378,812	138,171,685	142,616,678	135,279,491	139,797,655
小　計	水量	1,160,655	1,263,470	1,274,987	1,312,560	1,247,590	1,288,035
	料金	253,378,470	276,150,827	278,084,915	285,693,820	271,432,014	280,467,743
25	水量	49,336	51,832	43,298	45,298	45,105	44,500
	料金	15,918,009	16,675,086	14,180,996	14,749,456	14,676,269	14,497,472
30	水量	49,644	51,687	46,307	52,286	49,635	48,550
	料金	15,582,126	16,200,748	14,635,760	16,387,007	15,621,992	15,289,308
40	水量	115,103	116,143	85,091	83,859	89,148	86,524
	料金	35,456,945	35,802,829	26,494,671	26,084,069	27,672,889	26,885,472
50	水量	88,320	88,817	79,896	94,500	96,190	91,497
	料金	27,680,802	27,861,271	25,204,274	29,576,233	30,060,944	28,654,710
75	水量	74,007	71,558	61,203	79,186	84,838	76,388
	料金	23,303,132	22,580,713	19,434,768	24,853,052	26,534,251	23,987,028
100	水量	75,167	71,494	59,491	64,717	65,260	67,651
	料金	23,247,984	22,141,977	18,514,035	20,091,456	20,251,584	20,976,263
150	水量	13,539	11,660	14,426	11,743	11,527	11,830
	料金	4,197,011	3,628,613	4,465,328	3,653,721	3,588,381	3,680,038
200	水量	0	0	0	0	0	0
	料金	0	0	0	0	0	0
小　計	水量	465,116	463,191	389,712	431,589	441,703	426,940
	料金	145,386,009	144,891,237	122,929,832	135,394,994	138,406,310	133,970,291
公衆浴場	水量	0	0	0	0	0	0
	料金	0	0	0	0	0	0
プール	水量	8	18	12	1,043	5,386	1,947
	料金	21,681	24,431	22,781	355,316	1,707,771	690,749
集合住宅	水量	16,232	16,866	16,315	16,703	15,818	16,205
	料金	2,896,455	3,031,169	2,900,035	2,950,795	2,769,638	2,854,698
私設消火栓	水量	0	0	0	0	0	0
	料金	38,838	38,838	38,838	38,838	38,838	38,838
共用栓	水量	0	0	0	0	0	0
	料金	0	0	0	0	0	0
臨時給水	水量	4,447	9	0	40	2,402	240
	料金	1,614,261	3,267	0	14,520	871,926	87,120
小　計	水量	20,687	16,893	16,327	17,786	23,606	18,392
	料金	4,571,235	3,097,705	2,961,654	3,359,469	5,388,173	3,671,405
合　計	水量	1,646,458	1,743,554	1,681,026	1,761,935	1,712,899	1,733,367
	料金	403,335,714	424,139,769	403,976,401	424,448,283	415,226,497	418,109,439

（単位　上段：㎥・下段：円　消費税込み）

10月	11月	12月	1月	2月	3月	合計
699,763	645,669	659,372	640,380	687,903	673,841	7,995,196
144,586,664	133,399,964	136,029,873	132,295,423	141,938,517	139,154,693	1,651,111,557
621,107	576,698	594,758	587,130	620,022	608,221	7,166,965
143,259,283	132,983,218	137,211,160	135,850,828	142,937,530	140,742,889	1,654,486,274
1,320,870	1,222,367	1,254,130	1,227,510	1,307,925	1,282,062	15,162,161
287,845,947	266,383,182	273,241,033	268,146,251	284,876,047	279,897,582	3,305,597,831
46,542	43,518	45,958	48,903	47,155	51,692	563,137
15,110,226	14,223,638	14,935,270	15,832,883	15,265,160	16,606,797	182,671,262
49,089	47,198	49,759	52,614	53,934	57,104	607,807
15,447,072	14,913,477	15,656,928	16,501,585	16,869,535	17,820,118	190,925,656
85,859	84,552	100,562	117,429	106,317	127,194	1,197,781
26,666,314	26,313,925	31,102,167	36,194,046	32,807,486	39,074,315	370,555,128
94,458	96,372	103,586	100,089	97,841	108,909	1,140,475
29,555,320	30,156,342	32,326,158	31,265,965	30,583,774	33,910,863	356,836,656
74,326	72,660	74,623	75,886	75,215	81,657	901,547
23,366,866	22,865,842	23,449,033	23,843,898	23,643,311	25,607,906	283,469,800
70,039	69,565	72,822	71,745	85,469	95,547	868,967
21,697,830	21,552,125	22,538,009	22,215,308	26,364,171	29,411,796	269,002,538
13,413	12,952	16,986	13,030	18,952	18,410	168,468
4,158,896	4,019,444	5,239,729	4,043,038	5,834,444	5,670,488	52,179,131
0	0	0	0	0	0	0
0	0	0	0	0	0	0
433,726	426,817	464,296	479,696	484,883	540,513	5,448,182
136,002,524	134,044,793	145,247,294	149,896,723	151,367,881	168,102,283	1,705,640,171
0	0	0	0	0	0	0
0	0	0	0	0	0	0
2,601	142	178	94	7	14	11,450
879,300	88,489	83,325	58,905	21,406	29,865	3,984,019
16,009	15,228	15,911	15,753	20,534	22,484	204,058
2,819,842	2,663,963	2,801,703	2,780,306	3,752,967	4,285,250	36,506,821
0	0	0	0	0	0	0
38,838	38,838	38,838	38,838	38,838	38,838	466,056
0	0	0	0	0	0	0
0	0	0	0	0	0	0
491	814	1,874	636	1,404	3,524	15,881
178,233	295,482	680,262	230,868	509,652	1,279,212	5,764,803
19,101	16,184	17,963	16,483	21,945	26,022	231,389
3,916,213	3,086,772	3,604,128	3,108,917	4,322,863	5,633,165	46,721,699
1,773,697	1,665,368	1,736,389	1,723,689	1,814,753	1,848,597	20,841,732
427,764,684	403,514,747	422,092,455	421,151,891	440,566,791	453,633,030	5,057,959,701

3　メーターの設置状況

○メーター設置状況

（単位：栓）

区　分 口　径	一般用	集合住宅	公衆浴場	プール	私設消火栓	計
φ13	47,561	2	0	0	0	47,563
φ20	29,385	21	0	0	0	29,406
φ25	841	14	0	0	0	855
φ30	468	5	0	0	0	473
φ40	488	10	0	2	0	500
φ50	237	5	0	1	0	243
φ75	88	1	0	1	6	96
φ100	27	2	0	0	0	29
φ150	2	0	0	0	0	2
φ200	0	0	0	0	0	0
計	79,097	60	0	4	6	79,167

○検定満期メーター取替状況

（単位：件）

口　径 年　度	φ13	φ20	φ25	φ30	φ40	φ50	φ75	φ100	φ150	φ200	計
令和2年度	7,769	4,245	162	85	73	34	19	2	0	0	12,389
令和元年度	1,076	4,020	120	69	71	50	18	13	0	0	5,437
平成30年度	5,938	3,238	98	54	103	52	27	8	0	0	9,518

4　収納状況

○水道料金収納区別調定状況

区分 / 年度	口座制		納付制				合計	
	口座振替		納付組合		自主納付			
	件数(件)	割合(%)	件数(件)	割合(%)	件数(件)	割合(%)	件数(件)	割合(%)
令和 2 年度	61,558	77.75	208	0.26	17,407	21.99	79,173	100.00
令和 元 年度	61,216	77.50	268	0.34	17,503	22.16	78,987	100.00
平成 30 年度	60,887	77.33	403	0.51	17,449	22.16	78,739	100.00

○水道料金収入状況

（消費税込み）

区分 / 年度	調定額（円）	収入額（円）	未収額（円）	収納率（%）
令和 2 年度	5,057,959,701	4,982,792,794	75,166,907	98.51
令和 元 年度	5,013,026,309	4,933,191,918	79,834,391	98.41
平成 30 年度	5,017,610,276	4,939,755,564	77,854,712	98.45

○コンビニエンスストア納入状況

年度	区分	納付書	督促状	予告状	精算等	計
令和 2 年度	発行件数（件）	214,002	41,370	16,794	5,807	277,973
	納入件数（件）	145,583	17,485	8,744	1,858	173,670
	収入率（%）	68.03	42.26	52.07	32.00	62.48
令和 元 年度	発行件数（件）	216,437	46,850	18,415	3,844	285,546
	納入件数（件）	141,220	19,504	8,253	1,600	170,577
	収入率（%）	65.25	41.63	44.82	41.62	59.74
平成 30 年度	発行件数（件）	218,171	46,260	17,308	3,897	285,636
	納入件数（件）	140,299	18,518	7,239	1,675	167,731
	収入率（%）	64.31	40.03	41.82	42.98	58.72

5　使用開始・中止・名義変更等の受付処理状況

○地区別受付処理状況

（単位：件）

区分		年度／地区	R2	R1	H30
使用開始	新規	石巻	279	439	572
		河北	24	32	178
		雄勝	8	20	20
		河南	56	88	90
		桃生	5	6	16
		北上	10	12	15
		牡鹿	20	22	11
		矢本	69	81	233
		鳴瀬	44	45	65
		計	515	745	1,200
	再開	石巻	7,415	7,715	7,846
		河北	235	257	430
		雄勝	53	66	41
		河南	454	468	497
		桃生	134	116	149
		北上	42	50	42
		牡鹿	95	168	108
		矢本	1,660	1,943	1,840
		鳴瀬	289	302	277
		計	10,377	11,085	11,230

区分	年度／地区	R2	R1	H30
使用中止	石巻	7,554	8,145	8,721
	河北	262	292	701
	雄勝	68	93	79
	河南	505	504	547
	桃生	141	139	179
	北上	50	60	62
	牡鹿	117	177	158
	矢本	1,628	2,006	2,018
	鳴瀬	291	330	291
	計	10,616	11,746	12,756
名義変更	石巻	714	776	683
	河北	85	63	81
	雄勝	19	12	8
	河南	132	129	133
	桃生	59	43	50
	北上	12	14	17
	牡鹿	27	25	19
	矢本	183	241	200
	鳴瀬	51	47	51
	計	1,282	1,350	1,242

○月別地区別受付処理状況

（単位：件）

区分		月／地区	4月	5月	6月	7月	8月	9月	10月	11月	12月	1月	2月	3月	計
使用開始	新規	石巻	21	13	38	22	15	16	35	15	42	14	20	28	279
		河北	3	2	2	3	1	1	4	0	5	0	0	3	24
		雄勝	0	3	1	1	0	0	0	1	0	0	1	1	8
		河南	3	2	4	4	3	1	4	5	11	8	6	5	56
		桃生	0	0	0	0	2	0	0	0	0	1	0	2	5
		北上	1	0	2	0	1	0	1	0	1	0	2	2	10
		牡鹿	2	5	1	3	1	0	0	1	2	1	2	2	20
		矢本	3	5	7	10	6	5	6	4	11	5	2	5	69
		鳴瀬	10	2	4	1	2	3	3	2	1	5	3	8	44
		計	43	32	59	44	31	26	53	28	73	34	36	56	515
	再開	石巻	801	513	571	524	435	556	562	492	460	450	581	1,470	7,415
		河北	35	15	16	13	15	18	17	14	14	14	20	44	235
		雄勝	9	6	9	4	5	3	2	1	1	2	3	8	53
		河南	64	30	37	50	26	27	21	21	27	24	37	90	454
		桃生	23	5	9	13	10	12	8	9	7	6	7	25	134
		北上	6	2	3	5	7	3	3	1	3	1	2	6	42
		牡鹿	11	12	5	13	11	10	5	4	5	6	4	9	95
		矢本	164	113	154	152	132	121	125	132	108	102	122	235	1,660
		鳴瀬	45	16	37	14	13	23	29	20	24	12	18	38	289
		計	1,158	712	841	788	654	773	772	694	649	617	794	1,925	10,377
使用中止		石巻	853	555	572	564	470	516	585	544	715	436	566	1,178	7,554
		河北	32	25	28	14	14	30	18	23	22	16	16	24	262
		雄勝	17	9	6	5	5	1	4	2	5	1	3	10	68
		河南	60	51	27	47	32	30	33	38	73	33	33	48	505
		桃生	14	15	7	11	15	6	10	15	7	13	10	18	141
		北上	9	2	1	9	3	7	2	3	4	5	3	2	50
		牡鹿	16	10	4	13	9	13	8	7	12	10	5	10	117
		矢本	178	112	133	121	125	112	122	126	150	90	130	229	1,628
		鳴瀬	38	19	27	20	11	21	35	17	35	20	17	31	291
		計	1,217	798	805	804	684	736	817	775	1,023	624	783	1,550	10,616
名義変更		石巻	54	50	55	53	49	74	63	51	56	60	70	79	714
		河北	12	10	3	7	3	3	5	5	7	15	5	10	85
		雄勝	2	4	0	3	2	1	1	0	0	1	5	0	19
		河南	12	12	9	12	12	6	9	1	7	16	21	15	132
		桃生	6	2	4	8	5	2	5	5	2	10	4	6	59
		北上	1	0	2	0	1	0	1	2	1	0	0	4	12
		牡鹿	3	3	2	1	3	1	2	2	4	4	0	2	27
		矢本	18	18	18	15	14	16	8	7	14	25	15	15	183
		鳴瀬	3	5	9	3	0	3	4	3	5	4	7	5	51
		計	111	104	102	102	89	106	98	76	96	135	127	136	1,282

（余白）

Ⅷ　水道料金及び手数料等

１　水道料金及び手数料等

２　凍結破裂処理件数

1　水道料金及び手数料等

○現行水道料金表

給水管の口径 13 ㎜・20 ㎜の基本料金は，10m³までの水量料金に含む。

基本料金（1 月につき）	
給水管の口径	メーター1 個につき
φ13 ㎜	1,353.0 円 （税抜 1,230 円）
φ20 ㎜	1,859.0 円 （税抜 1,690 円）
φ25 ㎜	2,145.0 円 （税抜 1,950 円）
φ30 ㎜	2,706.0 円 （税抜 2,460 円）
φ40 ㎜	3,267.0 円 （税抜 2,970 円）
φ50 ㎜	6,534.0 円 （税抜 5,940 円）
φ75 ㎜	12,947.0 円 （税抜 11,770 円）
φ100 ㎜	22,748.0 円 （税抜 20,680 円）
φ150 ㎜	55,407.0 円 （税抜 50,370 円）
φ200 ㎜以上	企業長が別に定める額

水量料金（1 月につき）			
種類及び用途			1m³につき
一般用	給水管の口径 φ13 ㎜・φ20 ㎜	11m³～20m³	236.5 円 （税抜 215 円）
		21m³～50m³	253.0 円 （税抜 230 円）
		51m³以上	291.5 円 （税抜 265 円）
	給水管の口径 φ25 ㎜以上	1m³～ 50m³	275.0 円 （税抜 250 円）
		51m³～200m³	291.5 円 （税抜 265 円）
		201m³～500m³	297.0 円 （税抜 270 円）
		501m³以上	302.5 円 （税抜 275 円）
公　衆　浴　場　用			101.2 円 （税抜 92 円）
臨　時　給　水　用			363.0 円 （税抜 330 円）

※ 円未満の端数は，消費税法が改正（平成 16 年 4 月）され，総額表示（税込価格）が義務化されたため。

※ 水道料金=基本料金と水量料金の合計額（円未満端数切捨）

※ 平均 15.74％平成 6 年 4 月 1 日改定（6 月分として調定する料金より適用）

○各種手数料・加入金

設計審査手数料（1 件につき）		
工事の区分		金　額
給水装置の新設工事又は改造工事に係る審査	建物の２階以下又は受水槽で給水する給水装置（簡易口径計算含む）	1,800 円
	建物の２階以下で直結給水の協議及び口径計算を必要とする給水装置	3,900 円
	建物の３階以上の部分に直結給水する給水装置	10,600 円

工事検査手数料（1 件につき）		
工事の区分		金　額
写真検査又は現地検査	給水装置の新設工事又は改造工事	3,600 円
	各戸計量及び水道料金徴収を伴う集合住宅の給水装置の新設工事又は改造工事	11,000 円
書類審査及び現地検査	給水装置の工事を伴わない各戸計量及び水道料金徴収を行うもの	7,400 円

加　入　金	
口径	金額
13 ㎜	46,200 円 （税抜 42,000 円）
20 ㎜	79,200 円 （税抜 72,000 円）
25 ㎜	148,500 円 （税抜 135,000 円）
30 ㎜	297,000 円 （税抜 270,000 円）
40 ㎜	445,500 円 （税抜 405,000 円）
50 ㎜	817,300 円 （税抜 743,000 円）
75 ㎜	2,005,300 円 （税抜 1,823,000 円）
100 ㎜	3,935,800 円 （税抜 3,578,000 円）
150 ㎜	9,652,500 円 （税抜 8,775,000 円）
200 ㎜	企業長が別に定める額

区　分	適　用	金　額
指定給水装置工事事業者指定手数料	1 件につき	13,500 円
指定給水装置工事事業者更新手数料	1 件につき	7,000 円
無届工事確認手数料	1 工事につき	17,000 円

※設計手数料・私設消火栓立会手数料は，平成 17 年 4 月 1 日から廃止。

※建築物に係る開発負担金及び宅地に係る開発負担金は，平成 23 年 3 月 11 日から廃止。

2　凍結破裂処理件数

○年度別凍結破裂処理件数

区分・月＼年度		令和 2 年度	令和元年度	平成 30 年度
凍結	12 月	1 件	0 件	0 件
	1 月	343 件	0 件	1 件
	2 月	1 件	2 件	0 件
	計	345 件	2 件	1 件
破裂	12 月	2 件	0 件	0 件
	1 月	421 件	0 件	0 件
	2 月	15 件	1 件	0 件
	計	438 件	1 件	0 件
合　計		783 件	3 件	1 件

※指定給水装置工事事業者が処理した件数

Ⅸ　財務状況

１　収入及び支出

２　比較損益計算書

３　項目別給水原価

４　比較貸借対照表

５　企業債償還予定表

６　経営及び財務分析

1　収入及び支出

○収益的収入　　（消費税込み）

科目＼年度	令和2年度			令和元年度			平成30年度		
	金額（円）	構成比率（%）	対前年度伸び率（%）	金額（円）	構成比率（%）	対前年度伸び率（%）	金額（円）	構成比率（%）	対前年度伸び率（%）
1　事業収益	6,543,422,786	100.00	△ 1.61	6,650,517,599	100.00	△ 0.16	6,661,214,139	100.00	5.91
1　営業収益	5,096,397,473	77.89	△ 0.57	5,125,762,718	77.07	0.43	5,104,030,638	76.62	△ 0.19
(1)　水道料金	5,057,959,701	77.30	0.90	5,013,026,309	75.38	△ 0.09	5,017,610,276	75.33	△ 0.22
(2)　手数料	13,981,900	0.21	△ 17.86	17,021,100	0.25	△ 18.75	20,948,600	0.31	△ 26.79
(3)　雑収益	24,455,872	0.38	△ 74.45	95,715,309	1.44	46.19	65,471,762	0.98	16.24
2　営業外収益	1,340,104,712	20.48	8.40	1,236,288,408	18.59	△ 6.90	1,327,920,363	19.94	49.09
(1)　受取利息及び配当金	699,695	0.01	△ 24.73	929,577	0.01	△ 1.05	939,414	0.01	△ 25.85
(2)　雑収益	15,839,791	0.24	27.09	12,463,932	0.19	△ 14.30	14,543,356	0.22	5.87
(3)　関係市負担金	196,308,576	3.00	18.70	165,382,769	2.49	△ 5.48	174,975,309	2.63	3.47
(4)　長期前受金戻入	1,127,256,650	17.23	6.60	1,057,512,130	15.90	△ 7.03	1,137,462,284	17.08	60.98
3　特別利益	106,920,601	1.63	△ 62.93	288,466,473	4.34	25.82	229,263,138	3.44	△ 19.61
(1)　固定資産売却益	203,540	0.00	△ 68.57	647,596	0.01	△ 69.07	2,093,591	0.03	皆増
(2)　関係市負担金	53,852,875	0.82	△ 26.83	73,602,353	1.11	△ 13.24	84,834,634	1.27	△ 5.20
(3)　国庫補助金	11,264,000	0.17	△ 79.20	54,144,000	0.81	105.87	26,300,000	0.40	85.54
(4)　その他特別利益	41,600,186	0.64	△ 74.01	160,072,524	2.41	37.95	116,034,913	1.74	△ 36.08

○収益的支出　　（消費税込み）

科目＼年度	令和2年度			令和元年度			平成30年度		
	金額（円）	構成比率（%）	対前年度伸び率（%）	金額（円）	構成比率（%）	対前年度伸び率（%）	金額（円）	構成比率（%）	対前年度伸び率（%）
1 事業費用	5,747,536,931	100.00	△ 1.90	5,859,121,797	100.00	△ 32.88	8,729,262,605	100.00	70.79
1 営業費用	5,198,649,021	90.45	0.66	5,164,623,202	88.15	△ 36.29	8,106,969,812	92.87	75.24
(1) 人件費	829,698,071	14.44	△ 1.01	838,198,421	14.31	1.37	826,833,706	9.47	2.49
(2) 薬品費	105,060,089	1.83	7.28	97,930,167	1.67	4.74	93,498,538	1.07	14.10
(3) 材料費	34,732,535	0.60	19.91	28,966,397	0.49	△ 8.89	31,792,840	0.37	0.11
(4) 動力費	231,564,725	4.03	△ 5.59	245,277,104	4.19	△ 1.42	248,807,188	2.85	△ 1.50
(5) 修繕費	268,745,726	4.67	△ 24.94	358,056,167	6.11	13.41	315,709,749	3.62	△ 6.08
(6) 諸経費	1,229,874,373	21.40	0.45	1,224,346,368	20.90	9.21	1,121,080,266	12.84	△ 0.12
(7) 減価償却費	2,325,417,834	40.46	4.31	2,229,251,554	38.05	0.42	2,219,917,785	25.43	20.78
(8) 資産減耗費	173,555,668	3.02	21.71	142,597,024	2.43	△ 95.61	3,249,329,740	37.22	1,974.22
2 営業外費用	459,606,409	8.00	△ 16.47	550,241,821	9.39	23.67	444,934,819	5.10	31.73
(1) 支払利息及び企業債取扱諸費	149,107,190	2.59	△ 8.64	163,201,955	2.78	△ 7.91	177,221,553	2.03	△ 5.00
(2) 雑支出	145,219,419	2.53	△ 31.13	210,864,066	3.60	68.42	125,204,866	1.44	△ 4.60
(3) 消費税	165,279,800	2.88	△ 6.18	176,175,800	3.01	23.62	142,508,400	1.63	613.02
3 特別損失	89,281,501	1.55	△ 38.11	144,256,774	2.46	△ 18.66	177,357,974	2.03	20.56
(1) 固定資産売却損	767,486	0.01	皆増	0	0.00	皆減	1,719,958	0.02	155.60
(2) 災害による損失	69,334,872	1.21	△ 51.94	144,256,774	2.46	△ 17.87	175,638,016	2.01	19.94
(3) その他特別損失	19,179,143	0.33	皆増	0	—	—	0	—	—

○資本的収入　　（消費税込み）

科目＼年度	令和2年度			令和元年度			平成30年度		
	金額（円）	構成比率（%）	対前年度伸び率（%）	金額（円）	構成比率（%）	対前年度伸び率（%）	金額（円）	構成比率（%）	対前年度伸び率（%）
1 資本的収入	1,688,569,617	100.00	△ 36.88	2,675,047,289	100.00	47.72	1,810,831,787	100.00	△ 39.79
1 企業債	4,800,000	0.28	△ 77.67	21,500,000	0.80	皆増	0	—	皆減
2 水道加入金	55,964,080	3.32	△ 20.98	70,825,420	2.65	△ 13.90	82,255,770	4.54	△ 20.74
3 出資金	0	—	皆減	2,349,234	0.09	△ 69.80	7,778,141	0.43	△ 51.96
4 工事負担金	635,586,698	37.64	△ 5.33	671,358,311	25.10	54.56	434,359,342	23.99	5.47
5 関係市負担金	473,352,372	28.03	△ 6.43	505,876,783	18.91	0.10	505,362,119	27.91	△ 14.03
6 補助金	506,957,000	30.02	△ 63.86	1,402,881,000	52.44	107.67	675,533,000	37.30	△ 34.56
7 固定資産売却代金	11,909,467	0.71	4,542.33	256,541	0.01	△ 99.76	105,543,415	5.83	15,833.49

○資本的支出

（消費税込み）

年度 / 科目	令和2年度			令和元年度			平成30年度		
	金額（円）	構成比率（%）	対前年度伸び率（%）	金額（円）	構成比率（%）	対前年度伸び率（%）	金額（円）	構成比率（%）	対前年度伸び率（%）
1 資本的支出	4,061,879,208	100.00	△ 11.14	4,571,112,535	100.00	11.05	4,116,192,127	100.00	△ 31.62
1 建設改良費	3,381,062,886	83.24	△ 13.35	3,902,140,782	85.36	13.80	3,428,864,638	83.30	△ 35.55
(1) 災害復旧事業費	1,983,205,550	48.82	△ 10.84	2,224,244,770	48.66	45.77	1,525,894,805	37.07	59.97
(2) 旧簡易水道統合施設整備事業費	14,520,000	0.36	△ 77.59	64,790,000	1.42	皆増	0	—	—
(3) 改良費	1,362,636,080	33.55	△ 14.57	1,595,100,198	34.89	△ 15.41	1,885,601,507	45.81	77.95
(4) メーター設備費	1,927,060	0.05	△ 8.89	2,115,120	0.04	△ 47.65	4,040,000	0.10	△ 28.07
(5) 固定資産取得費	18,774,196	0.46	18.15	15,890,694	0.35	19.22	13,328,326	0.32	64.22
2 企業債償還金	679,548,402	16.73	1.76	667,788,073	14.61	△ 2.60	685,579,149	16.66	△ 1.58
3 水道加入金返還金	1,267,920	0.03	7.12	1,183,680	0.03	△ 32.30	1,748,340	0.04	△ 33.68

2　比較損益計算書

年度 / 科目	令和2年度			令和元年度			平成30年度		
	金額（円）	構成比率（%）	対前年度伸び率（%）	金額（円）	構成比率（%）	対前年度伸び率（%）	金額（円）	構成比率（%）	対前年度伸び率（%）
事業収益	6,072,013,010	100.00	△ 2.72	6,241,522,219	100.00	△ 0.63	6,281,025,629	100.00	6.29
1 営業収益	4,636,440,430	76.36	△ 1.89	4,725,967,723	75.72	△ 0.14	4,732,477,800	75.35	△ 0.19
(1) 給水収益	4,598,219,310	75.73	△ 0.33	4,613,436,567	73.92	△ 0.71	4,646,275,360	73.98	△ 0.22
(2) その他営業収益	38,221,120	0.63	△ 66.04	112,531,156	1.80	30.54	86,202,440	1.37	1.77
2 営業外収益	1,328,651,979	21.88	8.28	1,227,088,023	19.66	△ 6.99	1,319,284,691	21.00	49.42
(1) 受取利息及び配当金	699,695	0.01	△ 24.73	929,577	0.02	△ 1.05	939,414	0.01	△ 25.85
(2) 雑収益	15,875,798	0.26	26.58	12,542,023	0.20	△ 14.65	14,694,124	0.23	5.74
(3) 関係市負担金	184,819,836	3.04	18.40	156,104,293	2.50	△ 6.07	166,188,869	2.65	3.10
(4) 長期前受金戻入	1,127,256,650	18.57	6.60	1,057,512,130	16.94	△ 7.03	1,137,462,284	18.11	60.98
3 特別利益	106,920,601	1.76	△ 62.93	288,466,473	4.62	25.82	229,263,138	3.65	△ 19.61
(1) 固定資産売却益	203,540	0.00	△ 68.57	647,596	0.01	△ 69.07	2,093,591	0.03	皆増
(2) 関係市負担金	53,852,875	0.89	△ 26.83	73,602,353	1.18	△ 13.24	84,834,634	1.35	△ 5.20
(3) 国庫補助金	11,264,000	0.19	△ 79.20	54,144,000	0.87	105.87	26,300,000	0.42	85.54
(4) その他特別利益	41,600,186	0.68	△ 74.01	160,072,524	2.56	37.95	116,034,913	1.85	△ 36.08
事業費用	5,427,336,333	100.00	△ 2.05	5,540,727,143	100.00	△ 34.58	8,469,486,836	100.00	70.42
1 営業費用	5,041,470,731	92.89	0.56	5,013,584,046	90.49	△ 37.20	7,983,765,012	94.26	77.29
(1) 原水及び浄水費	821,831,116	15.14	△ 6.45	878,475,994	15.85	7.96	813,722,777	9.61	△ 2.47
(2) 配水及び給水費	1,006,090,008	18.54	△ 2.26	1,029,320,533	18.58	3.98	989,933,263	11.69	0.07
(3) 受託工事費	20,000	0.00	0.00	20,000	0.00	0.00	20,000	0.00	0.00
(4) 総係費	715,314,105	13.18	△ 2.53	733,918,941	13.26	3.25	710,841,447	8.39	3.76
(5) 減価償却費	2,325,417,834	42.85	4.31	2,229,251,554	40.23	0.42	2,219,917,785	26.21	20.78
(6) 資産減耗費	172,797,668	3.18	21.18	142,597,024	2.57	△ 95.61	3,249,329,740	38.36	1,974.22
2 営業外費用	299,087,455	5.51	△ 23.47	390,815,658	7.05	23.19	317,238,769	3.75	△ 2.72
(1) 支払利息及び企業債取扱諸費	149,107,190	2.75	△ 8.64	163,201,955	2.94	△ 7.91	177,221,553	2.09	△ 5.00
(2) 雑支出	149,980,265	2.76	△ 34.11	227,613,703	4.11	62.56	140,017,216	1.66	0.31
3 特別損失	86,778,147	1.60	△ 36.35	136,327,439	2.46	△ 19.09	168,483,055	1.99	19.97
(1) 固定資産売却損	767,486	0.01	皆増	0	0.00	皆減	1,719,958	0.02	155.60
(2) 災害による損失	66,957,541	1.24	△ 50.88	136,327,439	2.46	△ 18.25	166,763,097	1.97	19.32
(3) その他特別損失	19,053,120	0.35	皆増	0	—	—	0	—	—
当年度純損益	644,676,677		△ 8.01	700,795,076		△ 132.02	△ 2,188,461,207		△ 332.92

3　項目別給水原価

○給水原価費構成　　（消費税抜き）

項目	年度	令和2年度			令和元年度			平成30年度		
	有収水量	20,841,732㎥			20,775,364㎥			20,967,758㎥		
	金額	金額	給水原価	対前年度伸び率	金額	給水原価	対前年度伸び率	金額	給水原価	対前年度伸び率
		(円)	(円)	(%)	(円)	(円)	(%)	(円)	(円)	(%)
人件費	報酬	2,185,360	0.10	△ 84.31	13,926,366	0.67	△ 2.31	14,255,346	0.68	△ 1.11
	給料	438,967,856	21.06	1.87	430,915,281	20.74	1.98	422,561,922	20.15	3.31
	手当	193,101,890	9.27	0.67	191,811,039	9.23	1.16	189,605,000	9.04	0.75
	賞与等引当金繰入額	69,449,000	3.33	0.90	68,828,000	3.31	0.30	68,620,000	3.27	7.26
	法定福利費	125,401,413	6.02	△ 0.30	125,777,447	6.06	△ 0.27	126,113,062	6.02	1.51
	賃金	0	0.00	皆減	6,382,143	0.31	23.42	5,171,011	0.25	△ 19.74
	小計	829,105,519	39.78	△ 1.02	837,640,276	40.32	1.37	826,326,341	39.41	2.48
物件費・その他	支払利息	149,107,190	7.15	△ 8.64	163,201,955	7.85	△ 7.91	177,221,553	8.45	△ 5.00
	減価償却費	1,198,161,184	57.49	2.25	1,171,739,424	56.40	8.25	1,082,455,501	51.63	△ 4.32
	動力費	210,513,822	10.10	△ 6.53	225,220,569	10.84	△ 2.24	230,377,516	10.99	△ 1.50
	修繕費	244,371,445	11.73	△ 25.44	327,751,298	15.78	12.10	292,374,815	13.94	△ 6.08
	材料費	34,676,115	1.66	20.04	28,887,649	1.39	△ 9.12	31,785,840	1.52	0.54
	薬品費	95,553,068	4.59	5.99	90,148,693	4.34	4.13	86,572,763	4.13	14.10
	道路復旧費	26,181,600	1.26	3.48	25,300,500	1.22	△ 5.28	26,709,600	1.27	28.48
	委託料	833,405,412	39.99	△ 0.53	837,860,855	40.33	7.93	776,321,734	37.02	0.53
	その他	592,206,181	28.41	△ 7.34	639,116,355	30.76	△ 82.41	3,633,375,834	173.28	557.18
	小計	3,384,176,017	162.38	△ 3.56	3,509,227,298	168.91	△ 44.62	6,337,195,156	302.23	91.08
合計		4,213,281,536	202.16	△ 3.07	4,346,867,574	209.23	△ 39.32	7,163,521,497	341.64	73.75

○供給単価　　（消費税抜き）

項目	年度	令和2年度			令和元年度			平成30年度		
	有収水量	20,841,732㎥			20,775,364㎥			20,967,758㎥		
	金額	金額	供給単価	対前年度伸び率	金額	供給単価	対前年度伸び率	金額	供給単価	対前年度伸び率
給水収益		円	円	%	円	円	%	円	円	%
		4,598,219,310	220.63	△ 0.33	4,613,436,567	222.06	△ 0.71	4,646,275,360	221.59	△ 0.22

4　比較貸借対照表

○資産の部

科目＼年度	令和2年度			令和元年度			平成30年度		
	金額（円）	構成比率（%）	対前年度伸び率（%）	金額（円）	構成比率（%）	対前年度伸び率（%）	金額（円）	構成比率（%）	対前年度伸び率（%）
1 固定資産	61,552,504,682	84.62	2.80	59,875,590,592	84.39	3.64	57,773,178,787	84.14	△ 3.89
(1) 有形固定資産	61,552,367,492	84.62	2.80	59,875,431,012	84.39	3.64	57,773,036,417	84.14	△ 3.89
イ 土地	1,570,278,360	2.16	△ 0.78	1,582,566,015	2.23	△ 0.02	1,582,822,556	2.31	△ 2.61
ロ 建物	1,979,527,762	2.72	△ 4.74	2,078,118,742	2.93	3.51	2,007,703,474	2.92	△ 10.11
ハ 構築物	48,508,816,364	66.69	4.05	46,621,692,430	65.70	8.16	43,105,230,270	62.77	△ 5.98
ニ 機械及び装置	7,856,864,920	10.80	△ 4.35	8,214,048,621	11.58	△ 2.90	8,459,237,164	12.32	△ 6.55
ホ 車両運搬具	24,910,996	0.03	27.78	19,495,255	0.03	59.26	12,241,200	0.02	51.04
ヘ 工具器具及び備品	27,951,498	0.04	4.91	26,642,464	0.04	2.63	25,958,723	0.04	1.21
ト 建設仮勘定	1,584,017,592	2.18	18.84	1,332,867,485	1.88	△ 48.34	2,579,843,030	3.76	95.57
(2) 無形固定資産	137,190	0.00	△ 14.03	159,580	0.00	12.09	142,370	0.00	△ 11.66
イ 電信電話専用施設利用権	137,190	0.00	△ 14.03	159,580	0.00	12.09	142,370	0.00	△ 11.66
2 流動資産	11,183,358,205	15.38	0.94	11,079,152,167	15.61	1.70	10,894,053,988	15.86	2.31
(1) 現金預金	8,651,932,501	11.90	4.19	8,303,744,520	11.70	△ 5.12	8,751,883,109	12.74	0.01
(2) 未収金	380,794,535	0.52	△ 63.84	1,053,179,528	1.48	29.36	814,133,211	1.19	34.06
(3) 貯蔵品	69,189,169	0.10	△ 2.33	70,840,119	0.10	△ 5.98	75,349,788	0.11	3.06
(4) 前払費用	64,000	0.00	△ 65.96	188,000	0.00	0.06	187,880	0.00	5.76
(5) 前払金	2,081,378,000	2.86	26.05	1,651,200,000	2.33	31.83	1,252,500,000	1.82	2.98
資産合計	72,735,862,887	100.00	2.51	70,954,742,759	100.00	3.33	68,667,232,775	100.00	△ 2.96

○負債・資本の部

科目＼年度	令和2年度			令和元年度			平成30年度		
	金額（円）	構成比率（%）	対前年度伸び率（%）	金額（円）	構成比率（%）	対前年度伸び率（%）	金額（円）	構成比率（%）	対前年度伸び率（%）
1 固定負債	8,995,261,012	12.37	△ 7.40	9,713,779,834	13.69	△ 6.92	10,435,763,134	15.20	△ 6.20
(1) 企業債	8,048,994,546	11.07	△ 7.92	8,741,299,399	12.32	△ 7.00	9,399,347,801	13.69	△ 6.63
(2) 引当金	946,266,466	1.30	△ 2.70	972,480,435	1.37	△ 6.17	1,036,415,333	1.51	△ 2.11
2 流動負債	2,075,013,804	2.85	12.06	1,851,678,390	2.61	△ 7.67	2,005,404,284	2.92	9.46
(1) 企業債	697,104,853	0.96	2.58	679,548,402	0.96	1.76	667,788,073	0.97	△ 2.60
(2) 未払金	363,507,899	0.50	21.64	298,833,494	0.42	△ 31.08	433,602,562	0.63	4.39
(3) 前受金	721,269,259	0.99	23.19	585,478,588	0.82	△ 6.29	624,747,151	0.91	37.57
(4) 引当金	77,061,872	0.10	0.47	76,703,733	0.11	0.89	76,023,427	0.11	6.18
(5) その他流動負債	216,069,921	0.30	2.35	211,114,173	0.30	3.87	203,243,071	0.30	△ 1.02
3 繰延収益	28,615,936,461	39.34	6.05	26,984,309,602	38.03	10.03	24,524,234,734	35.71	2.53
(1) 長期前受金	28,615,936,461	39.34	6.05	26,984,309,602	38.03	10.03	24,524,234,734	35.71	2.53
負債合計	39,686,211,277	54.56	2.95	38,549,767,826	54.33	4.29	36,965,402,152	53.83	0.24
4 資本金	26,927,279,557	37.02	0.00	26,927,279,557	37.95	0.01	26,924,930,323	39.21	1.24
(1) 自己資本金	26,927,279,557	37.02	0.00	26,927,279,557	37.95	0.01	26,924,930,323	39.21	1.24
5 剰余金	6,122,372,053	8.42	11.77	5,477,695,376	7.72	14.67	4,776,900,300	6.96	△ 34.45
(1) 資本剰余金	14,524,010	0.02	0.00	14,524,010	0.02	0.00	14,524,010	0.02	0.00
イ 受贈財産評価額	14,524,010	0.02	0.00	14,524,010	0.02	0.00	14,524,010	0.02	0.00
(2) 利益剰余金	6,107,848,043	8.40	11.80	5,463,171,366	7.70	14.72	4,762,376,290	6.94	△ 34.52
イ 減債積立金	398,905,940	0.55	0.00	398,905,940	0.56	0.00	398,905,940	0.58	349.94
ロ 建設改良積立金	6,551,931,557	9.01	0.00	6,551,931,557	9.23	0.00	6,551,931,557	9.54	10.63
ハ 未処分利益剰余金（未処理欠損金）	△ 842,989,454	△ 1.16	43.33	△ 1,487,666,131	△ 2.09	32.02	△ 2,188,461,207	△ 3.18	△ 273.39
（当年度純損益）	(644,676,677)	(0.89)	(△8.01)	(700,795,076)	(0.99)	(132.02)	(△ 2,188,461,207)	△ (3.18)	(△332.92)
資本合計	33,049,651,610	45.44	1.99	32,404,974,933	45.67	2.22	31,701,830,623	46.17	△ 6.44
負債・資本合計	72,735,862,887	100.00	2.51	70,954,742,759	100.00	3.33	68,667,232,775	100.00	△ 2.96

5　企業債償還予定表

年　度	償　還　所　要　額			摘　要
	元　　金	利　　子	計	
令和	円	円	円	
3	697,104,853	134,668,298	831,773,151	
4	694,736,146	119,948,836	814,684,982	
5	720,782,538	105,380,006	826,162,544	
6	685,693,314	91,253,390	776,946,704	
7	647,000,542	78,569,616	725,570,158	
8	595,798,994	67,594,044	663,393,038	
9	549,212,465	58,035,099	607,247,564	
10	493,539,007	49,641,364	543,180,371	
11	445,476,899	42,324,523	487,801,422	
12	397,234,828	35,892,221	433,127,049	
13	365,507,742	30,198,732	395,706,474	
14	324,707,330	24,989,176	349,696,506	
15	294,986,578	20,463,746	315,450,324	
16	259,024,712	16,373,350	275,398,062	
17	210,645,226	12,948,024	223,593,250	
18	183,964,632	10,350,684	194,315,316	
19	148,596,111	8,347,137	156,943,248	
20	132,999,791	6,950,371	139,950,162	
21	119,113,939	5,815,865	124,929,804	
22	106,306,204	4,902,506	111,208,710	
23	90,025,035	4,186,571	94,211,606	
24	89,001,636	3,584,142	92,585,778	
25	89,587,719	2,998,059	92,585,778	
26	84,643,360	2,427,090	87,070,450	
27	85,160,095	1,910,355	87,070,450	
28	85,219,317	1,391,033	86,610,350	
29	57,064,245	913,205	57,977,450	
30	9,127,461	633,877	9,761,338	
31	9,191,124	570,214	9,761,338	
32	9,255,231	506,107	9,761,338	
33	9,147,071	441,767	9,588,838	
34	9,211,213	377,625	9,588,838	
35	9,275,804	313,034	9,588,838	
36	9,340,848	247,990	9,588,838	
37	9,406,349	182,489	9,588,838	
38	9,472,309	116,529	9,588,838	
39	9,538,731	50,107	9,588,838	
合　計	8,746,099,399	945,497,182	9,691,596,581	

6　経営及び財務分析

○経営状況

分析項目	算出方法	比率 令和2年度	比率 令和元年度	比率 平成30年度	令和元年度給水人口15万人～30万人未満事業体平均
供給単価（円）	給水収益 / 年間総有収水量	220.63	222.06	221.59	170.86
給水原価（円）	経常費用－長期前受金等 / 年間総有収水量	202.16	209.23	341.64	178.95
負荷率（%）	一日平均配水量 / 一日最大配水量 ×100	85.98	88.75	88.84	90.90
施設利用率（%）	一日平均配水量 / 一日配水能力 ×100	57.11	57.10	58.17	61.71
最大稼働率（%）	一日最大配水量 / 一日配水能力 ×100	66.42	64.34	65.48	67.89
職員1人当たり給水人口（人）	給水人口 / 損益勘定所属職員数	1,480	1,632	1,621	3,703
職員1人当たり有収水量（m^3）	年間総有収水量 / 損益勘定所属職員数	172,246	187,165	185,555	391,000
配水管使用効率（m/m^3）	年間総配水量 / 導送配水管延長	12.56	12.56	12.98	19.03
固定資産使用効率（万円/m^3）	年間総配水量 / 有形固定資産	3.75	3.86	4.07	6.93
企業債償還元金対料金収入比率（%）	建設改良のための企業債償還元金 / 給水収益 ×100	14.78	14.47	14.76	20.32
企業債元利償還金対料金収入比率（%）	建設改良のための企業債元利償還金 / 給水収益 ×100	18.02	18.01	18.57	25.14
職員給与費対料金収入比率（%）	職員給与費 / 給水収益 ×100	18.08	18.34	17.83	12.09

上空より望む大街道浄水場

○財務分析

分析項目		算出方法	比率 令和2年度	令和元年度	平成30年度	令和元年度給水人口15万人～30万人未満事業体平均
構成比率	固定資産構成比率 (%)	固定資産 / 固定資産+流動資産+繰延資産 ×100	84.62	84.39	84.14	87.54
	固定負債構成比率 (%)	固定負債 / 負債・資本合計 ×100	12.37	13.69	15.20	26.24
	自己資本構成比率 (%)	資本金+剰余金+評価差額等+繰延収益 / 負債・資本合計 ×100	84.78	83.70	81.88	69.73
財政比率	固定比率 (%)	固定資産 / 資本金+剰余金+評価差額等+繰延収益 ×100	99.82	100.82	102.75	125.54
	固定資産対長期資本比率 (%)	固定資産 / 資本金+剰余金+評価差額等+固定負債+繰延収益 ×100	87.11	86.65	86.67	91.22
	流動比率 (%)	流動資産 / 流動負債 ×100	538.95	598.33	543.23	309.10
	酸性試験比率 (%)	現金預金+（未収金-貸倒引当金） / 流動負債 ×100	435.31	505.32	477.01	293.75
	現金預金比率 (%)	現金預金 / 流動負債 ×100	416.96	448.44	436.41	261.56
	負債比率 (%)	負債合計+借入資本金 / 資本金+剰余金 ×100	120.08	118.96	116.60	100.97
	固定負債比率 (%)	固定負債+借入資本金 / 資本金+剰余金 ×100	27.22	29.98	32.92	52.73
	流動負債比率 (%)	流動負債 / 資本金+剰余金 ×100	6.28	5.71	6.33	8.10
回転率	自己資本回転率 (回)	営業収益－受託工事収益 / 平均（資本金+剰余金+評価差額等+繰延収益）	0.08	0.08	0.08	0.14
	固定資産回転率 (回)	営業収益－受託工事収益 / 平均（固定資産－建設仮勘定）	0.08	0.08	0.08	0.11
	流動資産回転率 (回)	営業収益－受託工事収益 / 平均流動資産	0.42	0.43	0.44	0.76
	未収金回転率 (回)	営業収益－受託工事収益 / 平均未収金	6.35	4.98	6.51	7.34
収益比較	総資本利益率 (%)	当年度純利益 / 平均（負債+資本合計） ×100	0.90	1.00	△ 3.14	1.31
	自己資本利益率 (%)	当年度純利益 / 平均（資本金+剰余金） ×100	1.97	2.19	△ 6.67	2.64
	純利益対総収益率 (%)	当年度純利益 / 総収益 ×100	10.62	11.23	△ 34.84	11.88
	営業利益対営業収益率 (%)	（営業収益－受託工事収益）－（営業費用－受託工事費用） / 営業収益－受託工事収益 ×100	△ 8.74	△ 6.09	△ 68.70	4.63
	営業収支比率 (%)	営業収益－受託工事収益 / 営業費用－受託工事費 ×100	91.97	94.26	59.28	104.85
	経常収支比率 (%)	経常収益 / 経常費用 ×100	111.69	110.15	72.90	113.35

分析項目		算出方法	比率 令和2年度	令和元年度	平成30年度	令和元年度給水人口15万人～30万人未満事業体平均
その他	減価償却率（%）	当年度減価償却費 / 有形固定資産＋無形固定資産－土地－建設仮勘定＋当年度減価償却費 ×100	3.83	3.77	3.98	4.17
	利子負担率（%）	支払利息＋企業債取扱諸費 / 平均（企業債+他会計借入金+一時借入金+リース債務） ×100	1.64	1.67	1.70	1.66
	企業債償還額対減価償却額比率（%）	建設改良のための企業債償還金 / 当年度減価償却額－長期前受金 ×100	56.72	56.99	63.34	72.03
	職員1人当たり営業収益（千円）	営業収益－受託工事収益 / 損益勘定所属職員数	38,318	42,576	41,880	69,619
	職員1人当たり営業費用（千円）	営業費用－受託工事費用 / 損益勘定所属職員数	41,665	45,167	70,653	66,398
	職員1人当たり有形固定資産（千円）	有形固定資産 / 職員数	449,287	475,202	451,352	513,423

Ｘ　機構と職制

１　機構図

２　職員配置表

３　給料・手当の状況

1　機構図

（令和3年3月31日現在）

職員数　　131 人【4】
※派遣による応援職員を含まず。

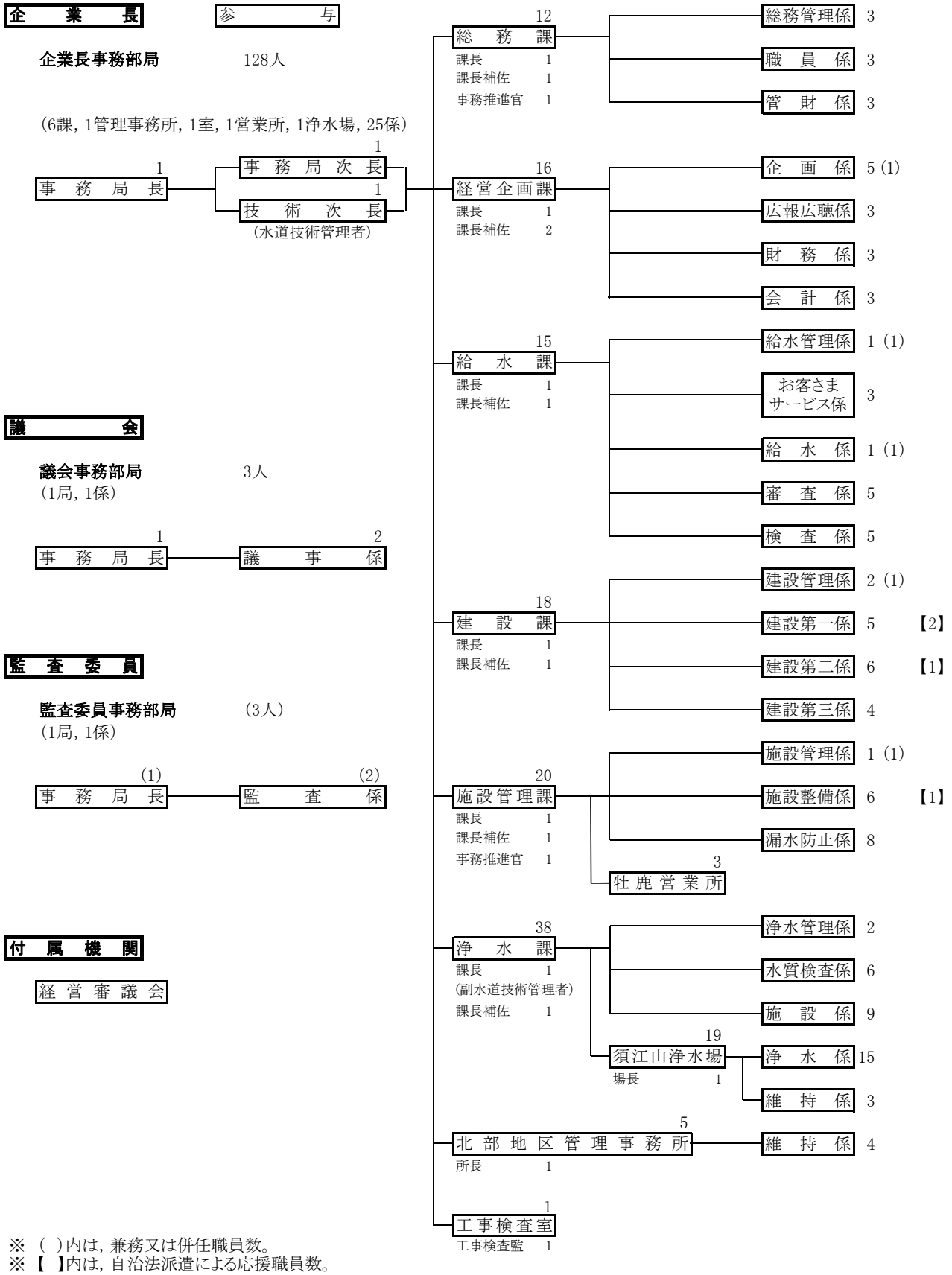

※（ ）内は，兼務又は併任職員数。
※【 】内は，自治法派遣による応援職員数。

2　職員配置表

令和3年3月31日現在

		事務職員								技術職員								合計
		部長級	次長級	課長級	課長補佐級	係長級	主任級	主事級	小計	部長級	次長級	課長級	課長補佐級	係長級	主任級	主事級	小計	
事務局										1	2						3	3
総務課			1						1				2				2	3
	総務管理係				2				2					1			1	3
	職員係				1			2	3									3
	管財係				1	1		1	3									3
	小計		1		4	1		3	9				2	1			3	12
経営企画課				1					1				2				2	3
	企画係					1		2	3				1(1)				1 (1)	4 (1)
	広報広聴係				2			1	3									3
	財務係				1		1	1	3									3
	会計係				1	1	1		3									3
	小計			1	4	2	2	4	13				3(1)				3 (1)	16(1)
給水課					1				1			1					1	2
	給水管理係				(1)				(1)									(1)
	お客さまサービス係				2			1	3									3
	給水係				(1)				(1)									(1)
	審査係					1			1				3		1		4	5
	検査係						1		1				2		2		4	5
	小計				3(2)	1	1	1	6 (2)			1	5		3		9	15(2)
建設課												2					2	2
	建設管理係				1				1			(1)					(1)	1 (1)
	建設第一係												1		2	2	5	5
	建設第二係												1			5	6	6
	建設第三係												1		2	1	4	4
	小計				1				1			2(1)	3		4	8	17(1)	18 (1)
施設管理課												1	2				3	3
	施設管理係												(1)				(1)	(1)
	施設整備係												1	1	2	2	6	6
	漏水防止係												4		4		8	8
	牡鹿営業所					1	1		2			1					1	3
	小計					1	1		2			2	7(1)	1	6	2	18 (1)	20 (1)
浄水課											1	1					2	2
	浄水管理係			1					1						1		1	2
	水質検査係				1				1				1	1	1	2	5	6
	施設係												1	4	3	1	9	9
	須江山浄水場												1				1	1
	浄水係					1		1	2				6	1	1	5	13	15
	維持係												1	1	1		3	3
	小計			1	1	1		1	4		1	1	10	7	7	8	34	38
北部地区管理事務所												1					1	1
	維持係				3				3						1		1	4
	小計				3				3			1			1		2	5
工事検査室												1					1	1
議会事務局				1	1				2				1				1	3
監査委員事務局				(1)	(1)				(2)				(1)				(1)	(3)
合計			1	3	17	6	4	9	40	1	3	8	31	9	21	18	91	131

（注）カッコ内は兼務職員数。「合計」欄においては当該人数は記載しない。
（注）議会事務局職員は，監査委員事務局職員を兼務。
（注）災害応援派遣職員及び会計年度任用職員を除く。

○災害応援派遣職員　　令和3年3月31日現在

		事務職員								技術職員								合計
		部長級	次長級	課長級	課長補佐級	係長級	主任級	主事級	小計	部長級	次長級	課長級	課長補佐級	係長級	主任級	主事級	小計	
建設課																		
	建設管理係																	
	建設第一係												1		1		2	2
	建設第二係														1		1	1
	建設第三係																	
	小計												1		2		3	3
施設管理課																		
	施設整備係														1		1	1
	漏水防止係																	
	小計														1		1	1
合計													1		3		4	4

○応援派遣団体及び派遣職員数

団体名	人数
仙台市（宮城県）	2
秋田市（秋田県）	1
横浜市（神奈川県）	1
計	4

３　給料・手当の状況

○　年間支給額（税込み）　（単位：円）

項目＼年度		平成30年度	令和元年度	令和２年度
職員数		130人	130人	131人
給料		471,937,422	478,768,281	476,952,241
手当		274,856,619	288,274,699	283,969,819
手当の内訳	扶養手当	15,778,727	15,859,500	15,281,200
	住居手当	6,768,700	7,854,241	8,075,700
	通勤手当	7,128,800	7,097,200	7,024,300
	管理職手当	9,441,800	10,390,800	10,024,800
	特殊勤務手当	7,111,755	6,212,130	6,434,625
	時間外勤務手当	34,498,320	41,099,531	43,176,473
	期末手当	109,804,794	112,241,013	108,625,842
	勤勉手当	77,136,723	80,760,284	79,693,629
	児童手当	7,145,000	6,310,000	5,340,000
	管理職特別勤務手当	42,000	450,000	293,250
計		746,794,041	767,042,980	760,922,060

※　職員数は各年度末における人数であり，会計年度任用職員及び災害応援派遣職員を含まない。

※　会計年度任用職員及び災害応援派遣職員に係る支給額は含まない。

○　職員１人当たり平均月額　（単位：円）

項目＼年度	平成30年度	令和元年度	令和2年度
給料	302,524	306,118	303,405
手当	171,610	180,284	177,247
計	474,134	486,402	480,652

※　中途退職者分の給与額を勘案し，平均額を算出。

※　児童手当は除く。

○　会計年度任用職員に係る年間支給額（税込み）及び平均月額　（単位：円）

項目＼年度		平成30年度	令和元年度	令和２年度
職員数		－	－	6人
給料				9,494,647
手当		－	－	927,036
内訳	通勤手当	－	－	258,000
	期末手当	－	－	669,036
計		－	－	10,421,683

※　会計年度任用職員制度は令和２年度から施行。

○　会計年度任用職員１人当たり平均月額　（単位：円）

項目＼年度	平成30年度	令和元年度	令和2年度
給料	－	－	131,870
手当	－	－	12,876
計	－	－	144,746

○　災害応援派遣職員に係る年間支給額（税込み）及び平均月額　（単位：円）

項目＼年度		平成30年度	令和元年度	令和２年度
	職員数	6人	5人	4人
手当		8,717,450	7,245,250	5,776,350
内訳	災害派遣手当	8,642,690	7,245,250	5,776,350
	通勤手当	24,000	0	0
	特殊勤務手当	50,760	0	0
計		8,717,450	7,245,250	5,776,350
１人当たり平均月額		121,076	120,754	120,341

※　東日本大震災に係る災害応援派遣は，平成２４年４月１日からの実施。人数は実職員数。

（余白）

Ⅺ　参考資料

１　特別職報酬推移

２　各種名簿

1　特別職報酬推移

（単位：円）

改定年月	議会			監査委員		経営審議会委員等	企業長	備考
	議長	副議長	議員	代表監査委員	監査委員（議員兼務）	各種委員	石巻市長兼務	
昭和55.10.14	60,000	55,000	50,000	10,000		5,800	0	
57.4.1	60,000	55,000	50,000	10,000		6,300	0	
59.4.1	68,000	62,000	56,000	12,000		6,600	130,000	
60.4.1	73,000	66,000	59,000	73,000	14,000	7,000	138,000	
61.4.1	78,000	70,000	62,000	78,000	16,000	7,300	146,000	
62.4.1	84,000	75,000	67,000	84,000	17,000	7,500	154,000	
63.4.1	90,000	80,000	72,000	90,000	18,000	7,600	162,000	
平成元.4.1	96,000	85,000	77,000	96,000	19,000	7,900	170,000	
2.4.1	102,000	91,000	82,000	102,000	20,000	8,300	180,000	
3.4.1	106,000	94,500	85,000	106,000	21,000	8,600	186,500	
4.4.1	110,000	98,000	88,000	110,000	22,000	8,900	193,000	
5.4.1	113,500	101,500	91,000	113,500	22,500	9,200	198,500	平成6年度は据置
7.4.1	115,500	103,500	92,500	115,500	23,000	9,300	201,500	
8.4.1	116,500	104,500	93,500	116,500	23,000	9,400	203,500	
9.4.1	117,500	105,500	94,500	117,500	23,000	9,500	205,500	平成10年度は据置
11.4.1	118,500	106,500	95,500	118,500	23,000	9,500	207,000	平成12年度から据置

（注）年額報酬。ただし，各種委員報酬は日額報酬。

2　各種名簿

○企業団議会議員名簿

令和３年３月31日現在

議長　大 森 秀 一　　副議長　大 橋 博 之

議席番号	氏　　名	選出区	議会運営委員会
1	齋　藤　澄　子	石巻市	委員
2	鈴　木　良　広	石巻市	委員
3	髙　橋　憲　悦	石巻市	
4	楯　石　光　弘	石巻市	委員長
5	千　葉　正　幸	石巻市	
6	阿　部　正　敏	石巻市	
7	丹　野　　清	石巻市	
8	阿　部　欽一郎	石巻市	
9	西　條　正　昭	石巻市	委員
10	後　藤　兼　位	石巻市	
11	小　野　幸　男	東松島市	副委員長
12	阿　部　としゑ	東松島市	
13	大　森　秀　一	石巻市	
14	熊　谷　昌　崇	東松島市	
15	大　橋　博　之	東松島市	

○企業団経営審議会委員名簿

令和３年３月31現在

会長　須 能 邦 雄　　副会長　加 藤 京 子

氏　　名		選出区
1	須　能　邦　雄	石巻市
2	工　藤　周　平	石巻市
3	吉　村　邦　彦	石巻市
4	加　賀　正記子	石巻市
5	山　田　祐　子	石巻市
6	伏　見　不二雄	石巻市
7	髙　橋　三　郎	石巻市
8	平　塚　　勤	石巻市
9	石　垣　芳　温	石巻市
10	鈴　木　　学	石巻市
11	渥　美　勝　彦	石巻市
12	加　藤　京　子	東松島市
13	小　島　光　代	東松島市
14	熊　谷　多喜子	東松島市
15	髙　山　孝　志	東松島市

○企業団監査委員名簿

令和３年３月31日現在

氏　　名	選任区分	選任同意日
堀　内　賢　市	識見委員（代表）	平成29年６月30日
丹　野　　清	識見委員	令和　２年６月26日